HIKVISION

Security Radar

Quick Start Guide

1 Appearance

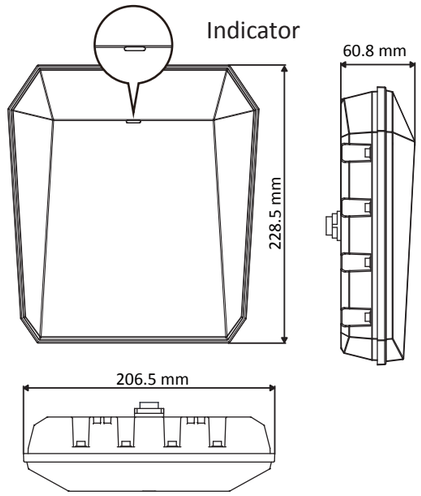

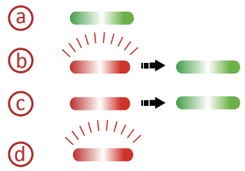

Indicator

a. Device Power on
Solid Green: Device is power-on.

b. Fault Alarm
Flashing Red: Fault Alarm Occurred,
Solid Green: Alarm Restored

c. Zone/Trigger Line Alarm
Solid Red: Zone/Trigger Line Alarm Occurred
Solid Green: Alarm Restored

d. Restoring Factory Settings
Flashing Red and Green: Restoring Factory Settings Succeeded

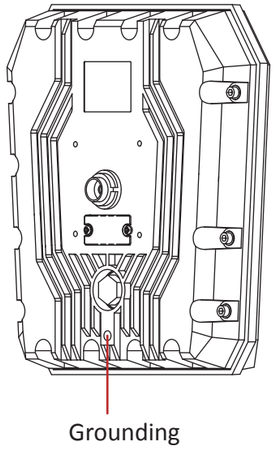

2 Wiring

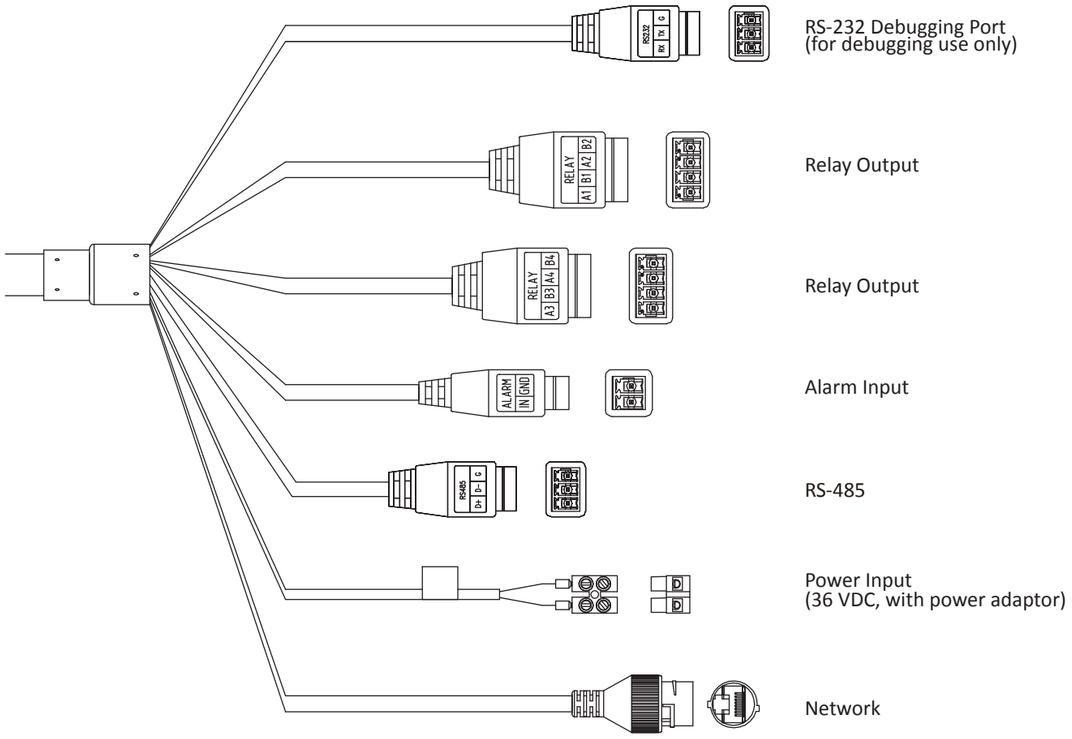

Note: After installation and wiring, all interfaces need to be wrapped with waterproof tape.

3 Installation

Screw: SC-PSFM4×10-SUS-GB9074.8

Notes:

1. If using latitude and longitude/GPS to calibrate, you should measure the latitude and longitude and orientation angle of the radar at the time of installation.
2. When measuring the direction of the radar, the deviation angle of the radar direction should be measured with 0° due north as the reference.

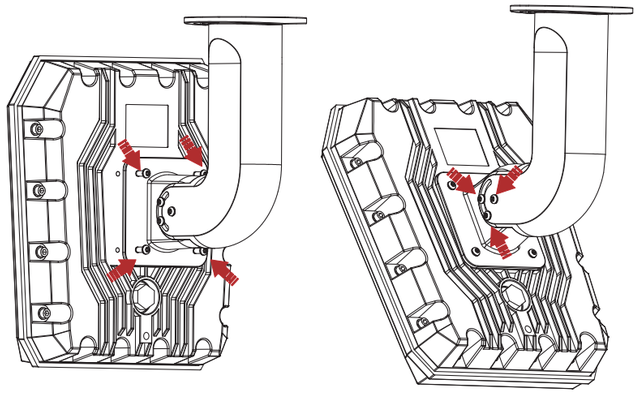

1

Ceiling Mounting

a. Use 4 screws to secure the bracket on the device.
b. Loosen the screws on each side on the bracket.
c. Adjust the device's pitch angle and secure the screws back.

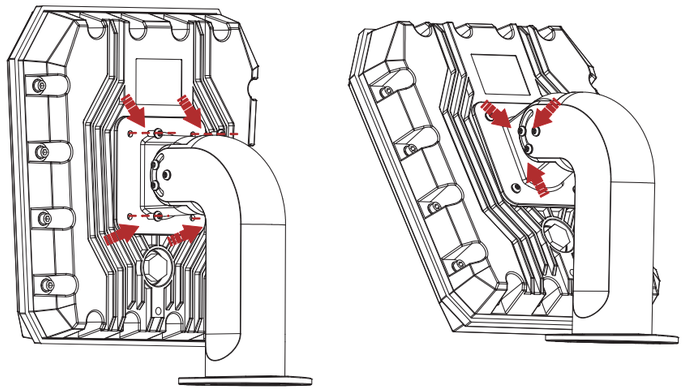

2

Pole Mounting

a. Use 4 screws to secure the bracket on the device.
b. Loosen the screws on each side on the bracket.
c. Adjust the device's pitch angle and secure the screws back.

Installation Notes

1. Install the device according to the instructions in Quick Start Guide.
2. To prevent injury, this device must be securely attached to the installation surface in accordance with the installation instructions.
3. CAUTION: If the bracket is designed for a specific device model of our company, use the bracket with the corresponding device only. Use with other devices may result in instability and cause injury.

4 Activation

- When installing the radar, please ensure that there are no large occlusions in the area monitored by the radar to avoid affecting the use of the radar.
- Before testing, the radar should be powered on and connected to the network with a network cable.
- You need to test whether the radar installation location meets the requirements before use.

Activate via the Web

1. Connect the device directly to the computer with a network cable.
2. Make sure the computer IP and device IP are in the same network segment.
3. Enter 192.168.1.64 in the browser to enter the activation page.
Note: Device factory IP: 192.168.1.64; the computer IP address can be set to any IP address between 192.168.1.2 to 192.168.1.254 (except 192.168.1.64). For example, set the computer IP to 192.168.1.100.
4. Set the activation password and click **OK**.
5. Log in to the device by entering the username (admin) and activation password.
Note: For more activation methods, see the user manual.

Activate via iVMS-4200 Client Software

1. Download and install the iVMS-4200 client software ("Client").
2. Add radar devices to the client, you can add them in the following 2 ways.
- Enter the "Device Management" page, click "Online Device", select the radar you want to add in the "Online Device" list, and click "Add". Enter user name (admin) and password, set the device port to 80 and check "Import to Group".
- Enter the "Device Management" page. Click "Add", select the "IP/Domain" in the pop-up dialog box, enter the device name, address, user name (admin) and password, and set the port to 80. Check "Import to Group", and click "Add" to complete the radar device adding.

5 Radar Settings

Adjust Radar Detection Area (Client Software)

1. Add a map: Go to "E-map" module. Select a radar group in the left list, and click "Add Map" to upload a map.
2. Click "Edit Scale" and draw a line on the map and enter the distance.
3. Expand the device group in the left device list. Drag the radar to the map area; Drag the radar detection area to change the radar position; Drag the rotate button at the end of the radar to change the radar direction.
Note: Drag the slider in the lower right corner of the map to change the map display range, and click + or - to change the display scale.
4. Conduct a field test. Arrange personnel to walk along the edge of the planned detection area while observing whether the moving red sign (i.e., the tester) in the "E-map" page is always within the radar detection area (sector area). Once the red mark leaves the sector area, it is determined that the radar detection area does not fully include the planned detection area, and you need to adjust the radar height or angle and test repeatedly until the red mark is always in the sector area.

Add Trigger Line or Zone to the Radar (Client Software)

1. On the "E-Map" page, click "Open Edit - Radar Configuration - Draw Trigger Line - Single-Line Trigger Line/Dual-Line Trigger Line" or "Radar Configuration - Manually Draw Zone" in the upper right corner of the page.
2. Click to draw a trigger line or zone in the radar detection area.
3. Right-click to end drawing and set the parameters in the pop-up window. (The dual-line trigger line requires a two-line distance.) ）

Explanation of trigger line rules: a single arrow "->" means that an alarm will be triggered when the target moves according to the direction of the arrow and crosses the trigger line, and the double arrow "<->" means that the target crosses the trigger line from any direction will trigger an alarm. **The trigger line cannot be crossed**.

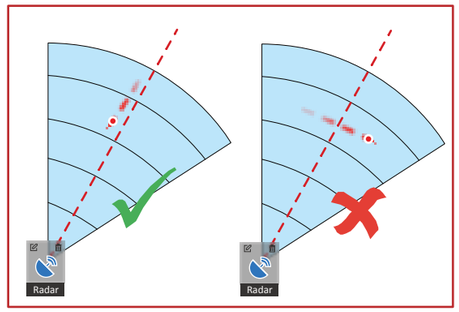

Targets that move perpendicularly to the center line of the radar have poor detection results. Please avoid main detection targets moving perpendicularly to the center line.

Video Content Analysis Configuration (Web)

Before configuration, the radar needs to link with the camera and calibrated with the camera (dome or PTZ), the zone should be linked with the camera, and the camera should support this function. (When the linked camera is a box camera, calibration is not required.) ）

1. Enter the radar IP in address bar of the browser and log in. Click "Configure - Smart Rule Settings - Video Content Analysis".
2. Configure the Video Content Analysis Sensitivity, Time Threshold, and Detection Target.
3. Enable the camera that needs to be turned on Video Content Analysis (only one camera can be turned on).
4. Check the zone that triggers the video content analysis.
5. Click "Save".

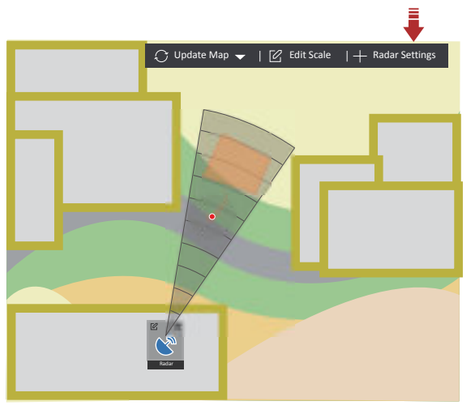

*Detection area varies accroding to different devices. Refers to actual device of the detecting area.

Hot surface warning! Touching the metal part of the device shell may cause burn. Please do not touch until half an hour after powering off.

User Manual

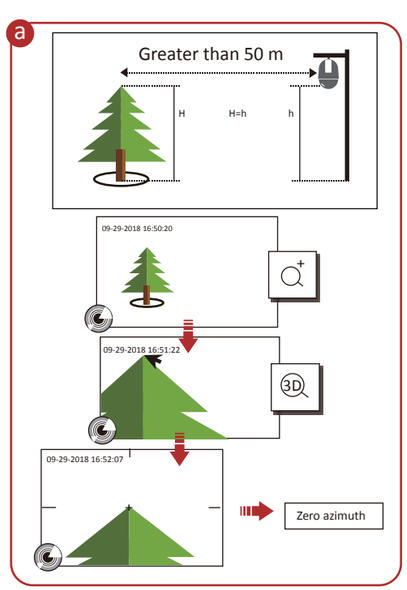

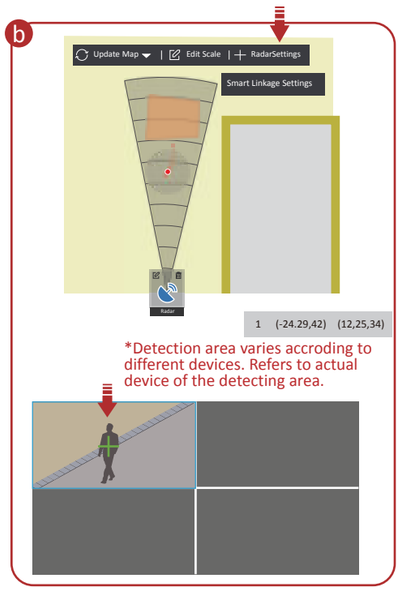

Before linking the camera, click "Finish" on the "E-Map" page of the client software to exit the editing mode. Click the radar, select "Disarming" above the radar icon to disarm the radar, and turn off the park function of the dome.

a Set Zero Azimuth of Dome

In order to ensure the accuracy of the positioning of the dome, you need to set the zero azimuth of dome before calibration.

1. At a distance greater than 50 meters from the dome, select a reference object, and select a reference point on the reference object that is consistent with the height of the dome.

2. Enter the IP address of the dome in the browser and log in. Adjust the dome's PTZ in the "Live View" page until the reference point is in the live view page. Click to enlarge the reference point. Click 3D and click the reference point on the reference object, which is positioned in the center of the live view page.

3. Click "Configure - PTZ - Zero Azimuth" in the web, and click "Settings" in the lower left corner of the page to complete the zero azimuth setting.

b Calibrate Camera

If the camera and radar are installed within 2 meters of the horizontal distance, you only need to complete a one-point calibration for the camera; If the camera and radar are not installed within 2 meters of the horizontal distance, you need to complete multi-point calibration for the camera.

The following describes the one-point calibration method in the client software, and more calibration methods can be found in the user manual.

1. In the client software, click "Device Management - Group". Select the "Encoding Channels" in the list of radar group to be calibrated, and click "Import" to import the associated dome into the group.

2. In the client software, click "E-Map - Edit - Radar Settings - Smart Linkage Settings" and select the radar to be calibrated in the drop-down list.

3. Select a linked camera in the drop-down list, and double-click to enlarge the live view page.

4. In the drop-down list, select the calibration mode as "One-Point Calibration".

5. Arrange the calibration personnel to enter the radar detection area. Select the track of the calibration personnel, and the tack will change from red to white.

6. Arrange the calibration personnel to stop within 20 to 40 meters directly in front of the radar.

7. Adjust the dome's PTZ. The PTZ position will automatically updated: Click + or - on the right side of the live view page to adjust the size of the target on the page, to make sure the target height is about two-thirds of the height of the live view page, and then click the arrow button to adjust the target to make sure that the target center is aligned with the green cross in the center of the live view page (you can also click the target center, the live view page will be automatically adjusted).

8. Click "Add Calibration", the calibration point will be marked as green, and the radar position and PTZ position will appear in the "Information" list. The option "The tracking will be enabled

after completing the settings" will be checked automatically.

9. Click "Save".

You can scan the QR code to view the user manual for more detailed setting methods.

UD34237B-C

English

©2023 Hangzhou Hikvision Digital Technology Co., Ltd. All rights reserved.

About this Manual
The Manual includes instructions for using and managing the Product. Pictures, charts, images and all other information hereinafter are for description and explanation only.The informationcontainedin the Manualis subject tochange,without notice, due to firmware updates or other reasons.Please find the latest version of this Manual at the Hikvision website (https://www.hikvision.com/).
Please use this Manualwith the guidance andassistance of professionals trainedinsupporting the Product.

Trademarks
HIKVISION andother Hikvision's trademarks andlogos are the properties of Hikvisionin various jurisdictions.
Other trademarks and logos mentioned are the properties oftheir respective owners.

Disclaimer
TO THE MAXIMUM EXTENT PERMITTED BY APPLICABLE LAW, THIS MANUAL AND THE PRODUCT DESCRIBED, WITH ITS HARDWARE, SOFTWARE AND FIRMWARE, ARE PROVIDED "ASIS"AND "WITH ALLFAULTS AND ERRORS".HIKVISION MAKESNO WARRANTIES, EXPRESSOR IMPLIED, INCLUDING WITHOUT LIMITATION, MERCHANTABILITY, SATISFACTORY QUALITY, OR FITNESS FOR A PARTICULAR PURPOSE. THE USE OF THE PRODUCT BY YOU IS AT YOUR OWN RISK. IN NO EVENT WILL HIKVISION BE LIABLE TO YOU FOR ANY SPECIAL, CONSEQUENTIAL, INCIDENTAL, OR INDIRECT DAMAGES, INCLUDING, AMONG OTHERS, DAMAGES FOR LOSS OF BUSINESS PROFITS, BUSINESS INTERRUPTION, OR LOSS OF DATA, CORRUPTION OF SYSTEMS, OR LOSS OF DOCUMENTATION, WHETHER BASED ON BREACH OF CONTRACT, TORT (INCLUDING NEGLIGENCE), PRODUCT LIABILITY,OR OTHERWISE, IN CONNECTION WITH THE USE OFTHE PRODUCT, EVEN IF HIKVISION HASBEEN ADVISED OFTHE POSSIBILITY OF SUCH DAMAGES OR LOSS.
YOU ACKNOWLEDGE THAT THE NATURE OF THE INTERNET PROVIDES FOR INHERENT SECURITY RISKS, AND HIKVISION SHALL NOT TAKE ANY RESPONSIBILITIES FOR ABNORMAL OPERATION, PRIVACY LEAKAGE OR OTHER DAMAGES RESULTING FROM CYBER-ATTACK, HACKER ATTACK, VIRUS INFECTION, OR OTHER INTERNET SECURITY RISKS; HOWEVER, HIKVISION WILL PROVIDE TIMELY TECHNICAL SUPPORT IF REQUIRED.
YOU AGREE TO USE THIS PRODUCT IN COMPLIANCE WITH ALL APPLICABLE LAWS, AND YOU ARE SOLELY RESPONSIBLE FORENSURINGTHAT YOUR USE CONFORMS TO THE APPLICABLELAWESPECIALLY,YOU ARE RESPONSIBLE, FOR USINGTHIS PRODUCTIN A MANNER THATDOESNOTINFRINGE ON THE RIGHTSOFTHIRD PARTIES, INCLUDING WITHOUT LIMITATION, RIGHTS OF PUBLICITY, INTELLECTUAL PROPERTY RIGHTS, OR DATA PROTECTION AND OTHER PRIVACY RIGHTS. YOU SHALL NOT USE THIS PRODUCT FOR ANY PROHIBITED END-USES, INCLUDING THE DEVELOPMENT OR PRODUCTION OF WEAPONS OF MASS DESTRUCTION, THE DEVELOPMENT OR PRODUCTION OF CHEMICAL OR BIOLOGICAL WEAPONS, ANY ACTIVITIES IN THE CONTEXT RELATED TO ANY NUCLEAR EXPLOSIVE OR UNSAFE NUCLEAR FUEL-CYCLE, OR IN SUPPORT OF HUMAN RIGHTS ABUSES.
IN THEEVENT OF ANY CONFLICTSBETWEEN THISMANUALAND THE APPLICABLELAW,THELATTER PREVAILS.

Safety Instructions

These instructions are intendedtoensure that user canuse the product correctly toavoid danger or property loss.
The precaution measure isdivided intoWarningsand Cautions:
Warnings: Neglecting any of thewarnings may cause serious injury or death.
Cautions: Neglecting any of the cautions may cause injury or equipment damage.

Warnings

- In the use of the product, you must be in strict compliancewith the electrical safety regulations of the nationand region.
- The device must be connected to an earthed mains socket-outlet.
- The socket-outlet shallbe installednear the device andshallbe easily accessible.
- Thisdevice isnot suitable for useinlocations where childrenare likely tobe present.
- CAUTION: Risk of explosion if the battery is replaced by an incorrect type.
- Improper replacement ofthe battery withan incorrect type may defeat a safeguard (for example, in the caseof somelithiumbattery types).
- Do not dispose of the battery into fire or a hot oven, or mechanically crush or cut the battery,which may result in an explosion.
- Donot leave the battery inanextremely high temperature surrounding environment, which may result inanexplosionor the leakage of flammable liquidor gas.
- Donot subject the battery to extremelylow air pressure, whichmay result inanexplosionor the leakage of flammable liquidor gas.
- Dispose of usedbatteries according tothe instructions.
- Hot surfacewarning! Touching the metal part of the device shell may cause burn. Please do not touch until half an hour after powering off.

Cautions

- + identifies the positive terminals of the devicewhich is used with, or generates direct current, and- identifies the negative terminal(s) of the devicewhich is used with, or generates direct current.
- Nonakedflame sources, suchas lightedcandles, shouldbe placedon the device.
- Installthe device according tothe instructions inQuick Start Guide.
- Toprevent injury, this device must be securely attachedto the installation surface in accordancewith the installationinstructions.
- CAUTION: If the bracket is designedfor a specific device modelof our company, use the bracketwith the corresponding device only. Usewith other devices may result inistability andcause injury.

Français

Clause d'exclusion de responsabilité
DANS LES LIMITES AUTORISÉES PAR LA LOI EN VIGUEUR, LE PRÉSENT MANUELET LE PRODUIT DÉCRIT, AINSI QUE SON MATÉRIEL, SESLOGICIELSETSES MICROLOGICIELS, SONT FOURNIS « EN L'ÉTAT » ET « AVEC CES FAIBLESSES ET ERREURS ». HIKVISION NE FAIT AUCUNE GARANTIE, EXPLICITE OU IMPLICITE, Y COMPRIS, MAIS SANS S'Y LIMITER, DE QUALITÉ MARCHANDE, DE QUALITÉ SATISFAISANTE, OU D'ADÉQUATION À UN USAGE PARTICULIER. VOUS UTILISEZ LE PRODUIT À VOS PROPRES RISQUES. HIKVISION NE SERA EN AUCUN CAS TENU RESPONSABLE POUR TOUT DOMMAGE SPÉCIAL, CONSÉCUTIF, ACCESSOIRE OU INDIRECT, Y COMPRIS, ENTRE AUTRES, LESDOMMAGES RELATIFS À LA PERTE DE PROFITS D'ENTREPRISE, À L'INTERRUPTION D'ACTIVITÉS COMMERCIALES, OU LA PERTE DES DONNÉES, LA CORRUPTION DES SYSTÈMES, OU LA PERTEDESDOCUMENTS, S'ILSSONTBASÉSSUR L'INÉVOLATION DE CONTRAT, UNE FAUTE (Y COMPRIS LA NÉGLIGENCE), LA RESPONSABILITÉEN MATIÈREDE PRODUITS, OU AUTRE, EN RAPPORTAVECL'UTILISATION DU PRODUIT, MÊME SI HIKVISION A ÉTÉINFORMÉDE LA POSSIBILITÉD'UN TELDOMMAGE OU D'UNE TELLEPERTE.
VOUS RÉCONNAISSEZQUE LA NATUREDINTERNETETSOURCE DÉRISQUESDE SÉCURITÉ INHÉRENTS, ET HIKVISION SE DÉGAGE DE TOUTE RESPONSABILITÉ EN CAS DE FONCTIONNEMENTANORMAL, DIVULGATION D'INFORMATIONSCONFIDENTIELLESOU AUTRES DOMMAGESDÉCOULANTD'UNE CYBERATTAQUE, D'UN PIRATAGEINFORMATIQUE, D'UNE INFECTION PARDES VIRUS, OU AUTRESRISQUESDE SÉCURITÉ LIÉS À INTERNET ; TOUTEFOIS, HIKVISION FOURNIRA UNE ASSISTANCE TECHNIQUE DANS LESDÉLAIS, LE CASÉCHÉANT.
VOUS ACCEPTEZ D'UTILISER CE PRODUIT CONFORMÉMENT À L'ENSEMBLE DES LOIS EN VIGUEUR. IL EST DE VOTRE RESPONSABILITÉ EXCLUSIVE DE VEILLER À CE QUE VOTRE UTILISATION SOIT CONFORMÉ À LA LOI APPLICABLE. IL VOUS APPARTIENT SURTOUT D'UTILISER CE PRODUIT D'UNE MANIÈRE QUI NE PORTE PAS ATTEINTE AUX DROITS DE TIERS, Y COMPRIS, MAIS SANS S'Y LIMITER, LES DROITS DE PUBLICITÉ, LES DROITS DE PROPRIÉTÉ INTELLECTUELLE, OU LA PROTECTION DES DONNÉES ET D'AUTRES DROITS À LA VIE PRIVÉE. VOUS NE DEVEZ PAS UTILISER CE PRODUIT POUR TOUTE UTILISATION FINALE INTERDITE, NOTAMMENT LA MISE AU POINT OU LA PRODUCTION D'ARMES DE DESTRUCTION MASSIVE, LA MISE AU POINT OU LA FABRICATION D'ARMES CHIMIQUES OU BIOLOGIQUES, LES ACTIVITÉS DANS LE CONTEXTE LIÉ AUX EXPLOSIFSNUCLÉAIRESOU AU CYCLEDU COMBUSTIBLE NUCLÉAIREDANGEREUX, OU SOUTENANTLES VIOLATIONSDES DROITSDEL'HOMME.
EN CASDE CONFLITENTRE CEMANUELET LESLOISEN VIGUEUR, CESDERNIÈRES PRÉVALENT.

PrécauIJons d'emploi

L'objecÕf de ces instrucÕons est de garanÕr que l'uÕlisateur soit enmesure d'uÕliser correctement le produit sans danger oudommage aux biens.
On disÕngue les AverÕssements et les PrécauÕons :
AverÕssements : le non-respect de l'unde ces averÕssements peut entraîner des blessures graves ou la mort.
PrécauÕons : Le non-respect de l'une de ces précauÕons peut entraîner des blessures ouendommager l'équipement.

AverÕssements

- Enutilisant le produit, vous devez respecter rigoureusement la réglementationrelative à la sécurité électrique de votre pays ou région.
- L'appareildoit être connecté à une prise électrique secteur mise à la terre.
- La prise de courant doit être installée près de l'équipement et doit être facilement accessible.
- Cet appareilnest pasadapté à unusage dans les endroits oùdes enfantssont susceptibles d'être présents.
- ATTENTION : Il y a unrisque d'explosionlorsque la batterie est remplacée par une batterie de type incorrect.
- Le remplacement de la pile par une pile dumauvais type peut conduire à l'annulation d'une protection(par exemple, dans le cas de certains types de piles au lithium).
- Ne jetez pas une pile au feuoudans un four chaud, nine broyez mécaniquement ou découpez une pile, car cela pourrait engendrer une explosion.
- Ne laissez pas une pile dans unenvironnement ambiant extrêmement chaud, car vous encourez un risque d'explosion ou une fuite de liquide oude gaz inflammable.
- N'exposez pasune pile à des pressions atmosphériques extrêmement basses, car vous encourez un risque d'explosion ou une fuite de liquide ou de gaz inflammable.
- Éliminez les piles usées conformément aux instructions.
- Avertissement de surface chaude ! Tout contact avec la partie métallique de la coque du dispositif peut provoquer des brûlures. Veuillez ne pas la toucher avant une demi-heure après sa mise hors tension.

PrécauÕons

- Le + identifie les bornes positives de l'appareilquisont utilisées avec ougénèrent le courant continu, et le -identifie les bornes négatives de l'appareilqui sont utilisées avec ougénèrent le courant continu.
- Aucune source de flamme nue, telle que des bougies allumées, ne doit être placée sur l'appareil.
- Installez l'appareilconformément aux instructions figurant dans le guide de démarrage rapide.
- Pour éviter toute blessure, cet appareildoit être fermement fixé à la surface d'installationconformément aux instructions d'installation.
- ATTENTION : Sile support est conçupour unmodèle d'appareilspécifique de notre entreprise, utilisezuniquement le support avec l'appareil correspondant. Toute utilisationavec d'autres appareils peut entraîner une instabilité et causer des blessures.

Deutsch

HaKungausschluss
DIESE BEDIENUNGSANLEITUNG UND DASBESCHRIEBENE PRODUKT MIT SEINER HARDWARE, SOFTWARE UND FIRMWARE WERDEN, SOWEIT GESETZLICH ZULÄSSIG, IN DER „VORLIEGENDEN FORM" UND MIT „ALLEN FEHLERN UND IRRTÜMERN" BEREITGESTELLT. HIKVISION ÜBERNIMMT KEINE AUSDRÜCKLICHEN ODER STILLSCHWEIGENDEN GARANTIEN, EINSCHLIESSLICH, ABER NICHT BESCHRÄNKT AUFDIE MARKTGÄNGIGKEIT, ZUFRIEDENSTELLENDE QUALITÄT ODER EIGNUNG FÜR EINEN BESTIMMTEN ZWECK. DIE NUTZUNG DES PRODUKTS DURCH SIE ERFOLGT AUF IHRE EIGENE GEFAHR. IN KEINEM FALL IST HIKVISION IHNEN GEGENÜBER HAFTBAR FÜR BESONDERE, ZUFÄLLIGE, DIREKTE ODER INDIREKTE SCHÄDEN, EINSCHLIESSLICH, JEDOCH NICHT DARAUF BESCHRÄNKT, VERLUST VON GESCHÄFTSGEWINNEN, GESCHÄFTSUNTERBRECHUNG, DATENVERLUST, SYSTEMBESCHÄDIGUNG, VERLUSTVON DOKUMENTATIONEN, SEI ES AUFGRUND VON VERTRAGSBRUCH, UNERLAUBTER HANDLUNG (EINSCHLIESSLICHFAHRLÄSSIGKEIT), PRODUKTHAFTUNG ODER ANDERWEITIG, IN VERBINDUNG MIT DER VERWENDUNG DIESES PRODUKTS, SELBST WENN HIKVISION ÜBER DIE MÖGLICHKEIT DERARTIGER SCHÄDEN ODER VERLUSTE INFORMIERT WAR.
SIEERKENNEN AN, DASS DIENATUR DES INTERNETS DAMIT VERBUNDENE SICHERHEITSRISIKEN BEINHALTET. HIKVISION ÜBERNIMMTKEINE VERANTWORTUNG FÜR ANORMALEN BETRIEB, DATENVERLUST ODER ANDERE SCHÄDEN, DIE SICH AUS CYBERANGRIFFEN, HACKERANGRIFFEN, VIRUSINFEKTION ODER ANDEREN SICHERHEITSRISIKEN IM INTERNET ERGEBEN. HIKVISION LEISTET JEDOCH BEI BEDARF ZEITNAH TECHNISCHEN SUPPORT.
SIE STIMMEN ZU, DIESESPRODUKT IN ÜBEREINSTIMMUNG MIT ALLEN GELTENDEN GESETZEN ZU VERWENDEN, UND SIE SIND ALLEIN DAFÜR VERANTWORTLICH, DASSIHRE VERWENDUNG GEGEN KEINE GELTENDEN GESETZE VERSTÖßT. INSBESONDERE SIND SIE DAFÜR VERANTWORTLICH, DIESES PRODUKTSO ZU VERWENDEN, DASSDIE RECHTE DRITTER NICHT VERLETZT WERDEN, EINSCHLIESSLICH, ABER NICHT BESCHRÄNKT AUF VERÖFFENTLICHUNGSRECHTE, DIE RECHTE AN GESTIGEM EIGENTUM ODER DEN DATENSCHUTZ UND ANDERE PERSÖNLICHKEITSRECHTE. SIE DÜRFEN DIESES PRODUKT NICHT FÜR VERBOTENE ENDANWENDUNGEN VERWENDEN, EINSCHLIESSLICH DER ENTWICKLUNG ODER HERSTELLUNGVON MASSENVERNICHTUNGSWAFFEN, DER ENTWICKLUNG ODER HERSTELLUNG CHEMISCHER ODER BIOLOGISCHER WAFFEN, JEGLICHER AKTIVITÄTEN IM ZUSAMMENHANG MIT EINEM NUKLEAREN SPRENGKÖRPER ODER UNSICHEREN NUKLEAREN BRENNSTOFFKREISLAUF BZW. ZUR UNTERSTÜTZUNG VON MENSCHENRECHTSVERLETZUNGEN.
IM FALLVON WIDERSPRÜCHEN ZWISCHEN DIESER BEDIENUNGSANLEITUNG UNDGELTENDEM RECHT IST LETZTERES MASSGEBLICH.

Sicherheitshinweise

Diese Anleitungen sollen gewährleisten, dass Sie das Produkt korrekt verwenden, um Gefahren oder Sachschäden zu vermeiden.
Vorsichtsmaßnahmen sind in die Kategorien Warnung und Vorsicht unterteilt.
Warnung: Eine Missachtung einesder Warnhinweise kannzuschwerenVerletzungenoder zum Todführen.
Vorsichtsmaßnahmen: Eine Missachtung der Vorsichtsmaßnahmenkannzu Verletzungenoder Schädenander Ausrüstung führen.

Warnungen

- Beider Verwendung des Produkts müssendie elektrischenSicherheitsbestimmungendes Landes oder der Region strikt eingehalten werden.
- Das Gerät muss aneinengeerdetenNetzstecker angeschlossen werden.
- Die Steckdose sollte sich in der Nähe des Geräts befinden und muss einfach zugänglich sein.
- Dieses Gerät ist nicht für denEinsatz anOrtengeeignet, andenensichKinder aufhaltenkönnen.
- ACHTUNG: Bei Austausch der Batterie durch einen falschenTypbesteht Explosionsgefahr.
- Unsachgemäßer Austausch des Akkus durch einenfalschen Typ kann eine Schutzvorrichtung umgehen(z. B. bei einigen Lithium-Batterietypen).
- Batteriennicht durchVerbrennen, ineinem heißenOfenoder Zerkleinernoder Zerschneidenentsorgen. Das kannzueiner Explosion führen.
- BewahrenSie Batteriennicht ineinerUmgebung mit extrem hoher Temperatur auf. Das kannzu einer Explosionoder zum Auslaufen vonentflammbarer Flüssigkeit oder Gas führen.
- SetzenSie Batterienkeinem extrem niedrigen Luftdruck aus. Das kannzueiner Explosion oder zum Auslaufen vonentflammbarer Flüssigkeit oder Gas führen.
- Entsorgen Sie die verbrauchten Batterien gemäß denAnweisungen.
- Warnung vor heißer Oberfläche! DasBerühren der Metallteile desGerätegehäuseskannzu Verbrennungen führen. Bitte erst eine halbe Stunde nachdem Ausschalten desGeräts berühren.

Vorsichtsmaßnahmen

- + markiert die Pluspole des Geräts, das mit Gleichstrom betrieben wirdoder Gleichstrom erzeugt, und- markiert den/die Minuspol(e) des Geräts, das mit Gleichstrom betrieben wirdoder Gleichstrom erzeugt.
- StellenSie keine offenenFlammen, wie zum Beispielbrennende Kerzen, auf das Gerät.
- Montieren Sie das Gerät gemäß den Anweisungen in der Schnellstartanleitung.
- Um Verletzungenzuvermeiden, muss dieses Gerät gemäßdenInstallationsanweisungensicher auf der Montagefläche montiert werden.
- ACHTUNG: Falls die Halterung für einbestimmtes Gerätemodellunseres Unternehmens ausgelegt ist, verwenden Sie die Halterung nur mit dem zugehörigen Gerät. Die Verwendung mit anderenGeräten kann zu Instabilitäten führen und Verletzungen verursachen.

Italiano

Esclusione di responsabilità

NELLA MISURA MASSIMA CONSENTITA DALLA LEGGEVIGENTE, QUESTO MANUALEEIL PRODOTTO DESCRITTO, CON IL SUO HARDWARE, SOFTWAREEFIRMWARE, SONO FORNITI "COSÌ COME SONO" E "CON TUTTI I DIFETTI E GLI ERRORI". HIKVISION NON RILASCIA ALCUNA GARANZIA, NÉ ESPRESSA NÉ IMPLICITA COME, SOLO A TITOLO DI ESEMPIO, GARANZIE DI COMMERCIABILITÀ, QUALITÀ SODDISFACENTE O IDONEITÀ PER UN USO SPECIFICO. L'UTENTE UTILIZZA IL PRODOTTO A PROPRIO RISCHIO. HIKVISION DECLINA QUALSIASI RESPONSABILITÀ VERSO L'UTENTEIN RELAZIONE A DANNI SPECIALI, CONSEQUENZIALI EINCIDENTALI, COMPRESI, TRA GLI ALTRI, I DANNI DERIVANTI DA MANCATO PROFITTO, INTERRUZIONE DELL'ATTIVITÀ O PERDITA DI DATI, DANNEGGIAMENTO DI SISTEMI O PERDITA DI DOCUMENTAZIONE, DERIVANTI DA INADEMPIENZA CONTRATTUALE, ILLECITO (COMPRESA LA NEGLIGENZA), RESPONSABILITÀ PER DANNI AI PRODOTTI O ALTRIMENTI IN RELAZIONE ALL'USO DEL PRODOTTO, ANCHE QUALORA HIKVISION SIA STATA INFORMATA DELLA POSSIBILITÀ DI TALI DANNI O PERDITE.

L'UTENTE RICONOSCE CHE LA NATURA DI INTERNET PREVEDE RISCHI DI SICUREZZA INTRINSECI E CHE HIKVISION DECLINA QUALSIASI RESPONSABILITÀ IN RELAZIONE A FUNZIONAMENTI ANOMALI, VIOLAZIONE DELLA RISERVATEZZA O ALTRI DANNI RISULTANTI DA ATTACCHI INFORMATICI, INFEZIONI DA VIRUS O ALTRI RISCHI LEGATI ALLA SICUREZZA SU INTERNET; TUTTAVIA, HIKVISION FORNIRÀ TEMPESTIVO SUPPORTO TECNICO, SE NECESSARIO.

L'UTENTE ACCETTA DI UTILIZZARE IL PRODOTTO IN CONFORMITÀ A TUTTE LE LEGGI VIGENTI E DI ESSERE IL SOLO RESPONSABILE DI TALE UTILIZZO CONFORME. IN PARTICOLARE, L'UTENTE È RESPONSABILE DEL FATTO CHE L'UTILIZZO DEL PRODOTTO NON VIOLI DIRITTI DI TERZI COME, SOLO A TITOLO DI ESEMPIO, DIRITTI DI PUBBLICITÀ, DIRITTI DI PROPRIETÀ INTELLETTUALE O DIRITTI RELATIVI ALLA PROTEZIONEDEI DATI E ALTRI DIRITTI RIGUARDANTI LA PRIVACY. NON È CONSENTITO UTILIZZARE QUESTO PRODOTTO PER SCOPI PROIBITI, COME, TRA GLI ALTRI, LA PRODUZIONEDI ARMI DI DISTRUZIONE DI MASSA, LO SVILUPPO O LA PRODUZIONEDI ARMI CHIMICHE O BIOLOGICHE, QUALSIASI ATTIVITÀ SVOLTA IN CONTESTI CORRELATI A ESPLOSIVI NUCLEARI O COMBUSTIBILI NUCLEARI NON SICURI O ATTIVITÀ CHE CAUSINO VIOLAZIONI DEI DIRITTI UMANI.

IN CASO DI CONFLITTO TRA ILPRESENTEMANUALE ELA LEGGEVIGENTE, PREVARRÀ QUEST'ULTIMA.

Istruzioni per la sicurezza

Le presenŌ istruzioni hanno lo scopo di garanŌre che il prodoŌo venga uŌlizzato in modo correŌo, evitando situazioni di pericolo o danni materiali.
Le misure precauzionali sono indicate con le diciture Avvertenze e Precauzioni:
Avvertenze: ignorare le avvertenze può causare lesioni gravi o mortali.
AŌenzione: ignorare le precauzioni può causare lesioni alle persone o danni all'apparecchiatura.

Avvertenze

- Durante l'uso del prodotto è indispensabile rispettare rigorosamente le normative nazionali e locali sulla sicurezza elettrica.
- Ildispositivodeve essere collegatoa una presa dicorrente dotata di messa a terra.
- La presa deve esserevicina al dispositivo e facilmente accessibile.
- Non utilizzare il dispositivo in luoghi in cui possono essere presenti bambini.
- ATTENZIONE: esiste ilrischiodiesplosione se la batteria viene sostituita con una di tipo noncorretto.
- La sostituzione della batteria con una di tipo non idoneo può impedire il corretto funzionamento dei sistemi di sicurezza (ad esempio con alcuni tipi di batterie al litio).
- Non gettare le batterie nel fuoco o in un forno caldo ed evitare di schiacciarle otagliarle, per prevenire il rischiodi esplosioni.
- Le batterie esposte a temperature ambientalieccessive possonoesplodere operdere liquidio gasinfiammabili.
- Le batterie sottoposte a una pressione atmosferica estremamente bassa possonoesplodere operdere liquidi ogas infiammabili.
- Smaltire le batterie usate seguendole istruzioni.
- Avvertenza: superficie calda! Ilcontattocon la parte metallica dell'involucrodeldispositivo puòcausare ustioni. Non toccare prima chesia trascorsa mezz'ora dallo spegnimento.

Precauzioni

- "+" identifica i terminali positivi del dispositivo utilizzato con corrente continua o che la genera, "-" identifica i terminali negativi del dispositivo utilizzato con corrente continua o che la genera.
- Nonposizionare fiamme libere, come candele accese, aldisopra deldispositivo.
- Installare il dispositivoattenendosi alle istruzioni presenti nella Guida introduttiva.
- Per evitare ilrischiodilesionipersonali, questodispositivodeve essere fissatosaldamente alla superficie diinstallazione, come indicatonelle relative istruzioni.
- ATTENZIONE: Se la staffa è stata progettata per un modello specifico di dispositivo fornito dalla nostra azienda, utilizzare la staffa solo con il dispositivo corrispondente. L'uso con altri dispositivi può provocare l'instabilità dell'impianto e possibili lesioni.

Português

Aviso legal

NA MEDIDA MÁXIMA PERMITIDA PELA LEI APLICÁVEL, ESTEMANUALE O PRODUTO DESCRITO, COM O SEU HARDWARE, SOFTWAREEFIRMWARE, SÃO FORNECIDOS "TAL COMO ESTÃO" E "COM TODAS AS SUAS FALHAS E ERROS". A HIKVISION EXCLUI, DE FORMA EXPLÍCITA OU IMPLÍCITA, GARANTIAS DE, INCLUINDO E SEM LIMITAÇÃO, COMERCIABILIDADE, QUALIDADE DO SERVIÇO OU ADEQUAÇÃO A UMA FINALIDADE ESPECÍFICA. A SUA UTILIZAÇÃO DESTE PRODUTO É FEITA POR SUA CONTA E RISCO. EM CIRCUNSTÂNCIA ALGUMA A HIKVISION SERÁ RESPONSÁVEL PERANTE O UTILIZADOR EM RELAÇÃO A QUAISQUER DANOS ESPECIAIS, CONSEQUENCIAIS, INCIDENTAIS OU INDIRETOS, INCLUINDO, ENTRE OUTROS, DANOS PELA PERDA DE LUCROS COMERCIAIS, INTERRUPÇÃO DA ATIVIDADE, PERDA DE DADOS, CORRUPÇÃO DE SISTEMAS OU PERDA DE DOCUMENTAÇÃO SEJA COM BASE NUMA VIOLAÇÃO DO CONTRATO, ATOS ILÍCITOS (INCLUÍNDO NEGLIGÊNCIA), RESPONSABILIDADE PELO PRODUTO OU, DE OUTRO MODO, RELACIONADA COM A UTILIZAÇÃO DO PRODUTO, AINDA QUE A HIKVISION TENHA SIDO ADVERTIDA QUANTO À POSSIBILIDADE DE TAIS DANOS OU PERDAS.

O UTILIZADOR RECONHECE QUE A NATUREZA DA INTERNET OFERECE RISCOS DE SEGURANÇA INERENTES E QUE A HIKVISION NÃO SERÁ RESPONSABILIZADA POR UM FUNCIONAMENTO ANORMAL, PERDA DE PRIVACIDADE OU OUTROSDANOSRESULTANTESDE ATAQUESINFORMÁTICOS, ATAQUES DE PIRATARIA, INFEÇÃO POR VÍRUSOU OUTROSRISCOS ASSOCIADOS À SEGURANÇA DA INTERNET. NO ENTANTO, A HIKVISION PRESTARÁ APOIO TÉCNICO ATEMPADO, SE SOLICITADO.

O UTILIZADOR ACEITA UTILIZAR ESTE PRODUTO EM CONFORMIDADE COM TODAS AS LEIS APLICÁVEIS E SER O ÚNICO RESPONSÁVEL POR GARANTIR QUE A SUA UTILIZAÇÃO É CONFORME À LEI APLICÁVEL. PARTICULARMENTE, O UTILIZADOR É O RESPONSÁVEL PELA UTILIZAÇÃO DESTE PRODUTO DE MODO QUE NÃO INFRINJA OS DIREITOS DE TERCEIROS, INCLUINDO, ENTRE OUTROS, OSDIREITOS DE PUBLICIDADE, DIREITOSDE PROPRIEDADE INTELECTUAL OU DE PROTEÇÃO DE DADOS, OU QUAISQUER OUTROS DIREITOS DE PRIVACIDADE. O UTILIZADOR NÃO PODERÁ UTILIZAR ESTE PRODUTO PARA QUAISQUER UTILIZAÇÕES FINAIS PROIBIDAS, INCLUINDO O DESENVOLVIMENTO OU PRODUÇÃO DE ARMASDEDESTRUIÇÃO MACIÇA, DESENVOLVIMENTO OU PRODUÇÃO DE QUÍMICOSOU ARMASBIOLÓGICAS, QUAISQUER ATIVIDADESDESENVOLVIDASNO ÂMBITO DEEXPLOSIVOSNUCLEARESOU CICLOSDE COMBUSTÍVELNUCLEAR INSEGURO OU PARA APOIAR ABUSOS AOSDIREITOSHUMANOS.

NA EVENTUALIDADE DA OCORRÊNCIA DE ALGUM CONFLITO ENTRE ESTE MANUALE A LEGISLAÇÃO APLICÁVEL, ESTA ÚLTIMA PREVALECE.

Instruções de segurança

Estas instruções desŌnam-se a garanŌr que o uŌlizador possa uŌlizar oprodutocorretamente para evitar perigos ouperdas materiais.
As medidas de precaução estão divididas entre Aviso e Advertência:
Avisos: A nãoobservância das advertências pode resultar em lesões graves oumorte.
Advertência: A nãoobservância dasprecauções pode resultar em lesões ouem danos noequipamento.

Advertências

- Durante a utilizaçãodoproduto, o utilizador tem de estar em estrita conformidade com asnormasde segurança elétrica dopaíse região.
- O dispositivodeve ser ligadoa uma tomada da rede elétrica com terra.
- A tomada deverá estar instalada pertodoequipamento e ser facilmente acessível.
- Este dispositivo não é adequado para utilização em locaisonde a presença de criançasseja provável.
- ADVERTÊNCIA: Existe risco de explosão se a bateria for substituída por outra de tipo incorreto.
- A substituiçãoincorreta da bateria por outra de tipoincorretopode destruir uma proteção(por exemplo, nocasode alguns tipos de bateria de lítio).
- Nãoproceda à eliminaçãoda bateria numa fogueira oufornoquente, ou mediante esmagamentooucorte mecânicoda mesma pois talpode resultar numa explosão.
- Nãodeixe a bateria num ambiente com temperaturas extremamente elevadas pois talpode resultar numa explosãoouna fuga de líquidoinflamávelougás.
- Nãosujeite a bateria a pressão de ar extremamente baixa pois talpoderá resultar numa explosãode líquidoinflamávelou gás.
- Elimine pilhas/bateriasusadasde acordo com asinstruções.
- Avisode superfície quente! Ocontacto com oscomponentesmetálicosda caixa dodispositivopode provocar queimaduras. Evite o contactodurante a primeira meia-hora apósa desativação do mesmo.

Advertência

- "+" identifica os terminais positivos dodispositivo que é utilizadocom, ougera, corrente direta e "-" identifica o(s) terminal(is) negativo(s) dodispositivoque é utilizado com, ou gera, corrente direta.
- Nãodeverãoser colocadas fontes de chama livre, como velas acesas, sobre o dispositivo.
- Instale o dispositivo de acordo com asinstruçõesno Guia de início rápido.
- Para evitar a ocorrência de lesões, este dispositivo deve ser corretamente fixadona superfície da instalação em conformidade com as instruções de instalação.
- ADVERTÊNCIA: Se osuporte estiver concebidopara um modelode dispositivoespecíficoda nossa empresa, apenasutilize osuporte com odispositivo correspondente. A utilizaçãocom outros dispositivospode resultar em instabilidade e causar ferimentos.

Magyar

Felelősségkizárás

EZT A KÉZIKÖNYVET, VALAMINT A BENNE SZEREPLŐ TERMÉKET ANNAK HARDVER-, SZOFTVER-ÖSSZETEVŐIVEL ÉS FIRMWARE-ÉVEL EGYÜTT „EREDETI FORMÁBAN" BIZTOSÍTJUK, „BELEÉRTVE AZOK ÖSSZESESETLEGESHIBÁJÁT". A HIKVISION NEM VÁLLAL SEM KIFEJEZETT, SEM TÖRVÉNY ÁLTAL VÉLELMEZETT JÓTÁLLÁST, TÖBBEK KÖZÖTT – DE NEM KORLÁTOZVA – A TERMÉK ÉRTÉKESÍTHETŐSÉGÉRE, MEGFELELŐ MINŐSÉGÉRE, VALAMINT ADOTT CÉLRA VALÓ ALKALMASSÁGÁRA. A TERMÉKET KIZÁRÓLAG SAJÁT FELELŐSSÉGÉRE HASZNÁLHATJA. A HIKVISION SEMMILYEN ESETBEN SEM VÁLLAL FELELŐSSÉGET ÖN FELÉ SEMMILYEN KÜLÖNLEGES, KÖVETKEZMÉNYES, JÁRULÉKOS VAGY KÖZVETETT KÁRÉRT, BELEÉRTVE TÖBBEK KÖZÖTT A TERMÉK HASZNÁLATÁVAL ÖSSZEFÜGGÉSBEN AZ ÜZLETI HASZON ELVESZTÉSÉBŐL, AZ ÜZLETMENET MEGSZAKADÁSÁBÓL, VALAMINT AZ ADATOK VAGYDOKUMENTUMOK ELVESZTÉSÉBŐLEREDŐ KÁROKAT, TÖRTÉNJEN EZSZERZŐDÉSSZEGÉS VAGYKÁROKOZÁS(BELEÉRTVE A GONDATLANSÁGOT)EREDMÉNYEKÉNT, MÉG AKKOR SEM, HA A HIKVISION VÁLLALATOT TÁJÉKOZTATTÁK AZILYEN KÁROK BEKÖVETKEZÉSÉNEK LEHETŐSÉGÉRŐL.

ÖN TUDOMÁSULVESZI, HOGYAZ INTERNETTERMÉSZETÉBŐLFAKADÓAN REJTKOCKÁZATOKAT, ÉSA HIKVISION SEMMILYEN FELELŐSSÉGETNEM VÁLLALA RENDELLENES MŰKÖDÉSÉRT, A SZEMÉLYES ADATOK KISZIVÁRGÁSÁÉRT VAGY MÁS OLYAN KÁROKÉRT, AMELYEKET KIBERTÁMADÁSOK, HACKERTÁMADÁSOK, VÍRUSFERTŐZÉSEK VAGY MÁS INTERNETES BIZTONSÁGI VESZÉLYEK OKOZTAK; A HIKVISION AZONBAN KÉRÉSRE IDŐBEN MŰSZAKI TÁMOGATÁST NYÚJT.

ÖN ELFOGADJA, HOGY EZT A TERMÉKET KIZÁRÓLAG A VONATKOZÓ TÖRVÉNYI ELŐÍRÁSOK BETARTÁSÁVAL HASZNÁLJA, ÉS HOGY A VONATKOZÓ TÖRVÉNYEKNEK MEGFELELŐ HASZNÁLATKIZÁRÓLAG AZ ÖN FELELŐSSÉGE. KÜLÖNÖSKÉPPEN AZ ÖN FELELŐSSÉGE, HOGY A TERMÉK HASZNÁLATA SORÁN NE SÉRTSEHARMADIK FÉL JOGAIT, BELEÉRTVE, DE NEM KORLÁTOZVA A NYILVÁNOSSÁGRA, SZELLEMI TULAJDONRA, ADATOK VÉDELMÉRE ÉS EGYÉB SZEMÉLYES ADATOKRA VONATKOZÓ JOGOKAT. A TERMÉKET NEM HASZNÁLHATJA TILTOTT CÉLRA, BELEÉRTVE A TÖMEGPUSZTÍTÓ FEGYVEREK FEJLESZTÉSÉT VAGY GYÁRTÁSÁT, A VEGYI VAGY BIOLÓGIAI FEGYVEREK FEJLESZTÉSÉT VAGY GYÁRTÁSÁT, VALAMINT BÁRMILYEN, ROBBANÁSVESZÉLYES VAGY NEM BIZTONSÁGOS NUKLEÁRIS HASADÓANYAG-CIKLUSSAL KAPCSOLATOS TEVÉKENYSÉGET, ILLETVE EMBERI JOGI VISSZAÉLÉSEKET TÁMOGATÓ MÓDON TÖRTÉNŐ FELHASZNÁLÁST.

HA A JELEN KÉZIKÖNYV ÉS A HATÁLYOS TÖRVÉNY KÖZÖTT ELLENTMONDÁS TAPASZTALHATÓ, AKKOR AZUTÓBBI A MÉRVADÓ.

Biztonsági utasítások

Jelen utasítások arra szolgálnak, hogy a felhasználó helyesen használhassa a terméket, elkerülve a veszélyeket és megelőzve az anyagi károkat.
Az óvintézkedések Figyelmeztetés és Vigyázat címekkel vannak elkülönítve:
Figyelmeztetések: A figyelmeztetések be nem tartása súlyos, vagy akár halálos sérülést is okozhat.
Vigyázat: A Vigyázat címmelellátoŌ jelzések be nem tartása sérülést vagy a berendezés károsodását okozhatják.

Figyelmeztetések

- A termék használata soránaz ország és a régióelektromos biztonsági előírásait szigorúanbe kelltartani.
- A készüléket földelt hálózati aljzatra kell csatlakoztatni.
- A hálózatialjzat a készülék közelébenlegyen, könnyenhozzáférhetőhelyen.
- Ez a készülék nem használhatóolyanhelyen, aholgyermekek lehetnek jelen.
- VIGYÁZAT: Az akkumulátor nem megfelelőtípusúra cseréléserobbanásveszélyt idézhet elő.
- Az akkumulátor nem megfelelőtípussaltörténőhelyettesítése hatástalaníthat adott biztonságiberendezéseket (példáulbizonyos típusúlítiumos akkumulátorok esetében).
- Tilos az akkumulátort tűzbevagy forró sütőbe helyezni, illetve összetörnivagy szétvágni, mert ez robbanást okozhat.
- Tilos az akkumulátort rendkívülmagas környezetihőmérsékletnek kitenni, mert ez robbanást, illetvegyúlékony folyadékvagy gáz szivárgását idézhetielő.
- Tilos az akkumulátort rendkívülalacsony légnyomásnak kitenni, mert ez robbanást, illetve gyúlékony folyadék vagy gáz szivárgását okozhatja.
- A használt akkumulátorokat azutasításoknak megfelelően semlegesítse.
- Forrófelületekrevonatkozófigyelmeztetés! A készülékház fémbőlkészült részének megérintése égésisérülést okozhat. Kérjük, a kikapcsolást követően legalább félóráig ne érintse meg.

Vigyázat

- A „+"jelzés a készülék egyenáramot használóvagy gerjesztő pozitív csatlakozóitjelöli, míg a „-"jelzés a készülék egyenáramot használóvagy gerjesztő negatív csatlakozóit.
- Tilosa készüléken nyílt lángforrást, pl. gyertyát elhelyezni.
- A készüléket a gyors üzembe helyezésiútmutató előírásainak megfelelően telepítse.
- A balesetveszély elkerülése érdekébena készüléket szilárdan a rögzítési felülethez kell erősíteni, az üzembe helyezésiutasításoknak megfelelően.
- VIGYÁZAT: Ha a konzola vállalatunk egy speciáliskészülékmodelljéhez készült, akonzolt kizárólag ahhoz a készülékhez használja. Ha máseszközökkel használja, a konzolinstabillá válhat, és sérülést okozhat.

Slovenčina

OdmietnuƟe zodpovednosƟ

V MAXIMÁLNOM MOŽNOM ROZSAHU, KTORÝ POVOĽUJÚ PRÍSLUŠNÉ PRÁVNE PREDPISY, SA TÁTO PRÍRUČKA A OPÍSANÝ PRODUKT SPOLU S JEHO HARDVÉROM, SOFTVÉROM A FIRMVÉROM, DODÁVAJÚ V STAVE „AKO SÚ" A „SO VŠETKÝMI PORUCHAMI A CHYBAMI". SPOLOČNOSŤ HIKVISION NEPOSKYTUJE ŽIADNE VÝSLOVNÉ ANI PREDPOKLADANÉ ZÁRUKY, OKREM INÉHO VRÁTANE ZÁRUKY PREDAJNOSTI, USPOKOJIVEJ KVALITY ALEBO VHODNOSTI NA KONKRÉTNY ÚČEL. POUŽÍVANIE PRODUKTU JE NA VAŠE VLASTNÉ RIZIKO. SPOLOČNOSŤ HIKVISION V ŽIADNOM PRÍPADE NENESIE ZODPOVEDNOSŤ ZA ŽIADNE OSOBITNÉ, NÁSLEDNÉ, NÁHODNÉ ALEBO NEPRIAME ŠKODY, OKREM INÉHO VRÁTANE ŠKÔD Z UŠLÉHO PODNIKATEĽSKÉHO ZISKU, PRERUŠENIA PODNIKANIA, STRATY ÚDAJOV, POŠKODENIA SYSTÉMOV ALEBO STRATY DOKUMENTÁCIE, ČI UŽ NA ZÁKLADE PORUŠENIA ZMLUVY, PREČINU (VRÁTANE NEDBALOSTI), ZODPOVEDNOSTI ZA PRODUKT ALEBO INAK V SÚVISLOSTI S POUŽÍVANÍM PRODUKTU, A TO ANI V PRÍPADE, AK BOLA SPOLOČNOSŤ HIKVISION UPOZORNENÁ NA MOŽNOSŤ TAKÝCHTO ŠKÔD.

UZNÁVATE, ŽE POVAHA INTERNETU UMOŽŇUJE INHERENTNÉ BEZPEČNOSTNÉ RIZIKÁ A SPOLOČNOSŤ HIKVISION NENESIE ŽIADNU ZODPOVEDNOSŤ ZA NEŠTANDARDNÚ PREVÁDZKU, ÚNIK OSOBNÝCH ÚDAJOV ANI ZA INÉ ŠKODY V DÔSLEDKU KYBERNETICKÉHO ÚTOKU, HAKERSKÉHO ÚTOKU, VÍRUSOVEJ INFEKCIE ALEBO INÝCH BEZPEČNOSTNÝCH RIZÍK SIETE INTERNET; VPRÍPADE POTREBY VŠAK SPOLOČNOSŤ HIKVISION POSKYTNE VČASNÚ TECHNICKÚ PODPORU.

SÚHLASÍTE S POUŽÍVANÍM TOHTO PRODUKTU V SÚLADE SO VŠETKÝMI PRÍSLUŠNÝMI ZÁKONMI A NESIETE VÝHRADNÚ ZODPOVEDNOSŤ ZA ZABEZPEČENIE, ABY VAŠE POUŽÍVANIE BOLO V SÚLADE SPRÍSLUŠNÝMI ZÁKONMI. STE OBZVLÁŠŤ ZODPOVEDNÍ ZA POUŽÍVANIE TOHTO PRODUKTU SPÔSOBOM, KTORÝ NEPORUŠUJE PRÁVA TRETÍCH STRÁN, OKREM INÉHO PRÁVA PUBLICITY, PRÁVA DUŠEVNÉHO VLASTNÍCTVA, PRÁVA NA OCHRANU ÚDAJOV A INÉ PRÁVA NA OCHRANU SÚKROMIA. TENTO PRODUKT NESMIETE POUŽÍVAŤ NA ŽIADNE ZAKÁZANÉ ÚČELY VRÁTANE VÝVOJA ALEBO VÝROBY ZBRANÍ HROMADNÉHO NIČENIA, VÝVOJA ALEBO VÝROBY CHEMICKÝCH ALEBO BIOLOGICKÝCH ZBRANÍ, AKÝCHKOĽVEK AKTIVÍT V SÚVISLOSTI S AKOUKOĽVEK JADROVOU VÝBUŠNINOU ALEBO NEBEZPEČNÝM CYKLOM JADROVÉHO PALIVA, ALEBO NA PODPORU ZNEUŽÍVANIA ĽUDSKÝCH PRÁV.

VPRÍPADE AKÉHOKOĽVEK NESÚLADU MEDZI TOUTO PRÍRUČKOU A PRÍSLUŠNÝMI PRÁVNYMI PREDPISMI MAJÚ PREDNOSŤ PRÍSLUŠNÉ PRÁVNE PREDPISY.

Bezpečnostné pokyny

Tietopokyny slúžia na zabezpečenie správnehopoužívania produktu používateľom scieľom predchádzať vzniku nebezpečenstva alebo majetkovým stratám.
Preventɩvne opatrenia súrozdelené na Výstrahy a Upozornenia:
Výstrahy: Nedodržanie niektorej výstrahy mohlo spôsobiť vážne zranenie alebousmrtenie.
Upozornenia: Nedodržanie niektorého zupozornení by mohlo spôsobiť zranenie alebo poškodenie zariadenia.

Výstrahy

- Pripoužívaníproduktuje potrebné, aby ste dôsledne dodržiavalielektroinštalačné bezpečnostné predpisy platné na celoštátneja regionálnejúrovni.
- Zariadenie musíbyť pripojené k uzemnenejsieťovej zásuvke.
- Zásuvka sa musí nainštalovať v blízkosti zariadenia a musí byť ľahko dostupná.
- Toto zariadenie nie jevhodné na použitie na miestach, kde sa môžunachádzať aj deti.
- POZOR: Rizikovýbuchu v prípadevýmeny batérie za nesprávny typ.
- Prinevhodnejvýmene batérie za nesprávny typ sa môže deaktivovať bezpečnostný prvok (napríklad priniektorých typochlítiovýchbatérií).
- Batériunevkladajte doohňa alebohorúcej rúry ani ju mechanicky nedrvte ani nerežte, pretožeby tomohlospôsobiťvýbuch.
- Batériunenechávajtev prostredís mimoriadne vysokou teplotou, čo môže viesť k výbuchualeboúnikuhorľavýchkvapalínalebo plynov.
- Batériunevystavujte mimoriadne nízkemutlakuvzduchu, čo môže viesť k výbuchu alebo únikuhorľavýchkvapalínalebo plynov.
- Použité batérie zlikvidujte podľa príslušnýchpokynov.
- Výstraha predhorúcim povrchom! Dotyk kovovej častiplášťa zariadenia môže spôsobiť popáleniny. Nedotýkajte sa hoskôr ako pol hodiny po vypnutí zariadenia.

Upozornenia

- + označuje svorky s kladnoupolaritouv prípade zariadenia, ktoré sa používa s jednosmerným prúdom alebohovytvára, a - označuje svorky so zápornou polaritouv prípade zariadenia, ktoré sa používa s jednosmerným prúdom alebohovytvára.
- Na zariadenie sa nesmúumiestňovať žiadne zdroje otvorenéhoohňa, napríkladzapálené sviečky.
- Zariadenie namontujte podľa pokynov v stručnej úvodnej príručke.
- Aby sa predišlo zraneniu, musíbyť zariadenie bezpečne pripevnené k inštalačnémupovrchupodľa inštalačných pokynov.
- POZOR: Ak je daná konzola určená pre špecifický modelzariadenia odnašej spoločnosti, použite na tejtokonzole lenzodpovedajúce zariadenie. Použitím inýchzariadenísa dané zariadenie môže stať nestabilným a spôsobiť zranenie.

Español

Descargo deresponsabilidad

EN LA MEDIDA MÁXIMA PERMITIDA POR LAS LEYES APLICABLES, ESTE MANUAL Y EL PRODUCTO DESCRITO —INCLUIDOS SU HARDWARE, SOFTWARE Y FIRMWARE— SE SUMINISTRAN «TAL CUAL» Y «CON TODOS SU FALLOS Y ERRORES». HIKVISION NO OFRECE GARANTÍAS, EXPLÍCITAS O IMPLÍCITAS, INCLUIDAS, A MODO ENUNCIATIVO, COMERCIABILIDAD, CALIDAD SATISFACTORIA O IDONEIDAD PARA UN PROPÓSITO EN PARTICULAR. EL USO QUE HAGA DEL PRODUCTO CORRE BAJO SU ÚNICO RIESGO. EN NINGÚN CASO HIKVISION PODRÁ CONSIDERARSE RESPONSABLE ANTE USTED DE NINGÚN DAÑO ESPECIAL, CONSECUENTE, INCIDENTAL O INDIRECTO, INCLUYENDO, ENTRE OTROS, DAÑOSPOR PÉRDIDASDE BENEFICIOS COMERCIALES, INTERRUPCIÓN DE LA ACTIVIDAD COMERCIAL, PÉRDIDA DE DATOS, CORRUPCIÓN DE LOS SISTEMASO PÉRDIDA DEDOCUMENTACIÓN, YA SEA POR INCUMPLIMIENTO DEL CONTRATO, AGRAVIO (INCLUYENDO NEGLIGENCIA), RESPONSABILIDAD DEL PRODUCTO O EN RELACIÓN CON EL USO DELPRODUCTO, INCLUSO CUANDO HIKVISION HAYA RECIBIDO UNA NOTIFICACIÓN DELA POSIBILIDAD DEDICHOSDAÑOSO PÉRDIDAS.

USTED RECONOCE QUE LA NATURALEZA DE INTERNET IMPLICA RIESGOS DE SEGURIDAD INHERENTES Y HIKVISION NO TENDRÁ NINGUNA RESPONSABILIDAD POR EL FUNCIONAMIENTO ANORMAL, FILTRACIONESDEPRIVACIDADU OTROSDAÑOS RESULTANTESDE ATAQUESCIBERNÉTICOS, ATAQUESDEHACKERS, INFECCIONESDEVIRUS U OTROSRIESGOSDE SEGURIDADDEINTERNET; SIN EMBARGO, HIKVISION PROPORCIONARÁ APOYO TÉCNICO OPORTUNO DE SER NECESARIO.

USTED ACEPTA USAR ESTE PRODUCTO DE CONFORMIDAD CON TODAS LAS LEYES APLICABLES Y SOLO USTED ES EL ÚNICO RESPONSABLE DE ASEGURAR QUE EL USO CUMPLA CON DICHASLEYES. EN ESPECIAL, USTEDESRESPONSABLEDEUSAR ESTEPRODUCTO DEFORMA QUENO INFRINJA LOSDERECHOSDETERCEROS, INCLUYENDO, A MODO ENUNCIATIVO, DERECHOS DE PUBLICIDAD, DERECHOS DE PROPIEDAD INTELECTUAL, DERECHOS RELATIVOS A LA PROTECCIÓN DE DATOS Y OTROS DERECHOS RELATIVOS A LA PRIVACIDAD. NO UTILIZARÁ ESTEPRODUCTO PARA NINGÚN USO FINALPROHIBIDO, INCLUYENDO EL DESARROLLO O LA PRODUCCIÓN DE ARMAS DE DESTRUCCIÓN MASIVA, EL DESARROLLO O PRODUCCIÓN DE ARMASQUÍMICASO BIOLÓGICAS, NINGUNA ACTIVIDAD EN EL CONTEXTO RELACIONADO CON ALGÚN EXPLOSIVO NUCLEAR O EL CICLO DE COMBUSTIBLE NUCLEAR INSEGURO O EN APOYO DE ABUSOSDE LOSDERECHOSHUMANOS.

EN CASO DEHABER CONFLICTO ENTREESTE MANUAL YLA LEGISLACIÓN VIGENTE, ESTA ÚLTIMA PREVALECERÁ.

Instrucciones de seguridad

Estas instrucciones estándesŌnadas a garanŌzar que elusuariopueda uŌlizar elproductocorrectamente para evitar peligros opérdidas materiales.
Las medidas de precauciónse dividen enAdvertencias y Precauciones:
Advertencias: La inobservancia de cualquiera de lasadvertenciaspuede causar lesionesgraves o la muerte.
Precauciones: El incumplimiento de alguna de lasprecaucionespuede causar lesiones o daños en el equipo.

Advertencias

- Para usar elproductodebe cumplir estrictamente con la normativa de seguridadeléctrica de supaís y región.
- Eldispositivodebe conectarse a una toma de corriente conconexión a tierra.
- La toma de corriente tiene que estar cerca delequipo y ser de fácilacceso.
- Este aparato no es adecuado para su uso en lugares donde pueda haber niños.
- PRECAUCIÓN: Riesgode explosiónsise reemplaza la batería por otra de tipoincorrecto.
- Una sustituciónina decuada de la batería por otra de tipoincorrectopodría inhabilitar alguna medida de protección(por ejemplo, enelcasode algunas bateríasde litio).
- Noarroje la batería al fuego ni la meta en un horno caliente, ni intente aplastar ocortar mecánicamente la batería, ya que podría explotar.
- Nodeje la batería enlugares con temperaturas extremadamente altas, ya que podría explotar otener fugas de líquidoelectrolítico ogas inflamable.
- Nopermita que la batería quede expuesta a una presiónde aire extremadamente baja, ya que podría explotar o tener fugasde líquidoelectrolítico o gas inflamable.
- Deshágase de lasbateríasusadasconforme a lasinstrucciones.
- ¡Avisode superficie caliente! Tocar la parte metálica de la carcasa del aparatopuede causar quemaduras. Por favor, no toque hasta media hora despuésde apagarla.

Precauciones

- "+" identifica los terminales positivos deldispositivo que se utiliza ogenera corriente continua y "-" identifica los terminales negativos del dispositivoque se utiliza ogenera corriente continua.
- Nocoloque llamas descubiertas, comovelas encendidas, sobre eldispositivo.
- Instale el dispositivo de acuerdo con lasinstruccionesde la Guía de inicio rápido.
- Para evitar lesiones, este dispositivodebe fijarse firmemente a la superficie de instalación de acuerdoconlasinstruccionesde instalación.
- PRECAUCIÓN: Si el soporte está diseñado para un modelo de dispositivo específico de nuestra empresa, utilice el soporte únicamente con el dispositivo correspondiente. Eluso conotros dispositivos puede provocar inestabilidad y causar lesiones.

ČešƟna

Prohlášení ovyloučení odpovědnosƟ

TATO PŘÍRUČKA A POPISOVANÉ PRODUKTY VČETNĚ PŘÍSLUŠNÉHO HARDWARU, SOFTWARU A FIRMWARU JSOU VMAXIMÁLNÍM ROZSAHU PŘÍPUSTNÉM PODLE ZÁKONA POSKYTOVÁNY, „JAK STOJÍ A LEŽÍ", A „SEVŠEMIVADAMI A CHYBAMI". SPOLEČNOST HIKVISION NEPOSKYTUJE ŽÁDNÉ VÝSLOVNÉ ANI PŘEDPOKLÁDANÉZÁRUKYZAHRNUJÍCÍ MIMO JINÉ PRODEJNOST, USPOKOJIVOU KVALITU NEBO VHODNOST KE KONKRÉTNÍM ÚČELŮM. POUŽÍVÁNÍ TOHOTO PRODUKTU JE NA VAŠE VLASTNÍ RIZIKO. SPOLEČNOST HIKVISION V ŽÁDNÉM PŘÍPADĚ NENESE ODPOVĚDNOST ZA JAKÉKOLI ZVLÁŠTNÍ, NÁSLEDNÉ, NÁHODNÉ NEBO NEPŘÍMÉ ŠKODY ZAHRNUJÍCÍ MIMO JINÉ ŠKODY ZE ZTRÁTY OBCHODNÍHO ZISKU, PŘERUŠENÍ OBCHODNÍ ČINNOSTI NEBO ZTRÁTY DAT, POŠKOZENÍ SYSTÉMŮ NEBO ZTRÁTY DOKUMENTACE V SOUVISLOSTI S POUŽÍVÁNÍM TOHOTO VÝROBKU BEZ OHLEDU NA TO, ZDA TAKOVÉ ŠKODY VZNIKLY Z DŮVODU PORUŠENÍ SMLOUVY, OBČANSKOPRÁVNÍHO PŘEČINU (VČETNĚ NEDBALOSTI) ČI ODPOVĚDNOSTI ZA VÝROBEK, A TO ANI VPŘÍPADĚ, ŽE SPOLEČNOSTHIKVISION BYLA NA MOŽNOST TAKOVÝCHTO ŠKODNEBO ZTRÁTYUPOZORNĚNA.

BERETENA VĚDOMÍ, ŽE INTERNETSVOU PODSTATOU PŘEDSTAVUJE SKRYTÁ BEZPEČNOSTNÍ RIZIKA A SPOLEČNOSTHIKVISION PROTO NEPŘEBÍRÁ ŽÁDNOU ODPOVĚDNOST ZA NESTANDARDNÍ PROVOZNÍ CHOVÁNÍ, ÚNIK OSOBNÍCH ÚDAJŮ NEBO JINÉ ŠKODY VYPLÝVAJÍCÍ Z KYBERNETICKÉHO ČI HACKERSKÉHO ÚTOKU, NAPADENÍ VIREM NEBO ŠKODYZPŮSOBENÉJINÝMI INTERNETOVÝMI BEZPEČNOSTNÍMI RIZIKY. SPOLEČNOSTHIKVISION VŠAK VPŘÍPADĚPOTŘEBY POSKYTNEVČASNOU TECHNICKOU PODPORU.

SOUHLASÍTE S TÍM, ŽE TENTO PRODUKT BUDE POUŽÍVÁN V SOULADU SE VŠEMI PLATNÝMI ZÁKONY A VÝHRADNĚ ODPOVÍDÁTE ZA ZAJIŠTĚNÍ, ŽE VAŠE UŽÍVÁNÍ BUDE V SOULADU SPLATNOU LEGISLATIVOU. ODPOVÍDÁTE ZEJMÉNA ZA POUŽÍVÁNÍ PRODUKTU ZPŮSOBEM, KTERÝ NEPORUŠUJE PRÁVA TŘETÍCH STRAN, COŽZAHRNUJE MIMO JINÉ PRÁVO NA OCHRANU OSOBNOSTI, PRÁVO DUŠEVNÍHO VLASTNICTVÍ NEBO PRÁVO NA OCHRANU OSOBNÍCH ÚDAJŮ A DALŠÍ PRÁVA NA OCHRANU SOUKROMÍ. TENTO PRODUKT NESMÍTE POUŽÍVAT K JAKÝMKOLI NEDOVOLENÝM KONCOVÝM ÚČELŮM VČETNĚ VÝVOJE ČI VÝROBY ZBRANÍ HROMADNÉHO NIČENÍ, VÝVOJE NEBO VÝROBY CHEMICKÝCH ČI BIOLOGICKÝCH ZBRANÍ NEBO JAKÝCHKOLI ČINNOSTÍ SOUVISEJÍCÍCH S JADERNÝMI VÝBUŠNINAMI NEBO NEBEZPEČNÝM JADERNÝM PALIVOVÝM CYKLEM ČI K PODPOŘE PORUŠOVÁNÍ LIDSKÝCH PRÁV.

VPŘÍPADĚJAKÉHOKOLI ROZPORU MEZI TÍMTO NÁVODEM A PŘÍSLUŠNÝMI ZÁKONYPLATÍ DRUHÉ ZMÍNĚNÉ.

Bezpečnostní pokyny

Účelem těchtopokynůje zajisŌt, aby uživatel mohlvýrobek správně používat a zabránilose nebezpečí neboújmě na majetku.
Toto opatření se dělí na Upozornění a Výstrahy:
Výstrahy: Nedodrženíkterékolivýstrahy může způsobit vážné zranění nebosmrt.
Upozornění: Nedodrženíkteréhokoliupozorněnímůže způsobit zranění nebopoškozenívybavení.

Výstrahy

- Při používání výrobku je nutné přísně dodržovat všechny národní a místní předpisy týkající se elektrické bezpečnosti.
- Zařízenímusíbýt připojeno k uzemněné síťové zásuvce.
- Síťová zásuvka musíbýt namontována v blízkosti zařízenía musíbýt snadnopřístupná.
- Toto zařízenínenívhodné propoužitív místech, na kterýchse mohouvyskytovat děti.
- UPOZORNĚNÍ: Přivýměně baterie za nesprávný typ hrozí nebezpečí výbuchu.
- Vyměníte-libateriizanesprávný typ, může dojít k poškození bezpečnostního prvku (například v případě některých typůlithiovýchbaterií).
- Nevhazujte doohně, nevkládejte dohorké trouby, mechanicky jinedrťte anineřezejte. Mohloby dojít k výbuchu.
- Neponechávejte bateriiv prostředís extrémně vysokouteplotou, protože by mohlo dojít k výbuchunebo únikuhořlavé kapalinynebo plynu.
- Nevystavujte baterii extrémně nízkému tlaku vzduchu, protože by mohlo dojít k výbuchu nebo úniku hořlavé kapaliny nebo plynu.
- Použité baterie zlikvidujte podle pokynů.
- Výstraha předhorkým povrchem! Dotknutíse kovové součástikrytuzařízenímůže způsobit popáleniny. Během půlhodiny povypnutíse jínedotýkejte.

Upozornění

- + označuje kladné póly zařízení, které se používá nebogeneruje stejnosměrný proud, a -označuje záporný pól(póly)zařízení, které se používá nebogeneruje stejnosměrný proud.
- Na zařízení se nesmí pokládat zdroje otevřeného ohně jako například hořící svíčky.
- Nainstalujte zařízenípodle pokynůve stručné příručce.
- Toto zařízeníje třeba vsouladu s montážnímipokyny bezpečně připevnit k montážnímu povrchu, aby nedošlo ke zranění.
- UPOZORNĚNÍ: Pokudje držák určenprokonkrétnímodelzařízenínašíspolečnosti, používejte ho pouze sodpovídajícím zařízením. Připoužitísjiným zařízením může být instalace nestabilnía může dojít ke zranění.

Polski

Zastrzeżenia prawne

W PEŁNYM ZAKRESIE DOZWOLONYM PRZEZ OBOWIĄZUJĄCE PRAWO TEN PODRĘCZNIK, OPISANY PRODUKT I ZWIĄZANEZ NIM WYPOSAŻENIE ORAZ OPROGRAMOWANIE APLIKACYJNE I UKŁADOWE SĄ UDOSTĘPNIANE NA ZASADACH „AS IS" BEZ GWARANCJI BRAKU USTEREK I BŁĘDÓW („WITH ALL FAULTS AND ERRORS"). FIRMA HIKVISION NIE UDZIELA ŻADNYCH WYRAŹNYCH ANI DOROZUMIANYCH GWARANCJI, TAKICH JAK GWARANCJE DOTYCZĄCE PRZYDATNOŚCI HANDLOWEJ, JAKOŚCI LUB PRZYDATNOŚCI DO OKREŚLONEGO CELU. UŻYTKOWNIK KORZYSTA Z PRODUKTU NA WŁASNE RYZYKO. NIEZALEŻNIE OD OKOLICZNOŚCI FIRMA HIKVISION NIE PONOSI ODPOWIEDZIALNOŚCI ZA STRATY SPECJALNE, NASTĘPCZE, UBOCZNE LUB POŚREDNIE, TAKIE JAK STRATA OCZEKIWANYCH ZYSKÓW Z DZIAŁALNOŚCI BIZNESOWEJ, PRZERWY W DZIAŁALNOŚCI BIZNESOWEJ, USZKODZENIE SYSTEMÓW ALBO STRATA DANYCH LUB DOKUMENTACJI, WYNIKAJĄCE Z NARUSZENIA UMOWY, PRZEWINIENIA (ŁĄCZNIE Z ZANIEDBANIEM), ODPOWIEDZIALNOŚCI ZA PRODUKT LUB INNYCH OKOLICZNOŚCI, ZWIĄZANE Z UŻYCIEM TEGO PRODUKTU, NAWET JEŻELI FIRMA HIKVISION ZOSTAŁA POINFORMOWANA O MOŻLIWOŚCI WYSTĄPIENIA TAKICH SZKÓDLUB STRAT.

UŻYTKOWNIK PRZYJMUJE DO WIADOMOŚCI, ŻE KORZYSTANIE Z INTERNETU JEST ZWIĄZANE Z ZAGROŻENIAMI DLA BEZPIECZEŃSTWA, A FIRMA HIKVISION NIE PONOSI ODPOWIEDZIALNOŚCI ZA NIEPRAWIDŁOWE FUNKCJONOWANIE, NIEAUTORYZOWANE UJAWNIENIE POUFNYCH INFORMACJI LUB INNE SZKODY WYNIKAJĄCE Z ATAKU CYBERNETYCZNEGO, ATAKU HAKERA, DZIAŁANIA WIRUSÓW LUB INNYCH ZAGROŻEŃ DLA BEZPIECZEŃSTWA W INTERNECIE. FIRMA HIKVISION ZAPEWNI JEDNAK POMOC TECHNICZNĄ W ODPOWIEDNIM CZASIE, JEŻELI BĘDZIETO WYMAGANE.

UŻYTKOWNIK ZOBOWIĄZUJE SIĘ DO KORZYSTANIA Z PRODUKTU ZGODNIE Z PRZEPISAMI I PRZYJMUJE DO WIADOMOŚCI, ŻE JEST ZOBOWIĄZANY DO ZAPEWNIENIA ZGODNOŚCI UŻYCIA PRODUKTU Z PRZEPISAMI. W SZCZEGÓLNOŚCI UŻYTKOWNIK JEST ZOBOWIĄZANY DO KORZYSTANIA Z PRODUKTU W SPOSÓB, KTÓRY NIE NARUSZA PRAW STRON TRZECICH, DOTYCZĄCYCH NA PRZYKŁAD WIZERUNKU KOMERCYJNEGO, WŁASNOŚCI INTELEKTUALNEJ LUB OCHRONY DANYCH I PRYWATNOŚCI. UŻYTKOWNIK NIE BĘDZIE UŻYWAĆ PRODUKTU DO CELÓW ZABRONIONYCH, TAKICH JAK OPRACOWANIE LUB PRODUKCJA BRONI MASOWEGO RAŻENIA ALBO BRONI CHEMICZNEJ LUB BIOLOGICZNEJ ORAZ DZIAŁANIA ZWIĄZANE Z WYBUCHOWYMI MATERIAŁAMI NUKLEARNYMI, NIEBEZPIECZNYM NUKLEARNYM CYKLEM PALIWOWYM LUB ŁAMANIEM PRAW CZŁOWIEKA.

W PRZYPADKU NIEZGODNOŚCI NINIEJSZEGO PODRĘCZNIKA Z OBOWIĄZUJĄCYM PRAWEM WYŻSZYPRIORYTETBĘDZIEMIAŁO OBOWIĄZUJĄCE PRAWO.

Zalecenia dotyczące bezpieczeństwa

Te zalecenia umożliwiają prawidłowe korzystanie z produktui zapobieganie zagrożeniuużytkowników lub zniszczeniuwyposażenia.
Środki ostrożności wymienione w instrukcji zostały podzielone na ostrzeżenia iuwagi:
Ostrzeżenia: Ignorowanie ostrzeżeńmoże spowodować poważne zranienie, a nawet zgon.
Przestrogi: Ignorowanie przestróg może spowodować zranienie osób lub uszkodzenie wyposażenia.

Ostrzeżenia

- Produkt powinienbyć użytkowany zgodnie z rozporządzeniami dotyczącymibezpiecznegokorzystania zurządzeńelektrycznych, obowiązującymiw danym kraju lub regionie.
- Urządzenie musi być podłączone do uziemionego gniazda sieci elektrycznej.
- Gniazdosieci elektrycznej powinnobyć zainstalowane w łatwodostępnym miejscuw pobliżu urządzenia.
- Urządzenie nie powinno być używane w lokalizacjach, w którychmogą przebywać dzieci.
- PRZESTROGA: Zainstalowanie nieodpowiedniej baterii może spowodować wybuch.
- Zainstalowanie nieodpowiedniej baterii może spowodować zagrożenie (dotyczy to naprzykładniektórychbaterii litowych).
- Wrzucenie bateriidoognia lubrozgrzanego pieca albo zgniecenie lubprzecięcie baterii może spowodować wybuch.
- Wysoka temperatura w otoczeniumoże spowodować wybuchbaterii albo wyciek palnej cieczy lubgazu.
- Ekstremalnie niskie ciśnienie powietrza w otoczeniumoże spowodować wybuchbateriialbowyciek palnej cieczy lubgazu.
- Zużyte baterie należy utylizować zgodnie z instrukcjami.
- Ostrzeżenie ogorącejpowierzchni! Dotknięcie metalowego elementuurządzenia może spowodować oparzenie. Takich elementów można dotykać dopiero conajmniejpół godziny powyłączeniu zasilania.

Uwagi

- Symbol „+" oznacza dodatnie stykiprądustałegow urządzeniu, a symbol„–" oznacza ujemne stykiprądustałegow urządzeniu.
- Niewolno umieszczać na urządzeniuźródeł nieosłoniętego płomienia, takichjak zapalone świece.
- Urządzenie należy zainstalować zgodnie z instrukcjamipodanymi w skróconym podręcznikuużytkownika.
- Aby zapobiec zranieniu, należy prawidłowoprzymocować urządzenie zgodnie z instrukcjamiinstalacyjnymi.
- PRZESTROGA: Jeżeliuchwyt jest przeznaczony dokonkretnego modeluurządzenia naszejfirmy, należy używać tegouchwytutylko z tym urządzeniem. Użycie z innym urządzeniem może spowodować zranienie na skutek niestabilności urządzenia.

Bahasa Indonesia

Penafian

SEPANJANG DIPERBOLEHKAN OLEH PERATURAN YANG BERLAKU, MANUAL INI DAN PRODUK YANG DIJELASKAN, BESERTA PERANGKAT KERAS, PERANGKAT LUNAK, DAN FIRMWARE, DISEDIAKAN "SEPERTI ADANYA" DAN "DENGAN SEMUA CACAT DAN KESALAHAN". HIKVISION TIDAK MEMBERIKAN JAMINAN TERSURAT ATAUPUN TERSIRAT, TERMASUK TIDAK TERBATAS PADA, JAMINAN KOMERSIAL, KUALITAS MEMUASKAN, ATAUPUN KECOCOKAN UNTUK TUJUAN TERTENTU. PENGGUNAAN PRODUK OLEH ANDA ADALAH ATASRISIKO ANDA SENDIRI. DALAM SEGALA HAL, HIKVISION TIDAK BERTANGGUNG JAWAB KEPADA ANDA ATASKERUSAKAN KHUSUS, IKUTAN, INSIDENTIL, ATAU TIDAK LANGSUNG, TERMASUK, ANTARA LAIN, KERUGIAN AKIBAT HILANGNYA LABA USAHA, TERGANGGUNYA USAHA, ATAU HILANGNYA DATA, KERUSAKAN SISTEM, ATAU HILANGNYA DOKUMEN, BAIK BERDASARKAN PELANGGARAN ATAS KONTRAK, TINDAKAN MELAWAN HUKUM (TERMASUK KELALAIAN), KEWAJIBAN PRODUK, ATAU LAINNYA, TERKAITPENGGUNAAN PERANGKATLUNAK, MESKIPUN HIKVISION SUDAH DIBERITAHU ADANYA POTENSI KERUSAKAN ATAU KERUGIAN SEMACAM ITU.

ANDA MENGAKUI BAHWA SIFAT INTERNET MENGHADIRKAN RISIKO KEAMANAN TIDAK TERLIHAT, DAN HIKVISION TIDAK BERTANGGUNG JAWAB ATAS ABNORMALITAS PENGOPERASIAN, KEBOCORAN PRIVASI, ATAU KERUSAKAN LAIN AKIBAT SERANGAN SIBER, SERANGAN PERETAS, INFEKSI VIRUS, DAN RISIKO KEAMANAN INTERNET LAINNYA; AKAN TETAPI, HIKVISION AKAN MENYEDIAKAN DUKUNGAN TEKNIS SECARA BERKALA JIKA DIBUTUHKAN.

ANDA SETUJU UNTUK MENGGUNAKAN PRODUK INI DENGAN MEMATUHI SEMUA PERATURAN YANG BERLAKU DAN ANDA SECARA PRIBADI BERTANGGUNG JAWAB MEMASTIKAN PENGGUNAAN OLEH ANDA MEMATUHI PERATURAN YANG BERLAKU. SECARA KHUSUS, ANDA BERTANGGUNG JAWAB MENGGUNAKAN PRODUK DENGAN CARA YANGTIDAK MELANGGAR HAK-HAK PIHAK KETIGA, TERMASUK TANPA BATASAN PADA, HAK PUBLISITAS, HAK KEKAYAAN INTELEKTUAL, ATAU PERLINDUNGAN DATA DAN HAK PRIVASI LAINNYA. ANDA DILARANG MENGGUNAKAN PRODUK UNTUK PENGGUNAAN AKHIR YANG DILARANG, TERMASUK PENGEMBANGAN ATAU PRODUKSI SENJATA PEMUSNAH MASSAL, PENGEMBANGAN ATAU PRODUKSI SENJATA KIMIA ATAU BIOLOGIS, AKTIVITAS YANG BERHUBUNGAN DENGAN BAHAN PELEDAK NUKLIR ATAU DAUR BAHAN BAKAR NUKLIR SECARA TIDAK AMAN ATAU UNTUK MENDUKUNG PELANGGARAN HAK ASASI MANUSIA.

JIKA TERJADI PERTENTANGAN ANTARA MANUAL INI DAN PERATURAN YANG BERLAKU, YANG DISEBUT TERAKHIR DIPRIORITASKAN.

Petunjuk Keselamatan

Instruksiiniditujukanuntuk memasŌkan pengguna dapat menggunakanproduk denganbenar danmenghindaribahaya atau kerugian materiil.
Langkahpencegahan terbagimenjadiPeringatandanPerhaŌan:
Peringatan: Mengabaikan peringatan dapat menyebabkan cedera atau kemaŌan.
PerhaŌan: Mengabaikan hal-hal yang perlu mendapat perhaŌan dapat menyebabkan cedera atau kerusakan peralatan.

Peringatan

- Selama menggunakan produk ini, Anda harus sepenuhnya mematuhi peraturan keselamatan kelistrikan dari pemerintah.
- Perangkat harus terhubung ke stopkontak listrik yang dibumikan.
- Pasang lubang stopkontak di dekat peralatan dan di lokasi yang mudah dijangkau.
- Perangkat initidak cocok untuk digunakandilokasianak-anak beraktivitas.
- PERHATIAN: Risikoledakanjika bateraidiganti denganjenis yang salah.
- Penggantian baterai yang tidaktepat dengan baterai dari jenis yang salahdapat memengaruhikeamanan(misalnya, untuk beberapa jenis baterailitium).
- Jangan membuang baterai ke dalam api atau oven panas, atau menghancurkan atau memotongnya secara mekanis, karena dapat menyebabkan ledakan.
- Janganmeletakkanbateraidilingkungan yang bersuhu sangat tinggi, karena dapat menyebabkanledakanatau kebocorancairanataugas yang mudah terbakar.
- Janganmembiarkanbateraiterpapar tekananudara yang sangat rendah, karena dapat menyebabkanledakan ataukebocorancairanataugas yang mudah terbakar.
- Buang baterai bekas sesuai petunjuk.
- Peringatan permukaan panas! Menyentuh bagian logam kerangka perangkat dapat menyebabkan luka bakar. Harap jangan disentuh hingga setengah jam setelah peralatan dimatikan.

PerhaŌan

- tanda + menunjukkan terminalpositif pada perangkat yang digunakandenganataumenghasilkanarus searah, sementara tanda - menunjukkan terminal negatifpada perangkat yang digunakandenganatau menghasilkanarussearah.
- Janganmenempatkansumber nyala apiterbuka, misalnya lilin yang menyala, diatas perangkat.
- Pasang perangkat sesuai petunjuk di dalam Panduan Mulai cepat.
- Untuk mencegah cedera, pasang perangkat ini dengan erat ke permukaan pemasangan sesuai petunjukpemasangan.
- PERHATIAN: Jika braket dirancang khusus untuk model perangkat tertentudariperusahaankami, hanya gunakan braket denganperangkat yang sesuai. Penggunaan dengan perangkat lain dapat menyebabkan ketidakstabilan dan menyebabkan cedera.

Nederlands

Vrijwaringsclausule

VOOR ZOVER MAXIMAAL TOEGESTAAN OP GROND VAN HET TOEPASSELIJK RECHT, WORDEN DEZEHANDLEIDING EN HET OMSCHREVEN PRODUCT, INCLUSIEFHARDWARE, SOFTWAREEN FIRMWARE, GELEVERD 'ZOALS ZEZIJN', INCLUSIEF'FOUTEN EN GEBREKEN'. HIKVISION GEEFT GEEN GARANTIES, EXPLICIETNOCH IMPLICIET, METINBEGRIP EN ZONDER BEPERKING VAN OMTRENT VERKOOPBAARHEID, TEVREDENHEID OMTRENT KWALITEIT OF GESCHIKTHEID VOOR EEN BEPAALD DOEL. HET GEBRUIK VAN HET PRODUCT DOOR U IS OP EIGEN RISICO. IN GEEN GEVAL IS HIKVISION VERANTWOORDELIJK VOOR SPECIALE, BIJKOMENDE, INCIDENTELE OF INDIRECTE SCHADE, WAARONDER, ONDER ANDERE, SCHADE DOOR WINSTDERVING, WERKONDERBREKING OF VERLIES VAN GEGEVENS, CORRUPTIE VAN SYSTEMEN OF VERLIES VAN DOCUMENTATIE, ONGEACHT OF DIT VOORTVLOEIT UIT CONTRACTBREUK, BENADELING (INCLUSIEF NALATIGHEID), PRODUCTAANSPRAKELIJKHEID OF ANDERS, MET BETREKKINGTOT HET PRODUCT, ZELFS ALSHIKVISION OP DEHOOGTEISGEBRACHTVAN DERGELIJKE SCHADE OFVERLIES.

U ERKENT DAT DE AARD VAN INTERNET INHERENTE VEILIGHEIDSRISICO'S MET ZICH MEE BRENGT, EN HIKVISION GEEN ENKELE VERANTWOORDELIJKHEID NEEMT VOOR ABNORMALE WERKING, PRIVACYLEKKEN OF ANDERE SCHADE DIE VOORTVLOEIT UIT CYBERAANVAL, HACKERAANVAL, VIRUSINFECTIE OF ANDERE INTERNETVEILIGHEIDSRISICO'S; HIKVISION BIEDT INDIEN NODIG ECHTER TIJDELIJK TECHNISCHE ONDERSTEUNING.

U GAAT AKKOORDMETHET GEBRUIK VAN DITPRODUCTIN OVEREENSTEMMING MET ALLETOEPASSELIJKEWETTEN EN U BENT ALSENIGEVERANTWOORDELIJK VOOR DE GARANTIE DAT UW GEBRUIK OVEREENSTEMT MET DE TOEPASSELIJKE WET. U BENT VOORAL VERANTWOORDELIJK DAT HET GEBRUIK VAN DIT PRODUCT GEEN INBREUK PLEEGT OP DE RECHTEN VAN DERDEN, INCLUSIEF EN ZONDER BEPERKING DE RECHTEN VAN PUBLICITEIT, INTELLECTUEEL EIGENDOM OF GEGEVENSBESCHERMING EN ANDERE PRIVACYRECHTEN. U MAG DIT PRODUCT NIET GEBRUIKEN VOOR ENIGE VERBODEN EINDGEBRUIK, MET INBEGRIPVAN DE ONTWIKKELING OFDE PRODUCTIE VAN MASSAVERNIETIGINGSWAPENS, DE ONTWIKKELING OF DE PRODUCTIE VAN CHEMISCHE OF BIOLOGISCHE WAPENS, ALLE ACTIVITEITEN IN HET KADER VAN EVENTUELE NUCLEAIREEXPLOSIEVEN OF ONVEILIGENUCLEAIREBRANDSTOFCYCLUS, OFTER ONDERSTEUNINGVAN MENSENRECHTENSCHENDINGEN.

IN HET GEVAL VAN ENIGE CONFLICTEN TUSSEN DEZE HANDLEIDING EN DE TOEPASSELIJKE WETGEVING, PREVALEERT DE LAATSTE.

VeiligheidsinstrucƟes

Deze instrucŌes zijn bedoeld om teverzekeren dat degebruiker het product juist kangebruiken om gevaar of verlies vaneigendommen tevermijden.
Devoorzorgsmaatregelen worden onderverdeeld in Waarschuwingen en VoorzichŌgheid:
Waarschuwingen: Het negeren van een van dewaarschuwingen kan ernsŌge tot dodelijke letsels veroorzaken.
Voorzorgsmaatregelen: Het negeren vaneen van dewaarschuwingen kan lichamelijke letsels of materiële schadeveroorzaken.

Waarschuwingen

- U moet zichbijhet gebruik vanhet product strikt houdenaan de elektrische veiligheidsvoorschriften van het land en de regio.
- Het apparaat moet wordenaangeslotenopeen geaardstopcontact.
- Het stopcontact moet inde buurtvande apparatuur worden geïnstalleerd eneenvoudig toegankelijkzijn.
- Dit apparaat is niet geschikt voor gebruik op locatieswaar kinderen zeer waarschijnlijk aanwezig zijn.
- LET OP: Er bestaat explosiegevaar wanneer de batterij door eenonjuist type wordt vervangen.
- Onjuistevervanging van de batterij door een onjuist type kaneenbeveiliging omzeilen(bijvoorbeeldin het gevalvansommige typenlithiumbatterijen).
- Gooide batterij niet in vuur of een hete oven en plet of snij de batterij niet op mechanischewijze, want dat kan een explosieveroorzaken.
- Laat de batterij niet ineenomgeving met eenextreem hoge temperatuur liggen, want dat kaneenexplosie of het lekken van brandbarevloeistof of gas tot gevolg hebben.
- Stelde batterij niet bloot aanextreem lage luchtdruk, want dat kaneenexplosie of het lekken van brandbarevloeistof of gas tot gevolg hebben.
- Verwijder gebruikte batterijen in overeenstemming met de instructies.
- Waarschuwing voor hete oppervlakken! Aanraking vanhet metalendeelvande behuizing kanbrandwonden veroorzaken. Niet aanraken tot eenhalf uur na het uitschakelen.

Waarschuwingen

- + identificeert de positieve polen vanhet apparaat dat wordt gebruikt met, of gelijkstroom genereert, en- identificeert de negatieve polen vanhet apparaat dat wordt gebruikt met, of gelijkstroom genereert.
- Plaats geen bronnen met open vuur, zoals brandende kaarsen, ophet apparaat.
- Installeer het apparaat volgens de instructies in de Snelstarthandleiding.
- Om letsel tevoorkomen, moet dit apparaat veilig op het montagevlak worden vastgezet inovereenstemming met de installatie-instructies.
- LET OP: Als de beugelis ontworpen voor eenspecifiek apparaatmodelvan ons bedrijf, gebruik de beugeldanalleenmet het bijbehorende apparaat. Gebruik met andere apparaten kan leiden tot instabiliteit en letsel.

Dansk

Ansvarsfraskrivelse

VEJLEDNINGEN OG DET HERI BESKREVNE PRODUKT, INKL.HARDWARE, SOFTWARE OG FIRMWARE, LEVERES I STØRST MULIGT OMFANG, DER ER TILLADT VEDLOV, "SOM DET ER OG FOREFINDES" OG "MED ALLE DEFEKTER OG FEJL". HIKVISION UDSTEDER INGEN GARANTIER, UDTRYKKELIGE ELLER UNDERFORSTÅEDE, INKL. UDEN BEGRÆNSNING, VEDRØRENDE SALGBARHED, TILFREDSSTILLENDE KVALITET ELLER EGNETHED TIL ET BESTEMT FORMÅL. DIN BRUG AF PRODUKTET SKER PÅ DIN EGEN RISIKO. UNDER INGEN OMSTÆNDIGHEDER ER HIKVISION ANSVARLIG OVER FOR DIG FOR SÆRLIGE SKADER, HÆNDELIGE SKADER, FØLGESKADER ELLER INDIREKTE SKADER, INKL. BL.A., SKADER SOM FØLGE AF DRIFTSTAB, DRIFTSFORSTYRRELSER ELLER TAB AF DATA, BESKADIGELSE AF SYSTEMER ELLER TAB AF DOKUMENTATION, UANSET OM DET ER BASERET PÅ KONTRAKTBRUD, SKADEVOLDENDE HANDLINGER (HERUNDER UAGTSOMHED), PRODUKTANSVAR ELLER PÅ ANDEN MÅDE I FORBINDELSE MED BRUGEN AFPRODUKTET, SELVOM HIKVISION ER BLEVETUNDERRETTET OM MULIGHEDEN FOR SÅDANNE SKADER.

DU ANERKENDER, AT INTERNETTET INDEHOLDER INDBYGGEDE SIKKERHEDSRISICI. HIKVISION PÅTAGER SIG INTET ANSVAR FOR UNORMALDRIFT, LÆKAGE AFPERSONLIGE OPLYSNINGER ELLER ANDRE SKADER SOM FØLGE AF CYBERANGREB, HACKERANGREB, VIRUSANGREB ELLER ANDREINTERNETSIKKERHEDSRISICI. HIKVISION VIL DOG YDE EVENTUELNØDVENDIG OG RETTIDIGTEKNISK BISTAND.

DU ERKLÆRER DIG INDFORSTÅETMED ATBRUGEPRODUKTETI OVERENSSTEMMELSEMED ALLE GÆLDENDE LOVE, OG DU ER ENEANSVARLIG FOR AT SIKRE, ATDIN BRUG OVERHOLDER AL GÆLDENDE LOVGIVNING. DU ER ISÆR ANSVARLIG FOR AT BRUGE PRODUKTET PÅ EN MÅDE, DER IKKE KRÆNKER TREDJEPARTERS RETTIGHEDER, HERUNDER, UDEN BEGRÆNSNINGER, RETTIGHEDER VEDRØRENDE OFFENTLIG OMTALE, INTELLEKTUELLE EJENDOMSRETTIGHEDER ELLER RETTIGHEDER VEDRØRENDE DATABESKYTTELSE OG ANDRE RETTIGHEDER VEDRØRENDE PERSONLIGE OPLYSNINGER. DU MÅ IKKE BRUGE PRODUKTET TIL FORBUDTE SLUTANVENDELSER, HERUNDER UDVIKLING ELLER FREMSTILLING AF MASSEØDELÆGGELSESVÅBEN, UDVIKLING ELLER PRODUKTION AF KEMISKE ELLER BIOLOGISKE VÅBEN, AKTIVITETER I DEN KONTEKST, DER ER KNYTTET TILATOMBOMBER ELLER USIKKERTREAKTORBRÆNDSEL, ELLER SOM STØTTETIL OVERTRÆDELSE AFMENNESKERETTIGHEDER.

I TILFÆLDE AFUOVERENSSTEMMELSE MELLEM VEJLEDNINGEN OG GÆLDENDE LOVGIVNING GÆLDER SIDSTNÆVNTE.

Sikkerhedsanvisninger

Disse anvisninger skalsikre, at brugerenkan anvende produktet korrekt og undgå fare eller tabaf ejendom.
Sikkerhedsforanstaltningener inddelt itogrupper: Advarsler og ForsigŌg:
Advarsler: Manglende eŌerlevelse af advarslerne kanmedføre alvorlig personskade eller død.
ForsigŌg: Manglende eŌerlevelse af rådene om at være forsigŌg kanmedføre personskade eller skade på udstyr.

Advarsler

- Når duanvender produktet, skaldustrengt overholde landets og områdets sikkerhedsbestemmelser for elnettilslutning.
- Enheden skal tilsluttes en stikkontakt på elnettet med jordforbindelse.
- Stikkontaktenskalvære installeret inærheden af enhedenog være nemt tilgængelig.
- Enhedener ikke egnet tilbrug på steder, hvor det er sandsynligt, at børn er tilstede.
- FORSIGTIG: Der er eksplosionsfare, hvis batteriet udskiftes med en forkert type.
- Udskiftning af batteriet medet batteriaf forkert type kan sætte ensikkerhedsforanstaltning udaf kraft (gælder fx for visse litium-batterityper).
- Bortskaf ikke batteriet iåbenild eller en varm ovn. Knus ikke, og skær ikke ibatteriet, da dette kan forårsage eneksplosion.
- Efterlad IKKE batteriet i omgivelser med ekstremt høje temperaturer, da det kan medføre en eksplosion eller lækage af brandfarlig væske eller luftart.
- Udsæt ikke batteriet for omgivelser medekstremt lavt lufttryk, da det kanmedføre eneksplosioneller lækage afbrandfarlig væske eller luftart.
- Bortskaf brugte batterier i henhold til anvisningerne.
- Advarsel! Varm overflade! Berøring af enhedens metaldele kan forårsage brandsår. Rør først ved enheden 30 minutter efter, at den er slukket.

ForsigŌg

- + angiver de positive terminaler på enheden, der anvendes med eller frembringer jævnstrøm. - angiver de negative terminaler på enheden, der anvendes med eller frembringer jævnstrøm.
- Placér ikke kilder medåbenild, såsom tændte stearinlys, ovenpå enheden.
- Installér enhedenioverensstemmelse medanvisningerne i startvejledningen.
- For at undgå personskade skalenheden fastgøres forsvarligt tilinstallationsoverfladen ioverensstemmelse med installationsvejledningen.
- FORSIGTIG: Hvis beslaget er udviklet tilenbestemt enhedsmodel fra vores virksomhed, må du kun bruge beslaget sammen med den tilhørende enhed. Brugensammenmedandre enheder kan medføre ustabilitet og forårsage personskade.

Română

Declinarea responsabilității

ÎN MĂSURA MAXIMĂ PERMISĂ DE LEGISLAȚIA APLICABILĂ, ACEST MANUAL ȘI PRODUSUL DESCRIS, ÎMPREUNĂ CU HARDWARE-UL, SOFTWARE-UL ȘI FIRMWARE-UL SĂU, SUNT FURNIZATE„CA ATARE"ȘI „CU TOATEDEFECTELE ȘI ERORILE". HIKVISION NU OFERĂ NICIO GARANȚIE, EXPRESĂ SAU IMPLICITĂ, INCLUSIV, DAR FĂRĂ A SELIMITA LA, COMERCIALIZAREA, CALITATEA SATISFĂCĂTOARE SAU ADECVAREA PENTRU UN ANUMITSCOP. UTILIZAREA PRODUSULUI DE CĂTRE DVS. ESTE PE PROPRIUL RISC. ÎN NICIUN CAZ HIKVISION NU VA FI RESPONSABILĂ FAȚĂ DE DVS. PENTRU ORICE DAUNE SPECIALE, SECUNDARE, ACCIDENTALE SAU INDIRECTE, INCLUSIV, PRINTRE ALTELE, DAUNE PPRIN PIERDEREA PROFITURILOR DIN AFACERI, ÎNTRERUPEREA ACTIVITĂȚII SAU PIERDEREA DATELOR, DETERIORAREA SISTEMELOR SAU PIERDEREA DOCUMENTAȚIEI, FIE CĂ SE BAZEAZĂ PE ÎNCĂLCAREA CONTRACTULUI, DELICT (INCLUSIV NEGLIJENȚĂ), RĂSPUNDEREA CU PRIVIRE LA PRODUS SAU ÎN ALT MOD, ÎN LEGĂTURĂ CU UTILIZAREA PRODUSULUI, CHIAR DACĂ HIKVISION A FOST INFORMATĂ CU PRIVIRE LA POSIBILITATEA UNOR ASTFELDE DAUNE SAU PIERDERI.

RECUNOAȘTEȚI CĂ NATURA INTERNETULUI IMPLICĂ RISCURI DE SECURITATE INERENTE, IAR HIKVISION NU ÎȘI ASUMĂ NICIO RESPONSABILITATE PENTRU FUNCȚIONAREA ANORMALĂ, SCURGEREA DE INFORMAȚII CONFIDENȚIALE SAU ALTE DAUNE REZULTATE DIN ATACURI CIBERNETICE, ATACURI ALE HACKERILOR, INFECTĂRI CU VIRUȘI SAU ALTERISCURI DE SECURITATEPEINTERNET; CU TOATE ACESTEA, HIKVISION VA OFERI ASISTENȚĂ TEHNICĂ ÎN TIMP UTILDACĂ ESTENECESAR.

SUNTEȚI DEACORD SĂ UTILIZAȚI ACEST PRODUSÎN CONFORMITATECU TOATELEGILEAPLICABILEȘI VĂ REVINEÎN ÎNTREGIMERESPONSABILITATEA DE A VĂ ASIGURA CĂ UTILIZAREA DVS. ESTE ÎN CONFORMITATE CU LEGISLAȚIA APLICABILĂ. ÎN SPECIAL, SUNTEȚI RESPONSABIL(Ă) PENTRU UTILIZAREA ACESTUI PRODUS ÎNTR-UN MOD CARE NU ÎNCALCĂ DREPTURILE TERȚILOR, INCLUSIV, DAR FĂRĂ A SE LIMITA LA DREPTURILE DE PUBLICITATE, DREPTURILE DE PROPRIETATE INTELECTUALĂ SAU PROTECȚIA DATELOR ȘI ALTE DREPTURI DE CONFIDENȚIALITATE. NU VEȚI UTILIZA ACEST PRODUS PENTRU UTILIZĂRI FINALE INTERZISE, INCLUSIV PENTRU DEZVOLTAREA SAU PRODUCEREA DE ARME DE DISTRUGERE ÎN MASĂ, DEZVOLTAREA SAU PRODUCEREA DE ARME CHIMICE SAU BIOLOGICE, DESFĂȘURAREA ORICĂROR ACTIVITĂȚI ÎN CONTEXTUL ORICĂRUI EXPLOZIBIL NUCLEAR SAU AL UNUI CICLU DE PRODUCȚIE A UNUI COMBUSTIBIL NUCLEAR CARE NU PREZINTĂ SIGURANȚĂ SAU ÎN SPRIJINUL ÎNCĂLCĂRII DREPTURILOR OMULUI.

ÎN CAZUL UNOR CONFLICTE ÎNTRE ACEST MANUALȘI LEGEA APLICABILĂ, ACEASTA DIN URMĂ PREVALEAZĂ.

Instrucțiuni de siguranță

Aceste instrucțiuni sunt menite să asigure că uŌlizatorul poate uŌliza corect produsul pentru a evita pericolul sau pierderea proprietății.
Măsurile de precauție sunt împărțite în AverŌsmente și Atenționări:
AverŌsmente: Neglijarea oricăruia dintre averŌsmente poate provoca vătămărigrave saudeces.
Atenționări: Neglijarea oricăreia dintre atenționăripoate provoca vătămărisaudeteriorarea echipamentului.

AverŌsmente

- La utilizarea produsului, trebuie să respectațicustrictețe reglementările de siguranță electrică naționale și regionale.
- Dispozitivul trebuie conectat la o priză de rețea împământată.
- Priza de curent trebuie să fie instalată în apropierea dispozitivuluiși trebuie să fie ușor accesibilă.
- Acest dispozitiv nueste adecvat pentruutilizarea înlocațiiîncare este posibil să fie prezențicopii.
- ATENȚIE: Risc de explozie dacă bateria este înlocuită cu una de tip incorect.
- Înlocuirea necorespunzătoare a baterieicuun tipincorect poate anula oprotecție (de exemplu, încazulunor tipuride bateriiculitiu).
- Nu aruncați bateria în foc sau într-un cuptor încins și nici nu striviți sau tăiați mecanic bateria, deoarece aceasta poate provoca oexplozie.
- Nulăsațibateria într-unmediuînconjurător cu temperaturi extrem de ridicate, ceea ce poate duce la oexplozie sau la scurgerea de lichid sau gaz inflamabil.
- Nu supuneți bateria la o presiune extrem de scăzută a aerului, care poate duce la o explozie sau la scurgerea de lichid sau gaz inflamabil.
- Aruncați bateriile uzate în conformitate cu instrucțiunile.
- Avertizare suprafață fierbinte! Atingerea părții metalice a carcasei dispozitivului poate provoca arsuri. Așteptați cel puțin o jumătate de oră după oprirea alimentării înainte de a atinge.

Atenționări

- + semnalează bornele pozitive ale dispozitivuluicare se utilizează cu sau generează curent continuu, iar - semnalează bornele negative ale dispozitivuluicare se utilizează cusaugenerează curent continuu.
- Pe dispozitiv nutrebuie așezate surse de flacără deschisă, cum ar fi lumânări aprinse.
- Instalați dispozitivul în conformitate cu instrucțiunile din Ghidul rapid de utilizare.
- Pentrua prevenirănirea, acest dispozitiv trebuie să fie fixat ferm de suprafața de instalare, înconformitate cuinstrucțiunile de instalare.
- ATENŢIE: Dacă suportuleste proiectat pentruunanumit modelde dispozitiv de la compania noastră, utilizați suportul numai cu dispozitivul respectiv. Utilizarea cu alte dispozitive poate duce la instabilitate și cauza rănirea.

မြန်မာ

ငြင်းဆိုချက်

အကျုံးဝင်သည့် သက်ဆိုင်သောဥပဒေက ခွင့်ပြုထားသည့် အမြင့်ဆုံး အတိုင်းအတာဖြင့် ဤလက်စွဲစာအုပ်နှင့် ဖော်ပြထားသော ထုတ်ကုန်ကို ၎င်း၏ စက်ပစ္စည်းများ၊ ဆော့ဖ်ဝဲနှင့် ဖမ်းဝဲများနှင့်အတူ "ယင်းအတိုင်း" နှင့် "အမှားအယွင်းများအားလုံးနှင့်အတူ" ဖော်ပြထားသည်။ HIKVISION သည် ကန့်သတ်မှု၊ ကုန်သွယ်နိုင်စွမ်း၊ ကျေနပ်လောက်ဖွယ် အရည်အသွေး၊ သို့မဟုတ် သီးခြားရည်ရွယ်ချက် တစ်စုံတစ်ခုအတွက် ကြံ့ခိုင်မှုများ မရှိခြင်း အပါအဝင် မည်သည့် အာမခံချက်များကို အတိအလင်း ဖြစ်စေ သွယ်ဝိုက်၍ ဖြစ်စေ ပေးထားခြင်း မရှိပါ။ ကုန်ပစ္စည်းအား အသုံးပြုပါက သင့်ဘာသာသင် တာဝန်ယူ ရမည်။ မည်သည့်အခြေအနေတွင်မဆို စာချုပ်ချိုးဖောက်မှုကြောင့်ဖြစ်စေ၊ အကျိုးပျက်စီး၍ဖြစ်စေ (ပေါ့လျော့မှု အပါအဝင်)၊ ထုတ်ကုန်ပစ္စည်း ပြဿနာ ကြောင့်ဖြစ်စေ၊ သို့မဟုတ်ပါက ဤထုတ်ကုန်ပစ္စည်းအား အသုံးပြုမှုကြောင့် ဖြစ်စေ စီးပွားရေးလုပ်ငန်း အကျိုးအမြတ် ဆုံးရှုံးမှု သို့မဟုတ် အချက်အလက် ဆုံးရှုံးမှု၊ စနစ်များ ပျက်ယွင်းပျက်စီးမှု သို့မဟုတ် စာရွက်စာတမ်း ပျက်စီး ပျောက်ဆုံးမှုကြောင့် ထိခိုက်မှုများ အပါအဝင် အထူးတလည်၊ အကျိုးဆက်စပ်၍၊ မတော်တဆ သို့မဟုတ် တိုက်ရိုက် ထိခိုက်မှုများအတွက် ထိုထိခိုက်မှု သို့မဟုတ် ဆုံးရှုံးမှုများအကြောင်း HIKVISION အား အကြံပြု အသိပေးပြီး ဖြစ်စေကာမူ HIKVISION မှ တာဝန်ယူမည် မဟုတ်ပါ။

အင်တာနက် သဘောသဘာဝအရ တည်ရှိဆဲ လုံခြုံရေး ဘေးအန္တရာယ်များ ပေးနိုင်သည်ကို သင် အသိအမှတ်ပြုပြီး ပုံမှန်မဟုတ်သော လုပ်ငန်းလည်ပတ်မှု၊ ပုဂ္ဂိုလ်ရေးဆိုင်ရာ အချက်အလက် ပေါက်ကြားမှု သို့မဟုတ် ဆိုင်ဘာ တိုက်ခိုက်မှုများ၊ ဟက်ကာ တိုက်ခိုက်မှုများ၊ ဗိုင်းရပ်စ် ကူးစက်မှု သို့မဟုတ် အခြား အင်တာနက် လုံခြုံရေး အန္တရာယ်များ၏ ရလဒ်အဖြစ် ဖြစ်ပေါ်လာသော အခြားပျက်စီးမှုများ၊ အပေါ် HIKVISION သည် တာဝန်ယူလိမ့်မည်မဟုတ်ပါ။ သို့ရာတွင် HIKVISION သည် လိုအပ်ပါက နည်းပညာပံ့ပိုးမှုကို အချိန်နှင့် တစ်ပြေးညီပေးသွားမည်။

သင်သည် အကျုံးဝင်သော ဥပဒေများနှင့် အညီ ဤကုန်ပစ္စည်းကို အသုံးပြုရန် သဘောတူညီပြီး သင်၏ အသုံးပြုမှုသည် အကျုံးဝင်သော ဥပဒေနှင့် ကိုက်ညီစေရန် သင်က လုံးဝ တာဝန်ခံရမည် ဖြစ်သည်။ အထူးသဖြင့် သင်သည် ဤကုန်ပစ္စည်းကို အသုံးပြုရာတွင် အများပြည်သူ၏ အခွင့်အရေးများ၊ အသိပညာ ပိုင်ဆိုင်မှု အခွင့်အရေးများ သို့မဟုတ် အချက်အလက် ကာကွယ်ရေး နှင့် အခြား ပုဂ္ဂိုလ်ရေး ဆိုင်ရာ အချက်အလက် လုံခြုံမှု အခွင့်အရေးများ အပါအဝင် ဖြစ်သော်လည်း ယင်းတို့သာ အကန့်အသတ်မဟုတ်ဘဲ အပြင်အပ လူပုဂ္ဂိုလ် များ၏ အခွင့်အရေးများကို ချိုးဖောက်သော ပုံစံဖြင့် အသုံးပြုခြင်း မပြုရန် သင့်တွင် တာဝန်ရှိသည်။ လူအစုအပြုံလိုက် သေကြေပျက်စီးစေနိုင်သော လက်နက်များ တီထွင်ဖန်တီးခြင်း သို့မဟုတ် ထုတ်လုပ်ခြင်း၊ ဓာတု သို့မဟုတ် ဇီဝ လက်နက်များ တီထွင်ဖန်တီးခြင်း သို့မဟုတ် ထုတ်လုပ်ခြင်း၊ မည်သည့် ပေါက်ကွဲစေတတ်သော နျူကလီးယား လက်နက် သို့မဟုတ် ဘေးကင်းလုံခြုံမှု မရှိသော နျူကလီးယား လောင်စာ သံသရာတို့နှင့် သက်ဆိုင်သော အခြေအနေတွင် သို့မဟုတ် လူ့အခွင့်အရေး ချိုးဖောက်မှုကို ပံ့ပိုးသော လုပ်ဆောင်မှု တစ်စုံတစ်ရာ တို့ အပါအဝင် မည်သည့် အဆုံးသတ် အသုံးပြုမှု အတွက်ကိုမဆို သင်သည် ဤကုန်ပစ္စည်းကို အသုံးပြုခြင်း မပြုရပါ။

ဤလမ်းညွှန်နှင့် သက်ဆိုင်ရာ ဥပဒေတို့အကြား ကွဲလွဲမှုများ ရှိခဲ့ပါက ဥပဒေပါ ပြဋ္ဌာန်းချက်ကိုသာ အတည်ယူရမည်။

ဘေးကင်းလုံခြုံရေး ညွှန်ကြားချက်များ

ဤညွှန်ကြားချက်များသည် အန္တရာယ် သို့မဟုတ် ပိုင်ဆိုင်မှုပစ္စည်းပျောက်ဆုံးမှု ရှောင်ရှားနိုင်ရန်အတွက် အသုံးပြုသူအနေဖြင့် ထုတ်ကုန်ကို မှန်ကန်စွာအသုံးပြုနိုင်စေရန် ရည်ရွယ်ပါသည်။
ကြိုတင်ကာကွယ်မှုအစီအမံကို သတိပေးချက်များနှင့် သတိထားရမည့်အချက်များဟူ၍ ခွဲခြားထားသည်။
သတိပေးချက်များ- သတိပေးချက်များကို လျစ်လျူရှုခြင်းသည် ပြင်းထန်သော ထိခိုက်ဒဏ်ရာရခြင်း သို့မဟုတ် သေဆုံးခြင်းတို့ကို ဖြစ်စေနိုင်သည်။
သတိ။ သတိထားရန်အချက်များကို လျစ်လျူရှုခြင်းသည် ပြင်းထန်သော ထိခိုက်ဒဏ်ရာရခြင်း သို့မဟုတ် သေဆုံးခြင်းတို့ကို ဖြစ်စေနိုင်သည်။

သတိပေးချက်များ

- ဤထုတ်ကုန်ပစ္စည်းအား အသုံးပြုရာတွင် နိုင်ငံနှင့် ဒေသတွင်းရှိ လျှပ်စစ်ဆိုင်ရာ ဘေးကင်းလုံခြုံရေး စည်းမျဉ်းအများကို အပြည့်အဝ လိုက်နာဆောင်ရွက်ရမည် ဖြစ်သည်။
- ဤပစ္စည်းကို မြေချကြိုးတပ်ဆင်ထားသည့် မိန်းပလပ်ပေါက်နှင့် ချိတ်ဆက်ထားရမည်။
- ပလပ်ပေါက်ကို ကိရိယာအနီးတွင် တပ်ဆင်ထားရမည်ဖြစ်ပြီး အလွယ်တကူ ချိတ်ဆက်နိုင်ရမည်ဖြစ်သည်။
- ဤစက်သည် ကလေးများရှိနေနိုင်သည့်နေရာများတွင် အသုံးပြုရန် မသင့်လျော်ပါ။
- သတိပြုရန်- မှန်ကန်မှုမရှိသော ဘက်ထရီအမျိုးအစားဖြင့် လဲမိပါက ပေါက်ကွဲမှုဖြစ်နိုင်သည်။
- ဘက်ထရီကို ပုံစံမမှန်ဘဲ မှားယွင်းသော အမျိုးအစားတစ်ခုဖြင့် အသစ်လဲခဲ့ပါက safeguard ပျက်စီးနိုင်သည် (ဥပမာအားဖြင့် အချို့သော လစ်သီယမ် ဘက်ထရီအမျိုးအစားများတွင်)။

- ဘက်ထရီကို ပေါက်ကွဲမှု ဖြစ်ပေါ်စေနိုင်သည့် မီးအတွင်းသို့ သို့မဟုတ် မီးဖိုအတွင်းအတွင်၊ သို့မဟုတ် စက်ပစ္စည်းသုံး ထုချေခြင်း၊ သို့မဟုတ် ဖြတ်တောက်ခြင်း ဖြင့် မစွန့်ပစ်ပါနှင့်။
- ဘက်ထရီကို အလွန်အမင်း မြင့်မားသည့် အပူချိန်ရှိသည့် ပတ်ဝန်းကျင်တွင် မထားပါနှင့်၊ ပေါက်ကွဲမှု ဖြစ်နိုင်သည် သို့မဟုတ် မီးလောင်လွယ်သည့် အရည် သို့မဟုတ် ဓာတ်ငွေ့များ ထွက်လာနိုင်သည်။
- ဤဘက်ထရီကို အလွန်နိမ့်သည့် လေဖိအားနှင့် ထိတွေ့ခြင်း မရှိစေရ၊ ပေါက်ကွဲမှု ဖြစ်နိုင်သည် သို့မဟုတ် မီးလောင်လွယ်သည့် အရည် သို့မဟုတ် ဓာတ်ငွေ့များ ထွက်လာနိုင်သည်။
- အသုံးပြုပြီး ဘက်ထရီများကို လမ်းညွှန်ချက်များနှင့်အညီ စွန့်ပစ်ပါ။
- မျက်နှာပြင်ပူခြင်း သတိပေးချက်။ စက်အဖုံး၏ သတ္တုအစိတ်အပိုင်းကို ထိမိပါက မီးလောင်မှုကို ဖြစ်စေနိုင်သည်။ ပါဝါပိတ်ပြီး နာရီဝက်ကြာအထိ မထိပါနှင့်။

သတိပြုရန်

- + သည် တိုက်ရိုက်လျှပ်စီးကြောင်းနှင့် အသုံးပြုသည့် သို့မဟုတ် ထုတ်ပေးသည့် စက်၏ အဖိုစွန်းကို ခွဲခြားသတ်မှတ်ကာ - နှင့် အသုံးပြုသည့် သို့မဟုတ် တိုက်ရိုက်လျှပ်စီးထုတ်ပေးသည့် စက်၏ အမစွန်း(များ)ကို ခွဲခြားသတ်မှတ်သည်။
- မီးထွန်းထားသည့် ဖယောင်းတိုင်များ ကဲ့သို့သော အကာအကွယ်မရှိသည့် မီးအရင်းအမြစ်များကို ပစ္စည်းအပေါ်တွင် မထားရပါ။
- အမြန်စတင်ခြင်းလမ်းညွှန်ပါ ညွှန်ကြားချက်များအတိုင်း ကိရိယာကို တပ်ဆင်ပါ။
- ထိခိုက်ဒဏ်ရာ ရခြင်းမှ ကာကွယ်ရန် ဤကိရိယာကို တပ်ဆင်မှု လမ်းညွှန်ချက်များနှင့် အညီ တပ်ဆင်သည့် မျက်နှာပြင်တွင် သေချာစွာ တပ်ဆင်ပါ။
- သတိပြုရန်- ကျွန်ုပ်တို့ကုမ္ပဏီ၏ သီးသန့်အထိုင်ကွင်းဖြင့် တပ်ဆင်ရန် ဒီဇိုင်းထုတ်ထားပါက၊ စက်ပစ္စည်းဖြင့် ကိုက်ညီသော အထိုင်ကွင်းကိုသာ အသုံးပြုပါ။ အခြားစက်ပစ္စည်းများနှင့် အသုံးပြုပါက မတည်မငြိမ်ဖြစ်စေနိုင်ပြီး ထိခိုက်ဒဏ်ရာရစေနိုင်သည်။

Türkçe

Yasal Uyarı

YÜRÜRLÜKTE OLAN YASALARCA İZİN VERİLEN AZAMİ ÖLÇÜDE BU KILAVUZ VE AYRICA DONANIMI, YAZILIMI VE AYGIT YAZILIMI İLE BİRLİKTE TARİF EDİLEN ÜRÜN "TÜM HATALAR VE ARIZALARLA BİRLİKTE" VE "OLDUĞU GİBİ" SUNULMUŞTUR. HIKVISION PAZARLANABİLİRLİK, TATMİN EDİCİ KALİTE, BELİRLİ BİR AMACA UYGUNLUK DAHİL ANCAK BUNUNLA SINIRLI OLMAMAK KAYDIYLA DOĞRUDAN VEYA DOLAYLI HERHANGİ BİR GARANTİ VERMEMEKTEDİR. ÜRÜNÜN SİZİN TARAFINIZDAN KULLANILMASIYLA İLGİLİ TÜM RİSKLER TARAFINIZA AİTTİR.HIKVISION BU TÜR HASARLARIN VEYA KAYIPLARIN OLASILIĞI HAKKINDA BİLGİLENDİRİLMİŞOLSA BİLEBU ÜRÜNÜN KULLANIMI İLE BAĞLANTILI OLARAK SÖZLEŞME İHLALİ, (İHMAL DÂHİL) HAKSIZ FİİL, ÜRÜN YÜKÜMLÜLÜĞÜ VEYA FARKLI BİR ŞEKİLDE ORTAYA ÇIKSIN YA DA ÇIKMASIN DİĞER HUSUSLARLA BİRLİKTE TİCARİ KÂR KAYBI, İŞ KESİNTİSİ, VERİ KAYBI, SİSTEMİN BOZULMASI, BELGE KAYBI NEDENİYLE ORTAYA ÇIKAN HASARLAR DAHİL ÖZEL, SONUÇ OLARAK ORTAYA ÇIKAN, ARIZİ VEYA DOLAYLI ZARARLAR İÇİN HİÇBİR DURUMDA SİZE KARŞI SORUMLU OLMAYACAKTIR.

İNTERNETİN DOĞASININ DOĞAL GÜVENLİK RİSKLERİ BARINDIRDIĞINI KABUL EDİYORSUNUZ VE HIKVISION, SİBER SALDIRI, HACKER SALDIRISI, VİRÜS BULAŞMASI VEYA DİĞER İNTERNET GÜVENLİK RİSKLERİNDEN KAYNAKLANAN ANORMAL KULLANIM, GİZLİLİK SIZINTISI VEYA DİĞER ZARARLAR İÇİN HERHANGİ BİR SORUMLULUK KABUL ETMEZ; ANCAK, HIKVISION GEREKİRSEZAMANINDA TEKNİK DESTEK SAĞLAYACAKTIR.

BU ÜRÜNÜ YÜRÜRLÜKTEKİ TÜM YASALARA UYGUN OLARAK KULLANMAYI KABULEDERSİNİZ VEKULLANIMINIZIN YÜRÜRLÜKTEKİ YASAYA UYGUN OLMASI SORUMLULUĞU TAMAMEN SİZE AİTTİR. ÖZELLİKLE BU ÜRÜNÜ, HERHANGİ BİR SINIRLAMA OLMAKSIZIN TANITIM HAKLARI, FİKRİ MÜLKİYET HAKLARI VEYA VERİ KORUMA VE DİĞER GİZLİLİK HAKLARI DAHİL OLMAK ÜZERE ÜÇÜNCÜ TARAFLARIN HAKLARININ İHLAL ETMEYECEK BİR ŞEKİLDE KULLANMAKTAN SİZ SORUMLUSUNUZ. BU ÜRÜNÜ, TOPLU İMHA SİLAHLARININ GELİŞTİRİLMESİ VEYA ÜRETİMİ, KİMYASAL YA DA BİYOLOJİK SİLAHLARIN GELİŞTİRİLMESİ VEYA ÜRETİMİ, HERHANGİ BİR NÜKLEER PATLAYICI YA DA GÜVENİLİR OLMAYAN NÜKLEER YAKITDÖNGÜSÜ VEYA İNSAN HAKLARI İHLALLERİNİN DESTEKLENMESİ DAHİLHİÇBİR YASAKLANMIŞSON KULLANIM İÇİN KULLANMAYACAKSINIZ.

BU KILAVUZİLEİLGİLİ YASA ARASINDA HERHANGİ BİR ÇELİŞKİ OLMASI DURUMUNDA, İKİNCİSİ GEÇERLİDİR.

Güvenlik Talimatları

Bu talimatlar ile tehlikeleri veya mal kayıplarını önlemek için kullanıcının ürünü doğru şekilde kullanabilmesinin sağlanması amaçlanmıştır.
Tedbir amaçlıönlemler, aşağıdakigibiUyarılar ve İkazlar şeklinde ayrılmıştır:
Uyarılar: Buuyarılardanherhangibirininihmal edilmesiciddiyaralanma veya ölümle sonuçlanabilir.
İkazlar: Buikazlardanherhangibirininihmal edilmesiyaralanma veya ekipmanhasarıile sonuçlanabilir.

Uyarılar

- Ürünü kullanırken ülkenin ve bölgenin elektrik güvenliği yönetmeliklerine tam olarak uymanız gerekir.
- Cihaz topraklıbir elektrik prizine takılmalıdır.
- Priz, ekipmanın yakınına monte edilmelive kolayca erişilebilir olmalıdır.
- Bucihaz çocuklarınolma ihtimalininbulunduğuyerlerde kullanım içinuygundeğildir.
- DİKKAT: Pil yanlış bir türle değiştirildiğinde patlama riski.
- Pilin yanlış türde bir pille uygunolmayanşekilde değiştirilmesikorumayıgeçersiz hâle getirebilir (örneğin, bazılityum piltürleri).
- Pili ateşeveya sıcak fırına atmayın veya pili mekanik olarak patlayabilecek şekilde ezmeyin veya kesmeyin.
- Pili, patlamaya veya yanıcı sıvı veya gaz sızıntısına neden olabilecek aşırı yüksek sıcaklıktaki bir ortamda bırakmayın.
- Pili, patlamaya veya yanıcısıvıveya gaz sızıntısına neden olabilecek aşırı düşük hava basıncına maruz bırakmayın.
- Bitmiş pilleri talimatlara göre atın.
- Sıcak yüzey uyarısı! Cihazınmetalkısmına dokunmak yanmalara yolaçabilir. Cihazıkapattıktansonra lütfen yarım saat geçmeden dokunmayın.

Dikkat

- +, doğruakım üreten veya birlikte kullanılan cihazınartıucunuve -, doğru akım üreten veya birlikte kullanılancihazıneksi ucunubelirtir.
- Cihazınüzerine yananmum gibiaçık alev kaynakları konulmamalıdır.
- Cihazı, Hızlı Başlangıç Kılavuzundaki talimatlara göre kurun.
- Bu cihaz yaralanmayıönlemek için, kurulum talimatlarına uygun olarak kurulum yüzeyine güvenlibir şekilde bağlanmalıdır.
- DİKKAT: Braketin, şirketimize ait belirlibir cihaz modeliiçin tasarlanmasıhalinde, braketiyalnızca ilgili cihazla kullanın.Başka cihazlarla kullanılması, dengenin bozulmasına ve yaralanmaya yol açabilir.

Русский

Ограничение ответственности

В МАКСИМАЛЬНОЙ СТЕПЕНИ, РАЗРЕШЕННОЙ ДЕЙСТВУЮЩИМ ЗАКОНОДАТЕЛЬСТВОМ, ДАННОЕ РУКОВОДСТВО И ОПИСАНИЕ ИЗДЕЛИЯ ВМЕСТЕ С АППАРАТНОЙ ЧАСТЬЮ, ПРОГРАММНЫМ ОБЕСПЕЧЕНИЕМ И ВСТРОЕННОЙ МИКРОПРОГРАММОЙ ПРЕДОСТАВЛЯЮТСЯ ПО ПРИНЦИПУ «КАК ЕСТЬ» И «СО ВСЕМИ НЕПОЛАДКАМИ И ОШИБКАМИ». КОМПАНИЯ HIKVISION НЕ ДАЕТ НИ ЯВНЫХ, НИ ПОДРАЗУМЕВАЕМЫХ ГАРАНТИЙ, В ТОМ ЧИСЛЕ ГАРАНТИЙ ТОВАРНОЙ ПРИГОДНОСТИ И УДОВЛЕТВОРИТЕЛЬНОГО КАЧЕСТВА, КАК И ПРИГОДНОСТИ ДЛЯ КОНКРЕТНЫХ ЦЕЛЕЙ. ПОТРЕБИТЕЛЬИСПОЛЬЗУЕТ ИЗДЕЛИЕНА СВОЙ СТРАХ И РИСК.НИ ПРИ КАКИХ ОБСТОЯТЕЛЬСТВАХ КОМПАНИЯ HIKVISION НЕ НЕСЕТ ОТВЕТСТВЕННОСТИ ПЕРЕД ПОТРЕБИТЕЛЕМ НИ ЗА ФАКТИЧЕСКИ ПОНЕСЕННЫЙ, НИ ЗА ПОСЛЕДУЮЩИЙ, КАК ПРЯМОЙ, ТАК И КОСВЕННЫЙ, УЩЕРБ, ВКЛЮЧАЯ УБЫТКИ В ВИДЕ УПУЩЕННОЙ ПРИБЫЛИ, ПЕРЕРЫВОВ В ДЕЯТЕЛЬНОСТИ, ПОТЕРИ ДАННЫХ, ДОКУМЕНТАЦИИ ИЛИ ПОВРЕЖДЕНИЯ СИСТЕМ, БУДЬ ТО ПО ПРИЧИНЕ НАРУШЕНИЯ ДОГОВОРА, ПРОТИВОПРАВНЫХ ДЕЙСТВИЙ (В ТОМ ЧИСЛЕ ХАЛАТНОСТИ), НАСТУПЛЕНИЯ ОТВЕТСТВЕННОСТИ ЗА ИЗДЕЛИЕ ИЛИ ИНЫХ ОБСТОЯТЕЛЬСТВ В СВЯЗИ С ИСПОЛЬЗОВАНИЕМ ДАННОГО ИЗДЕЛИЯ, ДАЖЕ ЕСЛИ КОМПАНИИ HIKVISION БЫЛО ИЗВЕСТНО О ВОЗМОЖНОСТИ ТАКОГО УЩЕРБА И УБЫТКОВ.

ПОТРЕБИТЕЛЬ ОСОЗНАЕТ, ЧТО ИНТЕРНЕТ ПО СВОЕЙ ПРИРОДЕ ЯВЛЯЕТСЯ ИСТОЧНИКОМ ПОВЫШЕННОГО РИСКА БЕЗОПАСНОСТИ, И КОМПАНИЯ HIKVISION НЕ НЕСЕТ ОТВЕТСТВЕННОСТИ ЗА СБОИ В РАБОТЕ ОБОРУДОВАНИЯ, УТЕЧКУ ИНФОРМАЦИИ И ДРУГОЙ УЩЕРБ, ВЫЗВАННЫЙ КИБЕРАТАКАМИ, ХАКЕРАМИ, ВИРУСАМИ ИЛИ СЕТЕВЫМИ УГРОЗАМИ; ОДНАКО HIKVISION ОБЕСПЕЧИВАЕТ СВОЕВРЕМЕННУЮ ТЕХНИЧЕСКУЮ ПОДДЕРЖКУ, ЕСЛИ ЭТО НЕОБХОДИМО.

ПОТРЕБИТЕЛЬСОГЛАШАЕТСЯИСПОЛЬЗОВАТЬ ДАННОЕИЗДЕЛИЕВ СООТВЕТСТВИИ СО ВСЕМИ ПРИМЕНИМЫМИ ЗАКОНАМИ И НЕСЕТ ЛИЧНУЮ ОТВЕТСТВЕННОСТЬ ЗА ИХ СОБЛЮДЕНИЕ. В ЧАСТНОСТИ, ПОТРЕБИТЕЛЬ НЕСЕТ ОТВЕТСТВЕННОСТЬ ЗА ИСПОЛЬЗОВАНИЕ ДАННОГО ИЗДЕЛИЯ БЕЗ НАРУШЕНИЯ ПРАВ ТРЕТЬИХ ЛИЦ, В ТОМ ЧИСЛЕ ПРАВ НА ПУБЛИЧНОСТЬ, ИНТЕЛЛЕКТУАЛЬНУЮ СОБСТВЕННОСТЬ И ЗАЩИТУ ДАННЫХ И ДРУГИХ ПРАВ НА СОХРАНЕНИЕ КОНФИДЕНЦИАЛЬНОСТИ. ПОТРЕБИТЕЛЬ ОБЯЗУЕТСЯ НЕ ИСПОЛЬЗОВАТЬ ЭТО ИЗДЕЛИЕ В ЗАПРЕЩЕННЫХ ЦЕЛЯХ, В ТОМ ЧИСЛЕ ДЛЯ РАЗРАБОТКИ ИЛИ ПРОИЗВОДСТВА ОРУЖИЯ МАССОВОГО УНИЧТОЖЕНИЯ, ХИМИЧЕСКОГО ИЛИ БИОЛОГИЧЕСКОГО ОРУЖИЯ, ОСУЩЕСТВЛЕНИЯ КАКОЙ-ЛИБО ДЕЯТЕЛЬНОСТИ В КОНТЕКСТЕ ЯДЕРНОГО ОРУЖИЯ, НЕБЕЗОПАСНЫХ ОПЕРАЦИЙ С ЯДЕРНЫМ ТОПЛИВОМ ИЛИ ДЛЯ ПОДДЕРЖКИ НАРУШЕНИЙ ПРАВ ЧЕЛОВЕКА.

В СЛУЧАЕ РАЗНОЧТЕНИЙ МЕЖДУ НАСТОЯЩИМ РУКОВОДСТВОМ И ДЕЙСТВУЮЩИМ ЗАКОНОДАТЕЛЬСТВОМ ПРИОРИТЕТИМЕЕТПОСЛЕДНЕЕ.

Инструкции по безопасности

Настоящие инструкции предназначены для того, чтобы пользователь мог правильно использовать устройство, чтобы избежать опасности или потери имущества.
Меры предосторожности обозначены надписями «Меры предосторожности» и «Предостережения».
Меры предосторожности: Пренебрежение любой из мерпредосторожности может привести к серьезной травме или смерти.
Предупреждения: Пренебрежение любымиз предупреждений можетпривестик травме или повреждению оборудования.

Меры предосторожности

- Эксплуатацияданного изделиядолжна выполняться в строгом соответствии с правилами безопасной эксплуатации электрооборудования, действующими в вашей стране и вашем регионе.
- Устройство должно быть подключено к заземленной розетке.
- Электрическая розетка должна находиться рядом с устройством и должна быть легко доступна.
- Это устройствоне подходит для использования в местах, где возможноприсутствие детей.
- ОСТОРОЖНО! При установке батареи недопустимого типа существуетриск взрыва.
- Установка батареи недопустимого типа может создать угрозу для безопасности (например, в случае некоторых типов литиевых батарей).
- Не бросайте батарею в огонь или горячуюпечь, не сдавливайте и не разрезайте батарею, поскольку это можетпривести квзрыву.
- Нахождение батареи в среде с чрезвычайно высокой температурой можетпривести к взрыву или к утечке горючей жидкости или газа.
- Нахождение батареи в среде с чрезвычайно низким давлением воздуха можетпривести к взрыву или к утечке горючей жидкости или газа.
- Утилизируйте использованные батареи в соответствии с инструкциями.
- Осторожно.Горячаяповерхность! Прикосновение к металлической части корпуса устройства можетвызвать ожог. Не прикасайтесь к ней, пока после выключенияпитанияне пройдетне менее получаса.

Предостережения

- На тех устройствах, которые потребляют постоянный ток или генерирует его, знак «+» обозначает положительные клеммы, а знак «-»обозначает отрицательные клеммы.
- Не ставьте на устройствоисточники открытого огня, например горящие свечи.
- Установите устройствов соответствии с инструкциями, приведенными в руководстве побыстрому запуску.
- Во избежаниетравм устройство необходимо надежно закрепить на монтажной поверхности согласноинструкциям по установке.
- ОСТОРОЖНО! Если кронштейн предназначен дляконкретной модели устройства нашей компании, используйте его только с соответствующим устройством. Использование с другими устройствами может привести к травмам в результате неустойчивости устройства.

Українська

Обмеження відповідальності

В МАКСИМАЛЬНИХ МЕЖАХ, ДОЗВОЛЕНИХ ЗАСТОСОВУВАНИМ ЗАКОНОМ, ЦЕ КЕРІВНИЦТВО ТА ОПИСАНИЙ ВИРІБ, З ЙОГО АПАРАТНИМ, ПРОГРАМНИМ ТА МІКРОПРОГРАМНИМ ЗАБЕЗПЕЧЕННЯМ, НАДАЮТЬСЯ «ЯК Є» ТА «ЗІ ВСІМА НЕДОЛІКАМИ ТА ПОМИЛКАМИ». HIKVISION НЕ НАДАЄ ЖОДНИХ ГАРАНТІЙ, ЯВНИХ АБО ОЧІКУВАНИХ, ВКЛЮЧАЮЧИ, КРІМ ІНШОГО, ГАРАНТІЇ КОМЕРЦІЙНОЇ ПРИДАТНОСТІ, ЗАДОВІЛЬНОЇ ЯКОСТІ АБО ПРИДАТНОСТІ ДЛЯ КОНКРЕТНОЇ МЕТИ. ВИКОРИСТАННЯВИРОБУВІДБУВАЄТЬСЯНА ВАШВЛАСНИЙ РИЗИК.КОМПАНІЯHIKVISION НІ В ЯКОМУРАЗІ НЕНЕСЕВІДПОВІДАЛЬНОСТІ ПЕРЕД ВАМИ ЗА БУДЬ-ЯКІ СПЕЦІАЛЬНІ, ЛОГІЧНО ВИТІКАЮЧІ, ВИПАДКОВІ АБО НЕПРЯМІ ЗБИТКИ, ВКЛЮЧАЮЧИ, КРІМ ІНШОГО, ПОШКОДЖЕННЯ, ЩО ВЕДУТЬ ДО ВТРАТИ КОМЕРЦІЙНОГО ПРИБУТКУ, ПЕРЕРИВАННЯ ДІЛОВОЇ АКТИВНОСТІ АБОВТРАТИ ДАНИХ, ПСУВАННЯ СИСТЕМ АБОВТРАТИ ДОКУМЕНТАЦІЇ, НЕВАЖЛИВО, ЧИ ВНАСЛІДОК ПОРУШЕННЯ КОНТРАКТУ, ЦИВІЛЬНОГО ПРАВОПОРУШЕННЯ (ВКЛЮЧАЮЧИ НЕДБАЛІСТЬ), ВІДПОВІДАЛЬНОСТІ ЗА ВИРІБ, АБО ІНШИМ ЧИНОМ, ПОВ'ЯЗАНИХ З ВИКОРИСТАННЯМ ВИРОБУ, НАВІТЬ ЯКЩО КОМПАНІЯ HIKVISION ПОВІДОМЛЯЛА ПРО МОЖЛИВІСТЬ ТАКИХ ЗБИТКІВ АБО ВТРАТ.

ВИ УСВІДОМЛЮЄТЕ, ЩО ПРИРОДА ІНТЕРНЕТУ НЕСЕ ПРИТАМАННІ РИЗИКИ ДЛЯ БЕЗПЕКИ, І КОМПАНІЯ HIKVISION НЕ БЕРЕ НА СЕБЕ НІЯКОЇ ВІДПОВІДАЛЬНОСТІ ЗА НЕНОРМАЛЬНУ РОБОТУ, ВТРАТУ КОНФІДЕНЦІЙНОСТІ АБО ІНШІ ЗБИТКИ В РЕЗУЛЬТАТІ КІБЕР-АТАК, ХАКЕРСЬКИХ АТАК, ЗАРАЖЕНЬ ВІРУСАМИ АБО ІНШИХ РИЗИКІВ ДЛЯ БЕЗПЕКИ В ІНТЕРНЕТІ, ОДНАК, КОМПАНІЯ HIKVISION В РАЗІ НЕОБХІДНОСТІ НАДАСТЬ СВОЄЧАСНУ ТЕХНІЧНУПІДТРИМКУ.

ВИ ПОГОДЖУЄТЕСЬ ВИКОРИСТОВУВАТИ ЦЕЙ ВИРІБ У ВІДПОВІДНОСТІ ДО ВСІХ ЗАСТОСОВУВАНИХ ЗАКОНІВ, І ВИ НЕСЕТЕ ОДНООСІБНУ ВІДПОВІДАЛЬНІСТЬ ЗА ЗАБЕЗПЕЧЕННЯ ВИКОРИСТАННЯ ВИРОБУ ВІДПОВІДНО ДО ЗАСТОСОВУВАНОГО ЗАКОНУ. ЗОКРЕМА, ВИ НЕСЕТЕ ВІДПОВІДАЛЬНІСТЬ ЗА ВИКОРИСТАННЯ ЦЬОГО ВИРОБУ СПОСОБОМ, ЯКИЙ НЕ ПОРУШУЄ ПРАВА ТРЕТІХ СТОРІН, ВКЛЮЧАЮЧИ, БЕЗ ОБМЕЖЕНЬ, ПРАВА РОЗГОЛОШЕННЯ, ПРАВА ІНТЕЛЕКТУАЛЬНОЇ ВЛАСНОСТІ ТА ІНШІ ПРАВА ЩОДО КОНФІДЕНЦІЙНОСТІ. ВИ НЕ ПОВИННІ ВИКОРИСТОВУВАТИ ЦЕЙ ВИРІБ ДЛЯ БУДЬ-ЯКОГО ЗАБОРОНЕНОГО КІНЦЕВОГО ПРИЗНАЧЕННЯ, ВКЛЮЧАЮЧИ РОЗРОБКУ ЧИ ВИРОБНИЦТВО ЗБРОЇ МАСОВОГО ЗНИЩЕННЯ, РОЗРОБКУ ЧИ ВИРОБНИЦТВО ХІМІЧНОЇ АБО БІОЛОГІЧНОЇ ЗБРОЇ, БУДЬ-ЯКІ ДІЇ В КОНТЕКСТІ, ПОВ'ЯЗАНОМУ З ЯДЕРНОЮ ВИБУХОВОЮ РЕЧОВИНОЮ АБО НЕБЕЗПЕЧНИМ ЯДЕРНИМ ПАЛИВНИМ ЦИКЛОМ, АБО НА ПІДТРИМКУ ПОРУШЕНЬ ПРАВ ЛЮДИНИ.

УРАЗІ БУДЬ-ЯКИХ ПРОТИРІЧ МІЖ ЦИМ КЕРІВНИЦТВОМ ТА ЗАСТОСОВУВАНИМ ЗАКОНОМ, ОСТАННІЙ МАЄ ПЕРЕВАГУ.

Указівки з техніки безпеки

Ціінструкціїдозволять користувачу використовувати виріб правильно та уникати небезпеки чи пошкодження майна.
Запобіжні заходи складаютьсяз попереджень та застережень.
Попередження: нехтуваннябудь-якимпопередженнямможе призвести до тяжкої травми абосмерті.
Застереження: нехтуваннябудь-якимзастереженнямможе призвести до травми абопошкодженняобладнання.

Попередження

- Під час експлуатаціївиробусуворо дотримуйтеся державних і місцевих правил електричної безпеки.
- Пристрій слідпідключати до електричної розетки з заземленням.
- Розетка має бути встановлена біляпристрою і до неї повинен бути вільний доступ.
- Цей пристрій не підходить длявикористання в місцях, де можуть перебувати діти.
- ОБЕРЕЖНО: Встановлення батареїневідповідного типу може призвести довибуху.
- Встановленнябатареїневідповідного типу може призвести до порушеннясистеми захисту (зокрема, у разі використаннялітієвих батарей деяких типів).
- Не кидайте батарею у вогонь або в гарячу піч, не розбивайтета не розрізуйте її.Це може призвести довибуху.
- Не залишайте батарею в місцях із дуже високою температурою.Це може призвести до вибуху абовитоку вогненебезпечноїрідини або газу.
- Не залишайте батарею в місцях із дуже низькиматмосферним тиском.Це може призвести довибуху абовитоку вогненебезпечноїрідини абогазу.
- Утилізуйте використані батареї згідно з інструкціями.
- Попередження про гарячіповерхні! Доторк до металевоїчастини кожуху пристрою може спричинити опіки. Не торкайтеся її протягом півгодини після вимкнення пристрою.

Застереження

- «+»позначає позитивні клеми пристрою, що використовує чи генерує постійний струм, «-» позначає негативні клеми пристрою, що використовує чи генерує постійний струм.
- Забороняється розміщувати на пристроїджерела відкритого вогню, як-от свічки, якігорять.
- Установлюйте пристрій відповідно до вказівок у короткому керівництві щодо початку роботи.
- Щоб уникнути травм, цей пристрій слід надійно закріпити на монтажній поверхні відповідно до вказівок щодо встановлення.
- ОБЕРЕЖНО: Якщо кронштейн призначений дляпевної моделі пристрою, що виробляєтьсянашою компанією, використовуйте кронштейн тільки з відповідним пристроєм. Використаннякронштейна з іншими пристроями може призвести до нестійкості пристроїв і травмування.

العربية

إخلاء المسؤولية

إلى الحد الأقصى الذي يسمح به القانون المعمول به، يتوفر هذا الدليل والمنتج الموصوف وما يتضمنه من أجهزة وبرامج وبرامج ثابتة "في الحالة التي هو عليها" و"بكل العيوب والأخطاء التي يتضمنها". لا تقدم HIKVISION أي ضمانات، سواء كانت صريحة أو ضمنية، بما في ذلك، على سبيل المثال لا الحصر، قابلية التسويق، أو الجودة المُرضية، أو الملاءمة لغرض معين. يقع استخدام المنتج من قِبلك على مسؤوليتك الخاصة. لن تتحمل شركة HIKVISION ـبأي حال من الأحوال- المسؤولية عن أي أضرار خاصة، أو لاحقة، أو عرضية، أو غير مباشرة ـبما في ذلك، ومن بين أمور أخرى- أي أضرار ناجمة عن فقدان الأرباح التجارية، أو توقف العمل، أو فقدان البيانات، أو فساد في الأنظمة، أو ضياع الوثائق ـسواء أكان ذلك استنادًا إلى خرق للعقد، أم خطأ (ومنه الإهمال)- أو مسؤولية المنتج أو غير ذلك، فيما يتعلق باستخدام المنتج، حتى إذا كان قد تم إبلاغ HIKVISION بإمكانية حدوث مثل هذه الأضرار أو الفقدان.

أنت تقر بطبيعة الإنترنت التي تنطوي على المخاطر الأمنية الكامنة، ولا يقع على HIKVISION أي مسؤوليات عن التشغيل غير الطبيعي أو تسرب الخصوصية أو غيرها من الأضرار الناجمة عن الهجوم الإلكتروني أو هجوم القرصنة أو الإصابة بالفيروسات والمخاطر الأمنية للإنترنت - ومع ذلك، سوف توفر HIKVISION الدعم الفني في الوقت المناسب، إذا لزم الأمر.

أنت توافق على استخدام المنتج تماشيًا مع جميع القوانين المعمول بها، وتتحمل وحدك المسؤولية عن ضمان أن استخدامك يتوافق مع القانون المعمول به. تتحمل وحدك بشكل خاص المسؤولية عن استخدام المنتج بطريقة لا تنتهك حقوق الأطراف الأخرى، بما في ذلك، على سبيل المثال لا الحصر، حقوق الدعاية، أو حقوق الملكية الفكرية، أو حقوق حماية البيانات وحقوق الخصوصية الأخرى. لا يجوز استخدام هذا المنتج لأي استخدامات نهائية محظورة، بما في ذلك تطوير أسلحة دمار شامل أو إنتاجها، أو تطوير أسلحة كيميائية أو بيولوجية أو إنتاجها، أو أي أنشطة في هذا السياق متعلقة بأي مواد قابلة للانفجار النووي أو دورة الوقود النووي غير الآمنة، أو لدعم انتهاكات حقوق الإنسان.

ويسود القانون الساري في حال حدوث أي تضارب بينه وبين هذا الدليل.

تعليمات السلامة

تهدف هذه التعليمات إلى ضمان أن المستخدم يمكنه استخدام المنتج بشكل صحيح لتجنب الخطر أو فقدان الممتلكات.
ينقسم التدبير الاحترازي إلى تحذيرات وتنبيهات:
التحذيرات: قد يتسبب إغفال أي من التحذيرات في حدوث إصابة خطيرة أو يؤدي إلى الوفاة.
التنبيهات: قد يؤدي إغفال أي من التنبيهات إلى حدوث إصابة أو تلف الجهاز.

التحذيرات

- عند استخدام المنتج، يجب أن تلتزم بصرامة بلوائح السلامة الكهربائية السارية في الدولة والمنطقة.
- يجب توصيل الجهاز بمقبس التيار الكهربائي الأرضي.
- يجب تركيب مخرج المقابس بالقرب من الجهاز بحيث يسهل الوصول إليه.
- هذا الجهاز غير مناسب للاستخدام في الأماكن التي يُحتمل وجود أطفال فيها.
- تنبيه: ثمة خطر حدوث انفجار إذا تم استبدال البطارية بنوع غير صحيح.
- قد يؤدي الاستبدال غير الصحيح للبطارية بنوع غير صحيح إلى إبطال الحماية (على سبيل المثال، في حالة بعض أنواع بطاريات الليثيوم).
- لا تتخلص من البطارية بإلقائها في النار أو في فرن ساخن، أو تقم بسحق البطارية أو تقطيعها ميكانيكيًا، مما قد يؤدي إلى حدوث انفجار.
- لا تترك البطارية في بيئة محيطة ذات درجة حرارة عالية للغاية، مما قد يؤدي إلى حدوث انفجار أو تسرب سائل أو غاز قابل للاشتعال.
- لا تُعرِّض البطارية لضغط هواء منخفض للغاية، مما قد يؤدي إلى حدوث انفجار أو تسرب سائل أو غاز قابل للاشتعال.
- تخلص من البطاريات المستعملة حسب التعليمات.
- تحذير من سخونة السطح! قد يؤدي لمس الجزء المعدني من الهيكل الخارجي للجهاز إلى حدوث حرق. يرجى عدم لمسه حتى مرور نصف ساعة بعد إيقاف التشغيل.

التنبيهات

- + يحدد الأطراف الموجبة للجهاز مع التيار المباشر أو يولده، و - يحدد الطرف (الأطراف) السالبة للجهاز الذي يُستخدم مع التيار المباشر أو يولده.
- يجب عدم وضع مصادر لهب مكشوفة على الجهاز، مثل الشموع المضاءة.
- قم بتركيب الجهاز وفقًا للتعليمات الواردة في دليل البدء السريع.
- لتجنب الإصابة، يجب تثبيت هذا الجهاز على سطح التركيب بإحكام وفقًا لتعليمات التركيب.
- تنبيه: إذا كان السِناد مصممًا لطراز جهاز معين ينتمي إلى شركتنا، فاستخدم السِناد مع الجهاز المتوافق فقط. قد يؤدي استخدام أجهزة أخرى إلى عدم ثبات الجهاز وحدوث إصابات.