HIKVISION

DS-PM1-O4H-H
Wired Power Relay Expander
User Manual

EN 50131-1+A1+A2+A3
EN 50131-3: 2009
EN 50130-4: 2011+A1: 2014
EN 50130-5: 2011
Security Grade 2
Environment Class II

English

1 Appearance

1 Indicator

- Slowly flashing light green: Waiting for enrollment
- Green and orange quickly flashing alternately: Enrolling
- Solid green: Enrolled
- Solid orange: Enrolling failed/Fault (Disconnected)
- Quickly flashing orange: Alarm
- Flashing green: Find me mode

2 Installation

3 Wiring

4 Address Settings

Configure the address via DIP switch of the expander before powering on the system. The address should be in the range (0 to 63). The address of each expander should be unique. The binary value shown in the diagram is 000011, which means the decimal value is 3, so the address of the expander is 3.

Specification

Serial port	1 TTL serial port
Tamper-Proof	Support(front and rear)
Bus	2×Speed-X bus, 1 uplink for control panel connection and 1 downlink for next expander
Power supply	9 to 24 VDC, 1 A
Power consumption	Maximum current 210 mA@12 VDC Quiescent current 65 mA@12 VDC
LED Indicator	1 for power, 1 for fault
Dimension(W × H × D)	110 mm × 155 mm × 32.5 mm
Shell material	Plastic
Weight	333.1 g
Operation temperature	-10 °C to 40 °C
Operation humidity	10% to 90%

UD29251B-B

1

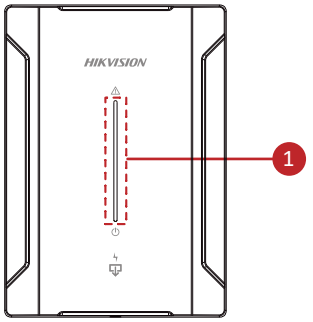

2

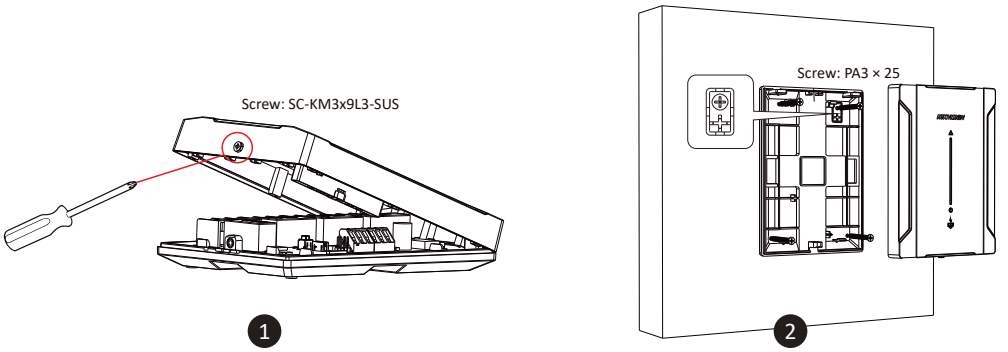

3

4

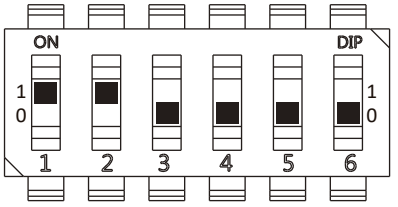

Lowbit ← → Highbit

BIN=000011 ➡ Address=3

BIN	Address	BIN	Address
000000	0	110111	55
000001	1	111000	56
000010	2	111001	57
000011	3	111010	58
000100	4	111011	59
000101	5	111100	60
000110	6	111101	61
000111	7	111110	62
...		111111	63

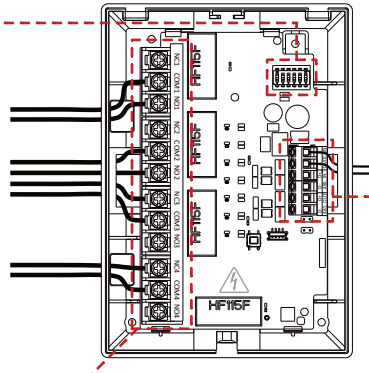

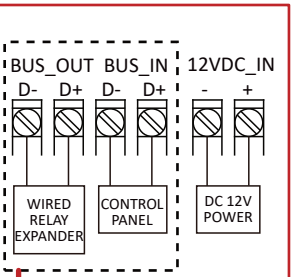

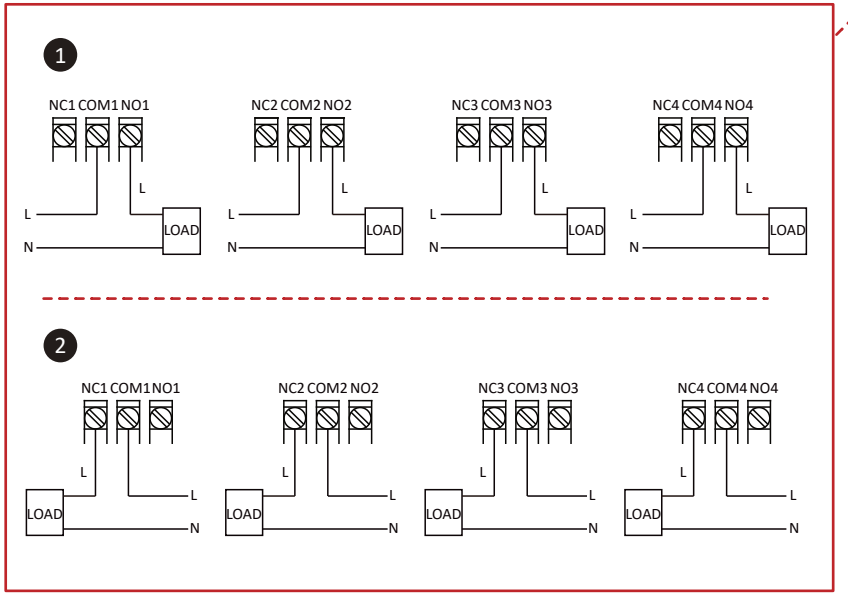

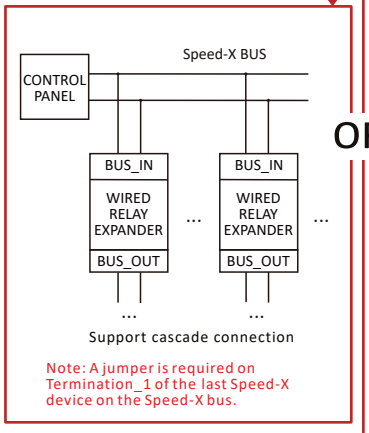

Note: A jumper is required on Termination_1 of the last Speed-X device on the Speed-X bus.

OR

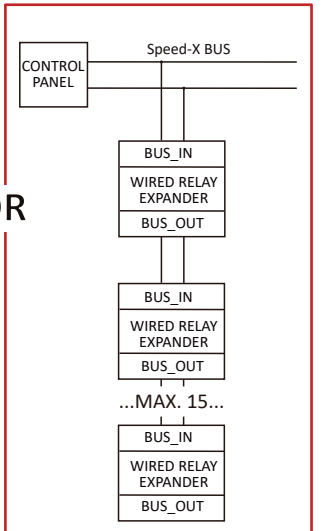

Note: Add jumpers on all Termination_1 from the second relay module to the last relay module.

English

©2022 Hangzhou Hikvision Digital Technology Co., Ltd. All rights reserved.
About this Manual
The Manual includes instructions for using and managing the Product. Pictures, charts, images and all other information hereinafter are for description and explanation only. The information contained in the Manual is subject to change, without notice, due to firmware updates or other reasons. Please find the latest version of this Manual at the Hikvision website (https://www.hikvision.com/).
Please use this Manual with the guidance and assistance of professionals trained in supporting the Product.
HIKVISION and other Hikvision's trademarks and logos are the properties of Hikvision in various jurisdictions. Other trademarks and logos mentioned are the properties of their respective owners.
Disclaimer
TO THE MAXIMUM EXTENT PERMITTED BY APPLICABLE LAW, THIS MANUAL AND THE PRODUCT DESCRIBED, WITH ITS HARDWARE, SOFTWARE AND FIRMWARE, ARE PROVIDED "AS IS" AND "WITH ALL FAULTS AND ERRORS". HIKVISION MAKES NO WARRANTIES, EXPRESS OR IMPLIED, INCLUDING WITHOUT LIMITATION, MERCHANTABILITY, SATISFACTORY QUALITY, OR FITNESS FOR A PARTICULAR PURPOSE. THE USE OF THE PRODUCT BY YOU IS AT YOUR OWN RISK. IN NO EVENT WILL HIKVISION BE LIABLE TO YOU FOR ANY SPECIAL, CONSEQUENTIAL, INCIDENTAL, OR INDIRECT DAMAGES, INCLUDING, AMONG OTHERS, DAMAGES FOR LOSS OF BUSINESS PROFITS, BUSINESS INTERRUPTION, OR LOSS OF DATA, CORRUPTION OF SYSTEMS, OR LOSS OF DOCUMENTATION, WHETHER BASED ON BREACH OF CONTRACT, TORT (INCLUDING NEGLIGENCE), PRODUCT LIABILITY, OR OTHERWISE, IN CONNECTION WITH THE USE OF THE PRODUCT, EVEN IF HIKVISION HAS BEEN ADVISED OF THE POSSIBILITY OF SUCH DAMAGES OR LOSS.
YOU ACKNOWLEDGE THAT THE NATURE OF THE INTERNET PROVIDES FOR INHERENT SECURITY RISKS, AND HIKVISION SHALL NOT TAKE ANY RESPONSIBILITIES FOR ABNORMAL OPERATION, PRIVACY LEAKAGE OR OTHER DAMAGES RESULTING FROM CYBER-ATTACK, HACKER ATTACK, VIRUS INFECTION, OR OTHER INTERNET SECURITY RISKS; HOWEVER, HIKVISION WILL PROVIDE TIMELY TECHNICAL SUPPORT IF REQUIRED. YOU AGREE TO USE THIS PRODUCT IN COMPLIANCE WITH ALL APPLICABLE LAWS, AND YOU ARE SOLELY RESPONSIBLE FOR ENSURING THAT YOUR USE CONFORMS TO THE APPLICABLE LAW. ESPECIALLY, YOU ARE RESPONSIBLE, FOR USING THIS PRODUCT IN A MANNER THAT DOES NOT INFRINGE ON THE RIGHTS OF THIRD PARTIES, INCLUDING WITHOUT LIMITATION, RIGHTS OF PUBLICITY, INTELLECTUAL PROPERTY RIGHTS, OR DATA PROTECTION AND OTHER PRIVACY RIGHTS. YOU SHALL NOT USE THIS PRODUCT FOR ANY PROHIBITED END-USES, INCLUDING THE DEVELOPMENT OR PRODUCTION OF WEAPONS OF MASS DESTRUCTION, THE DEVELOPMENT OR PRODUCTION OF CHEMICAL OR BIOLOGICAL WEAPONS, ANY ACTIVITIES IN THE CONTEXT RELATED TO ANY NUCLEAR EXPLOSIVE OR UNSAFE NUCLEAR FUEL-CYCLE, OR IN SUPPORT OF HUMAN RIGHTS ABUSES.
IN THE EVENT OF ANY CONFLICTS BETWEEN THIS MANUAL AND THE APPLICABLE LAW, THE LATTER PREVAILS.

This product and - if applicable - the supplied accessories too are marked with "CE" and comply therefore with the applicable harmonized European standards listed under the Directive 2014/30/EU (EMCD), Directive 2014/35/EU (LVD) and Directive 2011/65/EU (RoHS).
Directive 2012/19/EU (WEEE Directive): Products marked with this symbol cannot be disposed of as unsorted municipal waste in the European Union. For proper recycling, return this product to your local supplier upon the purchase of equivalent new equipment, or dispose of it at designated collection points. For more information see: www.recyclethis.info

CAUTION
1. This device can only be safely used in the region below 2000 meters above the sea level.
2. In the use of the product, you must be in strict compliance with the electrical safety regulations of the nation and region.
3. The socket-outlet shall be installed near the equipment and shall be easily accessible.
4. A readily accessible disconnect device shall be incorporated external to the equipment, such as air switch.
5. An overcurrent protective device shall be incorporated external to the equipment, such as air switch, not exceeding the specification of the building.
6. An all-pole mains switch shall be incorporated in the electrical installation of the building.
7. Ensure correct wiring of the terminals for connection to an AC mains supply.
8. ⚠ indicates hazardous live and the external wiring connected to the terminals requires installation by an instructed person.
9. No naked flame sources, such as lighted candles, should be placed on the equipment.
10. This equipment is suitable for mounting on concrete or other non-combustible surface only.
11. The serial port of the equipment is used for debugging only.
12. This equipment is not suitable for use in locations where children are likely to be present.
13. Keep upward when using the equipment.

INSTALLATION CAUTION
1. Install the equipment according to the instructions in this manual.
2. To prevent injury, this equipment must be securely attached to the floor/wall in accordance with the installation instructions.
3. The additional force shall be equal to three times the weight of the equipment but not less than 50N. The equipment and its associated mounting means shall remain secure during the installation.

After the installation, the equipment, including any associated mounting plate, shall not be damaged.

Français

1 *Apparence*

❶ Indicateur

Lumière verte clignotant lentement : en attente d'inscription	Vert et orange clignotant rapidement et alternativement : inscription
Vert fixe : inscrit	Orange fixe : échec de l'inscription/défaut (déconnecté)
Orange clignotant rapidement : Alarme	Vert clignotant : mode « trouvez-moi »

2 *Installation*
3 *Câblage*
4 *Paramètres d'adresse*

Configurez l'adresse à l'aide du commutateur DIP de l'extenseur avant de mettre le système sous tension. L'adresse doit être comprise entre 0 et 63. L'adresse de chaque extenseur doit être unique.
La valeur binaire indiquée dans le diagramme est 000011, ce qui correspond à une valeur décimale de 3, par conséquent l'adresse de l'extenseur est 3.

Spécification

Port série	1 port série TTL
Protection anti-sabotage	Support (avant et arrière)
Bus	2 bus Speed-X, 1 liaison montante pour la connexion du panneau de commande et 1 liaison descendante pour le prochain extenseur
Alimentation électrique	9 à 24 V CC, 1 A
Consommation électrique	Courant maximal : 210 mA à 12 V CC Courant de repos : 65 mA à 12 V CC
Voyant lumineux	1 pour l'alimentation, 1 pour le défaut
Dimensions (L x H x P)	110 mm × 155 mm × 32,5 mm
Matériau du boîtier	Plastique
Poids	333,1 g
Température de fonctionnement	-10 à 40 °C
Humidité de fonctionnement	10 à 90 %

©2022 Hangzhou Hikvision Digital Technology Co., Ltd. Tous droits réservés.
À propos de ce manuel
Ce manuel fournit des instructions d'utilisation et de gestion du produit. Les images, les tableaux, les figures et toutes les autres informations ci-après ne sont données qu'à titre de description et d'explication. Les informations contenues dans ce manuel sont modifiables sans préavis, en raison d'une mise à jour d'un micrologiciel ou pour d'autres raisons. Veuillez trouver la dernière version de ce manuel sur le site Internet de Hikvision (https://www.hikvision.com/).
Veuillez utiliser ce mode d'emploi avec les conseils et l'assistance de professionnels spécialement formés dans la prise en charge de ce produit.
HIKVISION et les autres marques et logos de Hikvision sont la propriété de Hikvision dans diverses juridictions. Toutes les autres marques et tous les logos mentionnés appartiennent à leurs propriétaires respectifs.
Clause d'exclusion de responsabilité
DANS LES LIMITES AUTORISÉES PAR LA LOI EN VIGUEUR, LE PRÉSENT MANUEL ET LE PRODUIT DÉCRIT, AINSI QUE SON MATÉRIEL, SES LOGICIELS ET SES MICROLOGICIELS, SONT FOURNIS « EN L'ÉTAT » ET « AVEC CES FAIBLESSES ET ERREURS ». HIKVISION NE FAIT AUCUNE GARANTIE, EXPLICITE OU IMPLICITE, Y COMPRIS, MAIS SANS S'Y LIMITER, DE QUALITÉ MARCHANDE, DE QUALITÉ SATISFAISANTE, OU D'ADÉQUATION À UN USAGE PARTICULIER. VOUS UTILISEZ LE PRODUIT À VOS PROPRES RISQUES. HIKVISION NE SERA EN AUCUN CAS TENU RESPONSABLE POUR TOUT DOMMAGE SPÉCIAL, CONSÉCUTIF, ACCESSOIRE OU INDIRECT, Y COMPRIS, ENTRE AUTRES, LES DOMMAGES SUIVANTS : À LA PERTE DE PROFITS D'ENTREPRISE, À L'INTERRUPTION D'ACTIVITÉS COMMERCIALES, OU LA PERTE DES DONNÉES, LA CORRUPTION DES SYSTÈMES, OU LA PERTE DES DOCUMENTS, S'ILS SONT BASÉS SUR UNE VIOLATION DE CONTRAT, UNE FAUTE (Y COMPRIS LA NÉGLIGENCE), LA RESPONSABILITÉ EN MATIÈRE DE PRODUITS, OU AUTRE, EN RAPPORT AVEC L'UTILISATION DU PRODUIT, MÊME SI HIKVISION A ÉTÉ INFORMÉ DE LA POSSIBILITÉ D'UN TEL DOMMAGE OU D'UNE TELLE PERTE.
VOUS RECONNAISSEZ QUE LA NATURE D'INTERNET EST SOURCE DE RISQUES DE SÉCURITÉ INHÉRENTS, ET HIKVISION SE DÉGAGE DE TOUTE RESPONSABILITÉ EN CAS DE FONCTIONNEMENT ANORMAL, DIVULGATION D'INFORMATIONS CONFIDENTIELLES OU AUTRES DOMMAGES DÉCOULANT D'UNE CYBERATTAQUE, D'UN PIRATAGE INFORMATIQUE, D'UNE INFECTION PAR DES VIRUS, OU AUTRES RISQUES DE SÉCURITÉ LIÉS À L'INTERNET ; TOUTEFOIS, HIKVISION FOURNIRA DES ASSISTANCE TECHNIQUE DANS LES DÉLAIS, LE CAS ÉCHÉANT. VOUS ACCEPTEZ D'UTILISER CE PRODUIT CONFORMÉMENT À L'ENSEMBLE DES LOIS EN VIGUEUR. IL EST DE VOTRE RESPONSABILITÉ EXCLUSIVE DE VEILLER À CE QUE VOTRE UTILISATION SOIT CONFORME À LA LOI APPLICABLE. IL VOUS APPARTIENT SURTOUT D'UTILISER CE PRODUIT D'UNE MANIÈRE QUI NE PORTE PAS ATTEINTE AUX DROITS DE TIERS, Y COMPRIS, MAIS SANS S'Y LIMITER, LES DROITS DE PUBLICITÉ, LES DROITS DE PROPRIÉTÉ INTELLECTUELLE, OU LA PROTECTION DES DONNÉES ET D'AUTRES DROITS À LA VIE PRIVÉE. VOUS NE DEVEZ PAS UTILISER CE PRODUIT POUR TOUTE UTILISATION FINALE INTERDITE, NOTAMMENT LA MISE AU POINT OU LA PRODUCTION D'ARMES DE DESTRUCTION MASSIVE, LA MISE AU POINT OU LA FABRICATION D'ARMES CHIMIQUES OU BIOLOGIQUES, LES ACTIVITÉS DANS LE CONTEXTE LIÉ AUX EXPLOSIFS NUCLÉAIRES OU AU CYCLE DU COMBUSTIBLE NUCLÉAIRE DANGEREUX, OU SOUTENANT LES VIOLATIONS DES DROITS DE L'HOMME.
EN CAS DE CONFLIT ENTRE CE MANUEL ET LES LOIS EN VIGUEUR, CES DERNIÈRES PRÉVALENT.

Ce produit et, le cas échéant, les accessoires qui l'accompagnent, sont estampillés « CE » et sont donc conformes aux normes européennes harmonisées en vigueur répertoriées sous la Directive 2014/30/EU (EMCD), la directive 2014/35/EU (LVD) et la directive 2011/65/EU (RoHS).
Directive 2012/19/UE (directive DEEE) : Dans l'Union européenne, les produits portant ce pictogramme ne doivent pas être déposés dans une décharge municipale où le tri des déchets n'est pas pratiqué. Pour un recyclage adéquat, remettez ce produit à votre revendeur lors de l'achat d'un nouvel équipement équivalent, ou déposez-le dans un lieu de collecte prévu à cet effet. Pour de plus amples informations, visitez le site Web : www.recyclethis.info

ATTENTION
1. Cet appareil peut uniquement être utilisé en toute sécurité jusqu'à une altitude de 2 000 m au-dessus du niveau de la mer.
2. En utilisant le produit, vous devez respecter la réglementation relative à la sécurité électrique de votre pays ou région.
3. La prise de courant doit être installée près de l'équipement et doit être facilement accessible.
4. Un dispositif de déconnexion facilement accessible doit être incorporé de manière externe à l'équipement, tel qu'un commutateur de débit d'air.
5. Un dispositif de protection contre les surintensités doit être intégré en externe à l'équipement, tel qu'un commutateur de débit d'air, sans dépasser les spécifications du bâtiment.
6. Un interrupteur principal omnipolaire doit être intégré à l'installation électrique du bâtiment.
7. Assurez-vous d'effectuer un câblage approprié des bornes pour un branchement à une alimentation.
8. ⚠ indique une tension dangereuse. De ce fait, le câblage externe connecté aux bornes nécessite d'être installé par une personne qualifiée.
9. Aucune source de flamme nue, telle que des bougies allumées, ne doit être placée sur l'équipement.
10. Cet équipement convient uniquement pour un montage sur du béton ou toute autre surface non combustible.
11. Le port série de l'équipement est utilisé uniquement à des fins de débogage.
12. Cet équipement n'est pas adapté à un usage dans les endroits où des enfants sont susceptibles d'être présents.
13. Gardez-le verticalement lors de l'utilisation de l'équipement.

PRÉCAUTION D'INSTALLATION
1. Installez l'équipement conformément aux instructions de ce manuel.
2. Afin d'éviter tout accident, cet appareil doit être correctement attaché sur le sol/mur conformément aux instructions d'installation.
3. La force supplémentaire doit être égale à trois fois le poids de l'équipement et au minimum à 50 N. L'équipement et ses supports de montage doivent être maintenus fermement en place pendant l'installation.

Après l'installation, l'équipement, y compris le plateau de montage associé le cas échéant, ne doit pas être endommagé.

Deutsch

1 *Aufbau*

❶ Statusanzeige

Langsam hellgrün blinkend: Warten auf Registrierung	Abwechselnd schnell grün und orange blinkend: Registrierung läuft
Leuchtet dauerhaft grün: Registriert	Durchgehend orange: Registrierung fehlgeschlagen/Störung (Verbindung unterbrochen)
Schnell orange blinkend: Alarm	Grün blinkend: Finde mich-Modus

2 *Installation*
3 *Verkabelung*
4 *Adresseinstellungen*

Konfigurieren Sie die Adresse über den DIP-Schalter der Erweiterung, bevor Sie das System einschalten. Die Adresse muss im Bereich (0 bis 63) liegen. Die Adresse jeder Erweiterung muss eindeutig sein.
Der in der Abbildung gezeigte Binärwert ist 000011, d. h. der Dezimalwert ist 3, also ist die Adresse der Erweiterung 3.

Technische Daten

Serielle Schnittstelle	1 TTL serielle Schnittstelle
Sabotagesicherheit	Unterstützt (vorn und hinten)
Bus	2 x Speed-X Bus, 1 Uplink für den Anschluss des Bedienfelds und 1 Downlink für die nächste Erweiterung
Spannungsversorgung	9 bis 24 VDC, 1 A
Stromverbrauch	Maximaler Strom 210 mA bei 12 VDC Ruhestrom 65 mA bei 12 VDC
LED-Anzeige	1 für Stromversorgung, 1 für Störung
Abmessungen (B x H x T)	110 mm x 155 mm x 32,5 mm
Gehäusematerial	Kunststoff
Gewicht	333,1 g
Betriebstemperatur	-10 °C bis +40 °C
Betriebsfeuchtigkeit	10 % bis 90 %

©2022 Hangzhou Hikvision Digital Technology Co., Ltd. Alle Rechte vorbehalten.
Hinweise zu dieser Bedienungsanleitung
Die Bedienungsanleitung enthält Anleitungen zur Verwendung und Verwaltung des Produkts. Bilder, Diagramme, Abbildungen und alle sonstigen Informationen dienen nur der Beschreibung und Erklärung. Die Änderung der in der Bedienungsanleitung enthaltenen Informationen ist aufgrund von Firmware-Aktualisierungen oder aus anderen Gründen vorbehalten. Die neueste Version dieser Bedienungsanleitung finden Sie auf der Hikvision-Website (https://www.hikvision.com/).
Bitte verwenden Sie diese Bedienungsanleitung unter Anleitung und Unterstützung von Fachleuten, die für den Support des Produkts geschult sind.
HIKVISION und andere Marken und Logos von Hikvision sind das Eigentum von Hikvision in verschiedenen Ländern. Andere hier erwähnte Marken und Logos sind Eigentum ihrer jeweiligen Inhaber.
Haftungsausschluss
DIESE BEDIENUNGSANLEITUNG UND DAS BESCHRIEBENE PRODUKT MIT SEINER HARDWARE, SOFTWARE UND FIRMWARE WERDEN, SOWEIT GESETZLICH ZULÄSSIG, IN DER „VORLIEGENDEN FORM" UND MIT „ALLEN FEHLERN UND IRRTÜMERN" BEREITGESTELLT. HIKVISION ÜBERNIMMT KEINE AUSDRÜCKLICHEN ODER STILLSCHWEIGENDEN GARANTIEN, EINSCHLIESSLICH, ABER NICHT BESCHRÄNKT AUF DIE MARKTGÄNGIGKEIT, ZUFRIEDENSTELLENDE QUALITÄT ODER EIGNUNG FÜR EINEN BESTIMMTEN ZWECK. DIE NUTZUNG DES PRODUKTS DURCH SIE ERFOLGT AUF IHRE EIGENE GEFAHR. IN KEINEM FALL IST HIKVISION IHNEN GEGENÜBER HAFTBAR FÜR BESONDERE, ZUFÄLLIGE, DIREKTE ODER INDIREKTE SCHÄDEN, EINSCHLIESSLICH, JEDOCH NICHT DARAUF BESCHRÄNKT, VERLUST VON GESCHÄFTSGEWINNEN, GESCHÄFTSUNTERBRECHUNG, DATENVERLUST, SYSTEMBEÄDIGUNG, VERLUST VON DOKUMENTEN, SEI ES AUFGRUND VON VERTRAGSBRÜCH, UNERLAUBTER HANDLUNG (EINSCHLIESSLICH FAHRLÄSSIGKEIT), PRODUKTHAFTUNG ODER ANDERWEITIG, IN VERBINDUNG MIT DER VERWENDUNG DIESES PRODUKTS, SELBST WENN HIKVISION ÜBER DIE MÖGLICHKEIT DERARTIGER SCHÄDEN ODER VERLUSTE INFORMIERT WAR.
SIE ERKENNEN AN, DASS DIE NATUR DES INTERNETS DAMIT VERBUNDENE SICHERHEITSRISIKEN BEINHALTET. HIKVISION ÜBERNIMMT KEINE VERANTWORTUNG FÜR ANORMALEN BETRIEB, DATENVERLUST ODER ANDERE SCHÄDEN, DIE SICH AUS CYBERANGRIFFEN, HACKERANGRIFFEN, VIRUSINFEKTION ODER ANDEREN SICHERHEITSRISIKEN IM INTERNET ERGEBEN. HIKVISION LEISTET JEDOCH BEDARFSFALL DIE TECHNISCHEN SUPPORT. SIE STIMMEN ZU, DIESES PRODUKT IN ÜBEREINSTIMMUNG MIT ALLEN GELTENDEN GESETZEN ZU VERWENDEN, UND SIE SIND ALLEIN DAFÜR VERANTWORTLICH, DASS IHRE VERWENDUNG GEGEN KEINE GELTENDEN GESETZE VERSTÖßT. INSBESONDERE SIND SIE DAFÜR VERANTWORTLICH, DIESES PRODUKT SO ZU VERWENDEN, DASS DIE RECHTE DRITTER NICHT VERLETZT WERDEN, EINSCHLIESLICH, ABER NICHT BESCHRÄNKT AUF VEROFFENTLICHUNGSRECHTE, DIE RECHTE AN GEISTIGEM EIGENTUM ODER DEN DATENSCHUTZ UND ANDERE PERSÖNLICHKEITSRECHTE. SIE DÜRFEN DIESES PRODUKT NICHT FÜR VERBOTENE ENDANWENDUNGEN VERWENDEN, EINSCHLIESSLICH DER ENTWICKLUNG ODER HERSTELLUNG VON MASSENVERNICHTUNGSWAFFEN, DER ENTWICKLUNG ODER HERSTELLUNG CHEMischER ODER BIOLOGISCHER WAFFEN, JEGLICHER AKTIVITÄTEN IM ZUSAMMENHANG MIT EINEM NUKLEAREN SPRENGKÖPPER ODER UNSICHEREN NUKLEAREN BRENNSTOFFKREISLAUF BZW. ZUR UNTERSTÜTZUNG VON MENSCHENRECHTSVERLETZUNGEN.
IM FALL VON WIDERSPRÜCHEN ZWISCHEN DIESER BEDIENUNGSANLEITUNG UND GELTENDEM RECHT IST LETZTERES MASSGEBLICH.

Dieses Produkt und – falls zutreffend – auch das mitgelieferte Zubehör sind mit „CE" gekennzeichnet und entsprechen somit den geltenden harmonisierten europäischen Normen, die unter der Richtlinie 2014/30/EU (EMV), der Richtlinie 2014/35/EU (NSR) und der Richtlinie 2011/65/EU (RoHS) aufgeführt sind.
Richtlinie 2012/19/EU (WEEE-Richtlinie): Produkte, die mit diesem Symbol gekennzeichnet sind, dürfen innerhalb der Europäischen Union nicht mit dem Hausmüll entsorgt werden. Für korrektes Recycling geben Sie dieses Produkt an Ihren örtlichen Fachhändler zurück oder entsorgen Sie es an einer der Sammelstellen. Weitere Informationen finden Sie unter: www.recyclethis.info

ACHTUNG
1. Dieses Gerät kann nur in Regionen unterhalb von 2000 Metern über dem Meeresspiegel sicher verwendet werden.
2. Bei der Verwendung des Produkts müssen die elektrischen Sicherheitsbestimmungen des Landes oder der Region strikt eingehalten werden.
3. Die Steckdose sollte sich in der Nähe des Geräts befinden und muss einfach zugänglich sein.
4. Eine leicht zugängliche Trennvorrichtung muss außerhalb des Geräts vorhanden sein, z. B. ein Luftschalter.
5. Eine Überstrom-Schutzeinrichtung, z. B. ein Luftschalter, muss außerhalb des Geräts vorhanden sein und darf die Spezifikation des Gebäudes nicht überschreiten.
6. Ein allpoliger Netzschalter muss in die Elektroinstallation des Gebäudes integriert werden.
7. Achten Sie auf die korrekte Verkabelung der Klemmen für den Anschluss an ein Wechselstromnetz.
8. ⚠ Weist auf gefährliche Spannung hin, sodass die an die Klemmen angeschlossene externe Verkabelung von einer fachkundigen Person installiert werden muss.
9. Stellen Sie keine offenen Flammen (wie brennende Kerzen) auf dem Gerät ab.
10. Dieses Gerät ist nur für die Montage auf Beton oder einer anderen nicht brennbaren Fläche geeignet.
11. Die serielle Schnittstelle des Geräts wird nur zur Fehlersuche verwendet.
12. Das Gerät ist nicht für den Einsatz an Orten geeignet, an denen sich wahrscheinlich Kinder aufhalten.
13. Halten Sie das Gerät beim Gebrauch senkrecht.

SICHERHEITSHINWEISE ZUR INSTALLATION
1. Installieren Sie das Gerät gemäß den Anweisungen in diesem Handbuch.
2. Um Verletzungen zu vermeiden, muss dieses Gerät gemäß den Installationsanweisungen sicher am Boden/an der Wand montiert werden.
3. Die zusätzliche Belastung muss dem dreifachen Gewicht des Geräts entsprechen, jedoch mindestens 50 N. Das Gerät und die zugehörigen Befestigungsmittel müssen während der Installation stets gesichert sein.

Nach der Installation darf das Gerät, einschließlich der zugehörigen Montageplatte, nicht beschädigt werden.

Español

1 *Apariencia*

❶ Piloto

Verde claro parpadeando lentamente: Esperando para registrarse	Verde y naranja parpadeando rápidamente de forma alternativa: Registrando
Verde fijo: Registrado	Naranja fijo: Fallo al registrar/fallo (desconectado)
Naranja parpadeando rápidamente: Alarma	Parpadeando de color verde: Modo de búsqueda

2 *Instalación*
3 *Cableado*
4 *Ajustes de la dirección*

Configure la dirección mediante el interruptor DIP del expansor antes de encender el sistema. La dirección debe estar dentro de un intervalo de 0 a 63. La dirección de cada expansor debe ser única.
El valor binario que se muestra en el diagrama es 000011, lo que quiere decir que el valor decimal es 3, de modo que la dirección del expansor es 3.

Especificación

Puerto serie	1 puerto serie TTL
Antimanipulación	Compatibilidad (delantera y trasera)
Bus	2 Speed-X bus, 1 enlace ascendente para la conexión del panel de control y 1 enlace descendente para el siguiente expansor
Fuente de alimentación	De 9 a 24 V CC, 1 A
Consumo eléctrico	Corriente máxima: 210 mA a 12 V CC Corriente estática: 65 mA a 12 V DC
Piloto led	1 para la alimentación, 1 para los fallos
Dimensiones (An x Al x F)	110 mm × 155 mm × 32,5 mm
Material de la carcasa	Plástico
Peso	333,1 g
Temperatura de funcionamiento	De -10 °C a 40 °C
Humedad de funcionamiento	10 % a 90 %

©2022 Hangzhou Hikvision Digital Technology Co., Ltd. Todos los derechos reservados.
Sobre este manual
Este manual incluye las instrucciones de utilización y gestión del producto. Las figuras, gráficos, imágenes y cualquier otra información que encontrará en lo sucesivo tienen únicamente fines descriptivos y aclaratorios. La información incluida en el manual está sujeta a cambios, sin aviso previo, debido a las actualizaciones de software u otros motivos. Visite el sitio web de Hikvision —https://www.hikvision.com/— para acceder a la última versión de este manual.
Utilice este manual con la guía y asistencia de profesionales capacitados en el soporte del producto.
HIKVISION y otras marcas comerciales y logotipos de Hikvision son propiedad de Hikvision en diferentes jurisdicciones. Las demás marcas comerciales y logotipos mencionados son propiedad de sus respectivos dueños.
Descargo de responsabilidad
EN LA MEDIDA MÁXIMA PERMITIDA POR LAS LEYES APLICABLES, ESTE MANUAL Y EL PRODUCTO DESCRITO —INCLUIDOS SU HARDWARE, SOFTWARE Y FIRMWARE— SE SUMINISTRAN «TAL CUAL» Y «CON TODOS SU FALLOS Y ERRORES». HIKVISION NO OFRECE GARANTÍAS, EXPLÍCITAS O IMPLÍCITAS, INCLUIDAS, A MODO ENUNCIATIVO, COMERCIABILIDAD, CALIDAD SATISFACTORIA O IDONEIDAD PARA UN PROPÓSITO EN PARTICULAR. EL USO QUE HAGA DEL PRODUCTO CORRE BAJO SU ÚNICO RIESGO. EN NINGÚN CASO, HIKVISION PODRÁ CONSIDERARSE RESPONSABLE ANTE USTED DE NINGÚN DAÑO ESPECIAL, CONSECUENTE, INCIDENTAL O INDIRECTO, INCLUYENDO, ENTRE OTROS, DAÑOS POR PÉRDIDAS DE BENEFICIOS COMERCIALES, INTERRUPCIÓN DE LA ACTIVIDAD COMERCIAL, PÉRDIDA DE DATOS, CORRUPCIÓN DE LOS SISTEMAS O PÉRDIDA DE DOCUMENTACIÓN, SEA ESTA POR INCUMPLIMIENTO DEL CONTRATO, AGRAVIO (INCLUYENDO NEGLIGENCIA), RESPONSABILIDAD DEL PRODUCTO O EN RELACIÓN CON EL USO DEL PRODUCTO, INCLUSO CUANDO HIKVISION HAYA RECIBIDO UNA NOTIFICACIÓN DE LA POSIBILIDAD DE DICHOS DAÑOS O PÉRDIDAS.
USTED RECONOCE QUE LA NATURALEZA DE INTERNET IMPLICA RIESGOS DE SEGURIDAD INHERENTES Y HIKVISION NO TENDRÁ NINGUNA RESPONSABILIDAD POR EL FUNCIONAMIENTO ANORMAL, FILTRACIONES DE PRIVACIDAD U OTROS DAÑOS RESULTANTES DE ATAQUES CIBERNÉTICOS, ATAQUES DE HACKERS, INFECCIONES DE VIRUS U OTROS RIESGOS DE SEGURIDAD DE INTERNET; SIN EMBARGO, HIKVISION PROPORCIONARÁ APOYO TÉCNICO OPORTUNO DE SER NECESARIO. USTED ACEPTA USAR ESTE PRODUCTO DE CONFORMIDAD CON TODAS LAS LEYES APLICABLES Y SOLO USTED ES EL ÚNICO RESPONSABLE DE ASEGURAR QUE EL USO CUMPLA CON DICHAS LEYES. EN ESPECIAL, USTED ES RESPONSABLE DE USAR ESTE PRODUCTO DE FORMA QUE NO INFRINJA LOS DERECHOS DE TERCEROS, INCLUYENDO, DE MANERA ENUNCIATIVA MAS NO LIMITATIVA, DERECHOS DE PUBLICIDAD, DERECHOS DE PROPIEDAD INTELECTUAL, DERECHOS RELATIVOS A LA PROTECCIÓN DE DATOS Y OTROS DERECHOS RELATIVOS A LA PRIVACIDAD. NO UTILIZARÁ ESTE PRODUCTO PARA NINGÚN USO FINAL PROHIBIDO, INCLUYENDO EL DESARROLLO O LA PRODUCCIÓN DE ARMAS DE DESTRUCCIÓN MASIVA, EL DESARROLLO O PRODUCCIÓN DE ARMAS QUÍMICAS O BIOLÓGICAS, NINGUNA ACTIVIDAD EN EL CONTEXTO RELACIONADO CON ALGÚN EXPLOSIVO NUCLEAR O EL CICLO DE COMBUSTIBLE NUCLEAR INSEGURO O EN APOYO DE ABUSOS DE LOS DERECHOS HUMANOS.
EN CASO DE HABER CONFLICTO ENTRE ESTE MANUAL Y LA LEGISLACIÓN VIGENTE, ESTA ÚLTIMA PREVALECERÁ.

Este producto, así como los accesorios suministrados (si procede), tienen el marcado «CE» y, por lo tanto, cumplen con las normativas europeas armonizadas aplicables que se enumeran en la Directiva 2014/30/UE (EMCD), la Directiva 2014/35/UE (LVD) y la Directiva 2011/65/UE (RoHS).
Directiva 2012/19/UE (directiva RAEE): En la Unión Europea, los productos marcados con este símbolo no pueden ser desechados en el sistema de basura municipal sin recogida selectiva. Para un reciclaje adecuado, entregue este producto en el lugar de compra del equipo nuevo equivalente o deshágase de él en el punto de recogida designado a tal efecto. Para ver más información, visite: www.recyclethis.info

PRECAUCIÓN
1. Este dispositivo solo se puede utilizar de forma segura en zonas de hasta 2000 metros por encima del nivel del mar.
2. Para usar el producto debe cumplir estrictamente con la normativa de seguridad eléctrica de su país y región.
3. La toma de corriente tiene que estar cerca del equipo y ser de fácil acceso.
4. Es necesario incorporar al equipo un dispositivo de desconexión externo de fácil acceso, como un interruptor de aire.
5. Es necesario incorporar al equipo un dispositivo de protección de sobrecorriente externo, como un interruptor de aire, que no exceda la especificación del edificio.
6. Es necesario instalar un interruptor de corte omnipolar en la instalación eléctrica del edificio.
7. Asegúrese de que el cableado de los terminales para la conexión a una fuente de alimentación de CA sea correcto.
8. ⚠ Indica circuitos bajo tensión (peligro de electrocución) y que la instalación del cableado externo conectado a los terminales debe estar a cargo de una persona cualificada.
9. No coloque llamas abiertas, como velas encendidas, sobre el equipo.
10. Este equipo solo es apto para montarlo sobre hormigón u otra superficie no combustible.
11. El puerto serie del equipo se utiliza únicamente con fines de depuración.
12. Este equipo no es adecuado para utilizarlo en lugares donde pueda haber niños.
13. Al usar el equipo, manténgalo hacia arriba.

PRECAUCIONES DE INSTALACIÓN
1. Instale el equipo de acuerdo con las instrucciones de este manual.
2. Para evitar lesiones, este equipo debe estar firmemente sujeto al suelo/pared de acuerdo con las instrucciones de instalación.
3. La fuerza adicional debe ser equivalente a tres veces el peso del equipo, pero no inferior a 50 N. El equipo y el soporte asociado deben permanecer seguros durante la instalación.

Tras la instalación, no se debe dañar el equipo ni tampoco las placas de montaje asociadas.

Italiano

1 *Aspetto*

❶ Indicatore

- Lampeggio lento in verde chiaro: In attesa di registrazione
- Lampeggio veloce in verde e in arancione in alternanza: Registrazione
- Verde fisso: Registrato
- Arancione fisso: Registrazione non riuscita/errore (disconnesso)
- Lampeggio veloce in arancione: Allarme
- Verde lampeggiante: modalità Trovami

2 *Installazione*

3 *Cablaggio*

4 *Configurazione dell'indirizzo*

Configurare l'indirizzo tramite DIP switch del modulo di espansione prima di accendere il sistema. L'indirizzo deve essere compreso nell'intervallo (0-63). L'indirizzo di ciascun modulo di espansione deve essere univoco.
Il valore binario mostrato nel diagramma è 000011, che corrisponde a un valore decimale 3. L'indirizzo del modulo di espansione quindi è 3.

Specifiche

Porta seriale	Una porta seriale TTL
Antimanomissione	Supporto (anteriore e posteriore)
Bus	2 bus Speed-X, 1 uplink per la connessione al pannello di controllo e 1 downlink per il modulo di espansione successivo
Alimentazione	9 - 24 V CC, 1 A
Potenza assorbita	Corrente massima 210 mA a 12 VCC Corrente a riposo 65 mA a 12 VCC
Indicatore LED	1 per l'alimentazione, 1 per guasti
Dimensioni (L x A x P)	110 mm × 155 mm × 32,5 mm
Materiale della custodia	Plastica
Peso	333,1 g
Temperatura di esercizio	Da -10 °C a 40 °C
Umidità di esercizio	Da 10% a 90%

©2022 Hangzhou Hikvision Digital Technology Co., Ltd. Tutti i diritti riservati.

Informazioni sul presente Manuale
Il presente Manuale contiene le istruzioni per l'uso e la gestione del prodotto. Le illustrazioni, i grafici e tutte le altre informazioni che seguono hanno solo scopi illustrativi ed esplicativi. Le informazioni contenute nel Manuale sono soggette a modifiche senza preavviso in seguito ad aggiornamenti del firmware o per altri motivi. Scaricare la versione più recente del presente Manuale dal sito web di Hikvision (https://www.hikvision.com/).
Utilizzare il presente Manuale con la supervisione e l'assistenza di personale qualificato nel supporto del prodotto.
HIKVISION e gli altri marchi e loghi di Hikvision sono di proprietà di Hikvision in varie giurisdizioni. Gli altri marchi registrati e loghi menzionati appartengono ai rispettivi proprietari.
Esclusione di responsabilità
NELLA MISURA MASSIMA CONSENTITA DALLA LEGGE VIGENTE, QUESTO MANUALE E IL PRODOTTO DESCRITTO, CON IL SUO HARDWARE, SOFTWARE E FIRMWARE, SONO FORNITI "COSÌ COME SONO" E "CON TUTTI I DIFETTI E GLI ERRORI". HIKVISION NON RILASCIA ALCUNA GARANZIA, NÉ ESPRESSA NÉ IMPLICITA COME, SOLO A TITOLO DI ESEMPIO, GARANZIE DI COMMERCIABILITÀ, QUALITÀ SODDISFACENTE O IDONEITÀ PER UN USO SPECIFICO. L'UTENTE UTILIZZA IL PRODOTTO A PROPRIO RISCHIO. HIKVISION DECLINA QUALSIASI RESPONSABILITÀ VERSO L'UTENTE IN RELAZIONE A DANNI SPECIALI, CONSEQUENZIALI E INCIDENTALI, COMPRESI, TRA GLI ALTRI, I DANNI DERIVANTI DA MANCATO PROFITTO, INTERRUZIONE DELL'ATTIVITÀ O PERDITA DI DATI, DANNEGGIAMENTO DI SISTEMI O PERDITA DI DOCUMENTAZIONE, DERIVANTI DA INADEMPIENZA CONTRATTUALE, ILLECITO (COMPRESA LA NEGLIGENZA), RESPONSABILITÀ PER DANNI AI PRODOTTI O ALTRIMENTI IN RELAZIONE ALL'USO DEL PRODOTTO, ANCHE QUALORA HIKVISION SIA STATA INFORMATA DELLA POSSIBILITÀ DI TALI DANNI O PERDITE.
L'UTENTE RICONOSCE CHE LA NATURA DI INTERNET PREVEDE RISCHI DI SICUREZZA INTRINSECI E CHE HIKVISION DECLINA QUALSIASI RESPONSABILITÀ IN RELAZIONE A FUNZIONAMENTI ANOMALI, VIOLAZIONE DELLA RISERVATEZZA O ALTRI DANNI RISULTANTI DA ATTACCHI INFORMATICI, INFEZIONE DA VIRUS O ALTRI RISCHI LEGATI ALLA SICUREZZA SU INTERNET; TUTTAVIA, HIKVISION FORNIRÀ TEMPESTIVO SUPPORTO TECNICO, SE NECESSARIO. L'UTENTE ACCETTA DI UTILIZZARE IL PRODOTTO IN CONFORMITÀ A TUTTE LE LEGGI VIGENTI E DI ESSERE IL SOLO RESPONSABILE DI TALE UTILIZZO CONFORME. IN PARTICOLARE, L'UTENTE È RESPONSABILE DEL FATTO CHE L'UTILIZZO DEL PRODOTTO NON VIOLI DIRITTI DI TERZI COME, SOLO A TITOLO DI ESEMPIO, DIRITTI DI PUBBLICITÀ, DIRITTI DI PROPRIETÀ INTELLETTUALE O DIRITTI RELATIVI ALLA PROTEZIONE DEI DATI E ALTRI DIRITTI RIGUARDANTI LA PRIVACY. NON È CONSENTITO UTILIZZARE QUESTO PRODOTTO PER SCOPI PROIBITI, COME, TRA GLI ALTRI, LA PRODUZIONE DI ARMI DI DISTRUZIONE DI MASSA, LO SVILUPPO O LA PRODUZIONE DI ARMI CHIMICHE O BIOLOGICHE, QUALSIASI ATTIVITÀ SVOLTA IN CONTESTI CORRELATI A ESPLOSIVI NUCLEARI O COMBUSTIBILI NUCLEARI NON SICURI O ATTIVITÀ CHE CAUSINO VIOLAZIONI DEI DIRITTI UMANI.
IN CASO DI CONFLITTO TRA IL PRESENTE MANUALE E LA LEGGE VIGENTE, PREVARRÀ QUEST'ULTIMA.

Il presente prodotto e, ove applicabile, gli accessori in dotazione sono contrassegnati con il marchio "CE" e sono quindi conformi alle norme europee armonizzate vigenti di cui alla direttiva 2014/30/UE (EMCD), alla direttiva 2014/35/UE (LVD) e alla direttiva 2011/65/UE (RoHS).

Direttiva 2012/19/UE (RAEE): i prodotti contrassegnati con il presente simbolo non possono essere smaltiti come rifiuti domestici indifferenziati nell'Unione europea. Per lo smaltimento corretto, restituire il prodotto al rivenditore in occasione dell'acquisto di un nuovo dispositivo o smaltirlo nei punti di raccolta autorizzati. Ulteriori informazioni sono disponibili sul sito: www.recyclethis.info

ATTENZIONE

1. Questo dispositivo può essere utilizzato in sicurezza solo a un'altitudine inferiore a 2.000 metri sul livello del mare.
2. Durante l'uso del prodotto è indispensabile rispettare rigorosamente le normative nazionali e locali sulla sicurezza elettrica.
3. La presa deve essere nelle vicinanze del dispositivo ed essere facilmente accessibile.
4. Un dispositivo di disconnessione facilmente accessibile, ad es. un interruttore a flusso d'aria, deve essere installato all'esterno dell'apparecchiatura.
5. Un dispositivo di protezione dalle sovracorrenti, ad esempio un interruttore a flusso d'aria, deve installato all'esterno dell'apparecchiatura e non deve eccedere le specifiche richieste dall'edificio in cui è situato.
6. L'impianto elettrico dell'edificio deve essere dotato di interruttore onnipolare.
7. Verificare il corretto cablaggio dei terminali prima di collegare l'alimentazione CA.
8. ϟ indica il rischio di scariche elettriche e segnala che il cablaggio del circuito esterno collegato ai terminali deve essere eseguito da personale competente.
9. Non collocare sull'attrezzatura sorgenti di fiamme libere, come candele accese.
10. L'attrezzatura può essere installata solo su cemento o altre superfici in materiali non infiammabili.
11. La porta seriale del dispositivo serve solo per attività di debugging.
12. Non utilizzare il dispositivo in ambienti in cui possono essere presenti bambini.
13. Tenere in posizione verticale durante l'utilizzo dell'apparecchiatura.

PRECAUZIONI PER L'INSTALLAZIONE

1. Installare l'attrezzatura seguendo le istruzioni del presente manuale.
2. Per evitare il rischio di lesioni personali questo dispositivo deve essere saldamente fissato a una parete o al pavimento, come indicato nelle istruzioni di installazione.
3. La forza applicata deve essere pari al triplo del peso del dispositivo e in ogni caso non inferiore a 50 N. Il dispositivo e gli utensili utilizzati per il montaggio devono rimanere al sicuro durante l'installazione.

Dopo l'installazione, il dispositivo e la piastra di montaggio non devono subire danni.

Português

1 *Aspeto*

❶ Indicador

- Pisca lentamente a verde-claro: A aguardar registo
- Pisca rapidamente a verde e laranja alternadamente: A registar
- Verde fixo: Registado
- Cor de laranja sólido: Falha no registo/avaria (desligado)
- Pisca rapidamente a laranja: Alarme
- Verde intermitente: Modo de localização

2 *Instalação*

3 *Ligação*

4 *Definições do endereço*

Configure o endereço através do DIP Switch do expansor antes de ligar o sistema. O endereço deve estar no intervalo de 0 a 63. O endereço de cada expansor deve ser único.
O valor binário apresentado no diagrama é 000011, que significa que o valor decimar é 3, por isso, o endereço do expansor é 3.

Especificação

Porta série	1 porta série TTL
Proteção contra adulteração	Suporte (frontal e posterior)
Barramento	2×barramento Speed, 1 uplink para a ligação do painel de controlo e 1 downlink para o expansor seguinte
Alimentação elétrica	9 a 24 V CC, 1 A
Consumo de energia	Corrente máxima de 210 mA@12 V CC Corrente quiescente de 65 mA@12 V CC
Indicador LED	1 para alimentação, 1 para falhas
Dimensões (L x A x D)	110 mm × 155 mm × 32,5 mm
Material do invólucro	Plástico
Peso	333,1 g
Temperatura de funcionamento	-10°C a 40°C
Humidade de funcionamento	10% a 90%

©2022 Hangzhou Hikvision Digital Technology Co., Ltd. Todos os direitos reservados.

Acerca deste Manual
O Manual inclui instruções para utilizar e gerir o produto. As fotografias, os gráficos, as imagens e todas as outras informações doravante apresentadas destinam-se apenas a fins de descritivos e informativos. As informações que constam do Manual estão sujeitas a alteração, sem aviso prévio, devido a atualizações de firmware ou a outros motivos. Pode encontrar a versão mais recente deste Manual no website da Hikvision (https://www.hikvision.com/).
Utilize este Manual sob orientação e com a assistência de profissionais formados neste Produto.
HIKVISION e outros logótipos e marcas comerciais da Hikvision são propriedade da Hikvision em vários territórios. Outras marcas comerciais e logótipos mencionados são propriedade dos respetivos proprietários.
Aviso legal
NA MEDIDA MÁXIMA PERMITIDA PELA LEI APLICÁVEL, ESTE MANUAL E O PRODUTO DESCRITO, COM O SEU HARDWARE, SOFTWARE E FIRMWARE, SÃO FORNECIDOS "TAL COMO ESTÃO" E "COM TODAS AS SUAS FALHAS E ERROS". A HIKVISION EXCLUI, DE FORMA EXPLÍCITA OU IMPLÍCITA, GARANTIAS DE, INCLUINDO E SEM LIMITAÇÃO, COMERCIABILIDADE, QUALIDADE DO SERVIÇO OU ADEQUAÇÃO A UMA FINALIDADE ESPECÍFICA. A SUA UTILIZAÇÃO DESTE PRODUTO É FEITA POR SUA CONTA E RISCO. EM NENHUMA CIRCUNSTÂNCIA, A HIKVISION SERÁ RESPONSÁVEL POR SI EM RELAÇÃO A QUAISQUER DANOS ESPECIAIS, CONSEQUENCIAIS, INCIDENTAIS OU INDIRETOS, INCLUINDO, ENTRE OUTROS, DANOS PELA PERDA DE LUCROS COMERCIAIS, INTERRUPÇÃO DA ATIVIDADE, PERDA DE DADOS, CORRUPÇÃO DE SISTEMAS OU PERDA DE DOCUMENTAÇÃO SEJA COM BASE NUMA VIOLAÇÃO DO CONTRATO, ATOS ILÍCITOS (INCLUÍNDO NEGLIGÊNCIA), RESPONSABILIDADE PELO PRODUTO OU, DE OUTRO MODO, RELACIONADA COM A UTILIZAÇÃO DO PRODUTO, AINDA QUE A HIKVISION TENHA SIDO AVISADA SOBRE A POSSIBILIDADE DE TAIS DANOS OU PERDAS.
O UTILIZADOR RECONHECE QUE A NATUREZA DA INTERNET OFERECE RISCOS DE SEGURANÇA INERENTES E QUE A HIKVISION NÃO SERÁ RESPONSABILIZADA POR UM FUNCIONAMENTO ANORMAL, PERDA DE PRIVACIDADE OU OUTROS DANOS RESULTANTES DE ATAQUES INFORMÁTICOS, ATAQUES DE PIRATARIA, INFEÇÃO POR VÍRUS OU OUTROS RISCOS ASSOCIADOS À SEGURANÇA DA INTERNET. NO ENTANTO, A HIKVISION PRESTARÁ APOIO TÉCNICO ATEMPADO, SE SOLICITADO. O UTILIZADOR ACEITA UTILIZAR ESTE PRODUTO EM CONFORMIDADE COM TODAS AS LEIS APLICÁVEIS E SER O ÚNICO RESPONSÁVEL POR GARANTIR QUE A SUA UTILIZAÇÃO É CONFORME À LEI APLICÁVEL. PARTICULARMENTE, O UTILIZADOR É O RESPONSÁVEL PELA UTILIZAÇÃO DESTE PRODUTO DE MODO QUE NÃO INFRINJA OS DIREITOS DE TERCEIROS, INCLUINDO, ENTRE OUTROS, OS DIREITOS DE PUBLICIDADE, DIREITOS DE PROPRIEDADE INTELECTUAL OU DE PROTEÇÃO DE DADOS, OU QUAISQUER OUTROS DIREITOS DE PRIVACIDADE. O UTILIZADOR NÃO PODERÁ UTILIZAR ESTE PRODUTO PARA QUAISQUER UTILIZAÇÕES FINAIS PROIBIDAS, INCLUINDO O DESENVOLVIMENTO OU PRODUÇÃO DE ARMAS DE DESTRUIÇÃO MACIÇA, DESENVOLVIMENTO OU PRODUÇÃO DE QUÍMICOS OU ARMAS BIOLÓGICAS, QUAISQUER ATIVIDADES DESENVOLVIDAS NO ÂMBITO DE EXPLOSIVOS NUCLEARES OU CICLOS DE COMBUSTÍVEL NUCLEAR INSEGURO OU PARA APOIAR ABUSOS AOS DIREITOS HUMANOS.
NA EVENTUALIDADE DA OCORRÊNCIA DE ALGUM CONFLITO ENTRE ESTE MANUAL E A LEGISLAÇÃO APLICÁVEL, ESTA ÚLTIMA PREVALECE.

Este produto e - se aplicável - os acessórios fornecidos também têm a marcação "CE" e estão em conformidade com as normas europeias harmonizadas aplicáveis enumeradas na Diretiva 2014/30/UE (EMCD), Diretiva 2014/35/UE (LVD) e Diretiva 2011/65/UE (RoHS).

Diretiva 2012/19/UE (Diretiva REEE): Os produtos com este símbolo não podem ser eliminados como resíduos urbanos indiferenciados na União Europeia. Para uma reciclagem adequada, devolva este produto ao seu fornecedor local quando adquirir um novo equipamento equivalente ou elimine-o através dos pontos de recolha adequados. Para mais informações, consulte: www.recyclethis.info

ADVERTÊNCIA

1. Este dispositivo só pode ser utilizado em segurança na região abaixo dos 2000 metros acima do nível do mar.
2. Durante a utilização do produto, o utilizador tem de estar em estrita conformidade com as normas de segurança elétrica do país e região.
3. A tomada deverá estar instalada perto do equipamento e ser facilmente acessível.
4. Será incorporado externamente ao equipamento um dispositivo acessível para o desligar facilmente, tal como um interruptor de pressão.
5. Será incorporado externamente ao equipamento um dispositivo de proteção de sobretensão, tal como um interruptor de pressão, e que respeita as especificações do edifício.
6. A instalação elétrica do edifício deve estar equipada com um interruptor geral.
7. Certifique-se de que a cablagem dos terminais foi efetuada corretamente para ligação a uma fonte de alimentação CA.
8. ϟ indica a existência de tensão perigosa e a fiação externa ligada aos terminais requer a instalação por parte de uma pessoa instruída.
9. Não deverão ser colocadas fontes de chama livre, como velas acesas, sobre o equipamento.
10. Este equipamento só deve ser montado numa superfície de betão ou outra não combustível.
11. A porta série do equipamento é utilizada apenas para a depuração.
12. Este equipamento não se adequa a utilização em locais onde a presença de crianças seja provável.
13. Mantenha o equipamento na vertical quando o utilizar.

CUIDADOS NA INSTALAÇÃO

1. Instale o equipamento de acordo com as instruções constantes deste manual.
2. Para evitar ferimentos, este equipamento deve ser fixo corretamente ao chão/parede em conformidade com as instruções de instalação.
3. A força adicional deverá ser igual a três vezes o peso do equipamento, mas não inferior a 50 N. O equipamento e respetivos meios de montagem associados devem ser mantidos em segurança durante a instalação.

Após a instalação, o equipamento, incluindo qualquer placa de montagem associada, não devem estar danificados.

Русский

1 *Внешний вид*

❶ Индикатор

- Медленное мигает зеленым цветом: Ожидание регистрации
- Поочередно быстро мигает зеленым и оранжевым: Выполняется регистрация
- Постоянно светится зеленым: Регистрация выполнена
- Непрерывно светится оранжевым цветом: Регистрация не удалась/ошибка (отсоединение)
- Быстро мигает оранжевым: Сигнализация
- Мигает зеленым цветом: режим «найди меня»

2 *Установка*

3 *Подключение кабелей*

4 *Настройки адреса*

Адрес настраивают DIP-переключателем расширителя до включения питания системы. Адрес должен находиться в диапазоне (от 0 до 63). Адрес каждого расширителя должен быть уникальным.
На схеме показано значение 000011 в двоичной системе, которое соответствует десятичному значению 3. Таким образом, расширитель имеет адрес 3.

Технические данные

Последовательный порт	1 последовательный порт TTL
Противовзломная защита	Опора (передняя и задняя)
Шина	2 шины Speed-X, 1 восходящий канал для подключения панели управления и 1 нисходящий канал для следующего расширителя
Электропитание	9–24 В пост. тока, 1 А
Потребляемая мощность	Максимальный ток 210 мА при 12 В пост. тока Ток в рабочей точке 65 мА при 12 В пост. тока
Светодиодный индикатор	1 для питания, 1 для отказа
Размеры (Ш x В x Г)	110 мм × 155 мм × 32,5 мм
Материал корпуса	Пластмассовый
Вес	333,1 г
Рабочая температура	От -10°C до 40°C
Влажность в рабочем режиме	От 10 до 90%

©2022 Hangzhou Hikvision Digital Technology Co., Ltd. Все права защищены.

О данном Руководстве
В Руководстве содержатся инструкции по эксплуатации Изделия. Фотографии, схемы, иллюстрации и прочие материалы приведены исключительно в качестве описаний и пояснений. Информация, приведенная в Руководстве, может быть изменена без предварительного уведомления в связи с обновлением микропрограммы или по другим причинам. Используйте последнюю редакцию Руководства. Ее можно найти на веб-сайте компании Hikvision (https://www.hikvision.com/).
Используйте Руководство под наблюдением специалистов, обученных обслуживанию Изделия.
HIKVISION и другие товарные знаки и логотипы компании Hikvision являются собственностью компании Hikvision в различных юрисдикциях. Другие товарные знаки и логотипы, упоминаемые в Руководстве, являются собственностью соответствующих владельцев.
Ограничение ответственности
В МАКСИМАЛЬНОЙ СТЕПЕНИ, РАЗРЕШЕННОЙ ДЕЙСТВУЮЩИМ ЗАКОНОДАТЕЛЬСТВОМ, ДАННОЕ РУКОВОДСТВО И ОПИСАНИЕ ИЗДЕЛИЯ ВМЕСТЕ С АППАРАТНОЙ ЧАСТЬЮ, ПРОГРАММНЫМ ОБЕСПЕЧЕНИЕМ И ВСТРОЕННОЙ МИКРОПРОГРАММОЙ ПРЕДОСТАВЛЯЕТСЯ ПО ПРИНЦИПУ «КАК ЕСТЬ» И «СО ВСЕМИ НЕПОЛАДКАМИ И ОШИБКАМИ». КОМПАНИЯ HIKVISION НЕ ДАЕТ НИ ЯВНЫХ, НИ ПОДРАЗУМЕВАЕМЫХ ГАРАНТИЙ, В ТОМ ЧИСЛЕ ГАРАНТИЙ ТОВАРНОЙ ПРИГОДНОСТИ И УДОВЛЕТВОРИТЕЛЬНОГО КАЧЕСТВА, КАК И ПРИГОДНОСТИ ДЛЯ КОНКРЕТНЫХ ЦЕЛЕЙ. ПОТРЕБИТЕЛЬ ИСПОЛЬЗУЕТ ИЗДЕЛИЕ НА СВОЙ СТРАХ И РИСК. НИ ПРИ КАКИХ ОБСТОЯТЕЛЬСТВАХ КОМПАНИЯ HIKVISION НЕ НЕСЕТ ОТВЕТСТВЕННОСТИ ПЕРЕД ПОТРЕБИТЕЛЕМ НИ ЗА ФАКТИЧЕСКИ ПОНЕСЕННЫЙ, НИ ЗА ПОСЛЕДУЮЩИЙ, КАК ПРЯМОЙ, ТАК И КОСВЕННЫЙ, УЩЕРБ, ВКЛЮЧАЯ УБЫТКИ В ВИДЕ УПУЩЕННОЙ ПРИБЫЛИ, ПЕРЕРЫВОВ В ДЕЯТЕЛЬНОСТИ, ПОТЕРИ ДАННЫХ, ДОКУМЕНТАЦИИ ИЛИ ПОВРЕЖДЕНИЯ СИСТЕМ, БУДЬ ТО ПО ПРИЧИНЕ НАРУШЕНИЯ ДОГОВОРА, ПРОТИВОПРАВНЫХ ДЕЙСТВИЙ (В ТОМ ЧИСЛЕ ХАЛАТНОСТИ), НАСТУПЛЕНИЯ ОТВЕТСТВЕННОСТИ ЗА ИЗДЕЛИЕ ИЛИ ИНЫХ ОБСТОЯТЕЛЬСТВ В СВЯЗИ С ИСПОЛЬЗОВАНИЕМ ДАННОГО ИЗДЕЛИЯ, ДАЖЕ ЕСЛИ КОМПАНИИ HIKVISION БЫЛО ИЗВЕСТНО О ВОЗМОЖНОСТИ ТАКОГО УЩЕРБА И УБЫТКОВ.
ПОТРЕБИТЕЛЬ ОСОЗНАЕТ, ЧТО ИНТЕРНЕТ ПО СВОЕЙ ПРИРОДЕ ЯВЛЯЕТСЯ ИСТОЧНИКОМ ПОВЫШЕННОГО РИСКА БЕЗОПАСНОСТИ И КОМПАНИЯ HIKVISION НЕ НЕСЕТ ОТВЕТСТВЕННОСТИ ЗА СБОИ В РАБОТЕ ОБОРУДОВАНИЯ, УТЕЧКУ ИНФОРМАЦИИ И ДРУГОЙ УЩЕРБ, ВЫЗВАННЫЙ КИБЕРАТАКАМИ, ХАКЕРАМИ, ВИРУСАМИ ИЛИ СЕТЕВЫМИ УГРОЗАМИ; ОДНАКО HIKVISION ОБЕСПЕЧИВАЕТ СВОЕВРЕМЕННУЮ ТЕХНИЧЕСКУЮ ПОДДЕРЖКУ, ЕСЛИ ЭТО НЕОБХОДИМО. ПОТРЕБИТЕЛЬ СОГЛАШАЕТСЯ ИСПОЛЬЗОВАТЬ ДАННОЕ ИЗДЕЛИЕ В СООТВЕТСТВИИ СО ВСЕМИ ПРИМЕНИМЫМИ ЗАКОНАМИ И НЕСЕТ ЛИЧНУЮ ОТВЕТСТВЕННОСТЬ ЗА ИХ СОБЛЮДЕНИЕ. В ЧАСТНОСТИ, ПОТРЕБИТЕЛЬ НЕСЕТ ОТВЕТСТВЕННОСТЬ ЗА ИСПОЛЬЗОВАНИЕ ДАННОГО ИЗДЕЛИЯ БЕЗ НАРУШЕНИЯ ПРАВ ТРЕТЬИХ ЛИЦ, В ТОМ ЧИСЛЕ ПРАВ ПУБЛИЧНОСТИ, ИНТЕЛЛЕКТУАЛЬНОЙ СОБСТВЕННОСТИ И ЗАЩИТЫ ДАННЫХ. ПОТРЕБИТЕЛЬ ОБЯЗУЕТСЯ НЕ ИСПОЛЬЗОВАТЬ ЭТО ИЗДЕЛИЕ В ЗАПРЕЩЕННЫХ ЦЕЛЯХ, В ТОМ ЧИСЛЕ ДЛЯ РАЗРАБОТКИ ИЛИ ПРОИЗВОДСТВА ОРУЖИЯ МАССОВОГО УНИЧТОЖЕНИЯ, ХИМИЧЕСКОГО ИЛИ БИОЛОГИЧЕСКОГО ОРУЖИЯ, ОСУЩЕСТВЛЕНИЯ КАКОЙ-ЛИБО ДЕЯТЕЛЬНОСТИ В КОНТЕКСТЕ ЯДЕРНОГО ОРУЖИЯ, НЕБЕЗОПАСНЫХ ОПЕРАЦИЙ С ЯДЕРНЫМ ТОПЛИВОМ ИЛИ ДЛЯ ПОДДЕРЖКИ НАРУШЕНИЙ ПРАВ ЧЕЛОВЕКА.
В СЛУЧАЕ РАЗНОЧТЕНИЙ МЕЖДУ НАСТОЯЩИМ РУКОВОДСТВОМ И ДЕЙСТВУЮЩИМ ЗАКОНОДАТЕЛЬСТВОМ, ПОСЛЕДНЕЕ ИМЕЕТ ПРИОРИТЕТ.

Настоящее изделие и аксессуары, входящие в комплект его поставки, отмечены символом «CE», который обозначает их соответствие согласованным Европейским стандартам, перечисленным в Директивах 2014/30/EU (по электромагнитной совместимости), 2014/35/EU (по низковольтному оборудованию) и 2011/65/EU (по ограничению использования опасных веществ).

Директива WEEE 2012/19/EU (по утилизации отходов электрического и электронного оборудования): продукты, отмеченные этим символом, запрещено утилизировать в Европейском союзе в качестве несортированных муниципальных отходов. Для надлежащей переработки возвратите этот продукт местному поставщику после покупки эквивалентного нового оборудования или утилизируйте его в предназначенных для этого пунктах сбора отходов. Для получения дополнительной информации посетите веб-сайт www.recyclethis.info

ПРЕДУПРЕЖДЕНИЕ

1. Безопасное использование устройства возможно только на высоте менее 2000 метров над уровнем моря.
2. Эксплуатация данного изделия должна выполняться в строгом соответствии с правилами безопасной эксплуатации электрооборудования, действующими в вашей стране и вашем регионе.
3. Электрическая розетка должна находится рядом с устройством и должна быть легко доступна.
4. Следует предусмотреть возможность отключения оборудования с помощью легкодоступного внешнего устройства, такого как воздушный выключатель.
5. Снаружи корпуса оборудования необходимо установить устройство защиты от перегрузки по току, соответствующее техническим характеристикам электросистемы здания, например воздушный выключатель.
6. В электросистеме здания должен быть установлен многополюсный сетевой выключатель.
7. Проверьте правильность подключения клемм к сети переменного тока.
8. ϟ указывает на опасное напряжение. Подключение внешних кабелей к клеммам должно быть выполнено квалифицированным персоналом.
9. Не ставьте на устройство источники открытого огня, например горящие свечи.
10. Данное изделие предназначено только для монтажа на бетонных или других невоспламеняемых поверхностях.
11. Последовательный порт оборудования предназначен только для отладки.
12. Данное устройство не предназначено для использования в тех местах, где могут находиться дети.
13. Во время эксплуатации устройство должно быть направлено вверх.

МЕРЫ ПРЕДОСТОРОЖНОСТИ ПРИ УСТАНОВКЕ

1. Установите оборудование в соответствии с инструкциями, приведенными в настоящем руководстве.
2. Во избежание травм устройство необходимо надежно закрепить на полу или стене согласно инструкциям по установке.
3. Примечание. Монтажное крепление должно выдерживать трехкратный вес оборудования и действие силы не менее 50 Н. Оборудование и соответствующие средства монтажа должны быть надежно закреплены во время установки.

После установки осмотрите оборудование и монтажную пластину на предмет повреждений.

Nederlands

1 *Verschijning*

❶ Pictogram

- Langzaam groen knipperlicht: Wachten op aanmelding
- Snel afwisselend groen en oranje knipperend: Aanmelden
- Continu groen: Aangemeld
- Vast oranje: Aanmelden is mislukt/Storing (Verbinding verbroken)
- Snel oranje knipperend: Alarm
- Knippert groen: Zoek mij modus

2 *Installatie*

3 *Bedrading*

4 *Adresinstellingen*

Configureer het adres via de DIP-switch van de expander voordat u het systeem inschakelt. Het adres moet binnen het bereik (0 tot 63) liggen. Het adres van elke expander moet uniek zijn.
De in het schema getoonde binaire waarde is 000011, wat betekent dat de decimale waarde 3 is, dus is het adres van de expander 3.

Specificatie

Seriële poort	1 TTL seriële poort
Manipulatiebestendig	Ondersteuning (voor- en achterkant)
Bus	2 × Speed-X bus, 1 uplink voor de aansluiting van het bedieningspaneel en 1 downlink voor de volgende expander
Stroomvoorziening	9 tot 24 VDC, 1 A
Stroomverbruik	Maximale stroom 210 mA@12 VDC Ruststroom 65 mA@12 VDC
Led-indicator	1 voor stroom, 1 voor fout
Afmetingen (B x H x D)	110 mm × 155 mm × 32,5 mm
Materiaal behuizing	Plastic
Gewicht	333,1 g
Bedrijfstemperatuur	-10°C tot 40°C
Luchtvochtigheid tijdens bedrijf	10% tot 90%

©2022 Hangzhou Hikvision Digital Technology Co., Ltd. Alle rechten voorbehouden.

Over deze handleiding
De handleiding bevat instructies voor het gebruik en beheer van het product. Afbeeldingen, grafieken, afbeeldingen en alle andere informatie hierna worden verstrekt voor beschrijving en uitleg. De informatie in de handleiding is onderhevig aan verandering, zonder voorafgaande kennisgeving, als gevolg van firmware-updates of andere redenen. U kunt de nieuwste versie van deze handleiding vinden op de Hikvision-website (https://www.hikvision.com/).
Gebruik deze handleiding onder begeleiding en ondersteuning van professionals die zijn opgeleid voor het ondersteunen van het product.
HIKVISION en andere handelsmerken en logo's van Hikvision zijn eigendom van Hikvision in diverse rechtsgebieden. Andere handelsmerken en logo's zijn het eigendom van hun respectieve eigenaren.
Vrijwaringsclausule
VOOR ZOVER MAXIMAAL TOEGESTAAN OP GROND VAN HET TOEPASSELIJK RECHT, WORDEN DEZE HANDLEIDING EN HET OMSCHREVEN PRODUCT, INCLUSIEF HARDWARE, SOFTWARE EN FIRMWARE, GELEVERD 'ZOALS ZE ZIJN', INCLUSIEF 'FOUTEN EN GEBREKEN'. HIKVISION GEEFT GEEN GARANTIES, EXPLICIET NOCH IMPLICIET, INCLUSIEF ZONDER BEPERKING OMTRENT VERKOOPBAARHEID, TEVREDENHEID OMTRENT KWALITEIT OF GESCHIKTHEID VOOR EEN BEPAALD DOEL. HET GEBRUIK VAN HET PRODUCT DOOR U IS OP EIGEN RISICO. IN GEEN GEVAL IS HIKVISION VERANTWOORDELIJK VOOR SPECIALE, BIJKOMENDE, INCIDENTELE OF INDIRECTE SCHADE, WAARONDER, ONDER ANDERE, SCHADE VAN VERLIES AAN ZAKELIJKE WINST, ZAKELIJKE ONDERBREKING OF VERLIES VAN GEGEVENS, CORRUPTIE OF SYSTEMEN, OF VERLIES VAN DOCUMENTATIE, ONGEACHT OF DIT VOORTVLOEIT UIT CONTRACTBREUK, BENADELING (INCLUSIEF NALATIGHEID), PRODUCTAANSPRAAKELIJKHEID OF ANDERS, MET BETREKKING TOT HET PRODUCT, ZELFS ALS HIKVISION OP DE HOOGTE IS GEBRACHT VAN ZULKE SCHADE OF VERLIES.
U ERKENT DAT DE AARD VAN INTERNET INHERENTE VEILIGHEIDSRISICO'S MET ZICH MEE BRENGT, EN HIKVISION GEEN ENKELE VERANTWOORDELIJKHEID NEEMT VOOR ABNORMALE WERKING, PRIVACYLEKKEN OF ANDERE SCHADE DIE VOORTVLOEIT UIT CYBERAANVAL, HACKERAANVAL, VIRUSINFECTIE, OF ANDERE INTERNETVEILIGHEIDSRISICO'S; HIKVISION BIEDT INDIEN NODIG ECHTER TIJDELIJK TECHNISCHE ONDERSTEUNING. U GAAT AKKOORD MET HET GEBRUIK VAN DIT PRODUCT IN OVEREENSTEMMING MET ALLE TOEPASBARE WETTEN EN UITSLUITEND U BENT VERANTWOORDELIJK VOOR DE GARANTIE DAT UW GEBRUIK OVEREENSTEMT MET DE TOEPASBARE WET. U BENT VOORAL VERANTWOORDELIJK DAT HET GEBRUIK VAN DIT PRODUCT GEEN INBREUK MAAKT OP DE RECHTEN VAN DERDEN, INCLUSIEF EN ZONDER BEPERKING DE RECHTEN VAN PUBLICITEIT, INTELLECTUEEL EIGENDOM, OF GEGEVENSBESCHERMING EN ANDERE PRIVACYRECHTEN. U MAG DIT PRODUCT NIET GEBRUIKEN VOOR ENIGE ONWETTIG EINDGEBRUIK, MET INBEGRIP VAN DE ONTWIKKELING OF DE PRODUCTIE VAN MASSAVERNIETIGINGSWAPENS, DE ONTWIKKELING OF DE PRODUCTIE VAN CHEMISCHE OF BIOLOGISCHE WAPENS, ALLE ACTIVITEITEN IN HET KADER VAN EVENTUELE NUCLEAIRE EXPLOSIEVEN OF ONVEILIGE NUCLEAIRE BRANDSTOFCYCLUS, OF TER ONDERSTEUNING VAN MENSENRECHTENSCHENDINGEN.
IN HET GEVAL VAN ENIGE CONFLICTEN TUSSEN DEZE HANDLEIDING EN DE TOEPASSELIJKE WETGEVING, PREVALEERT DE LAATSTE.

Dit product en, indien van toepassing, de meegeleverde accessoires zijn ook gemarkeerd met "CE" en voldoen daarom aan de toepasselijke geharmoniseerde standaarden conform de Richtlijn 2014/30/EU (EMCD), Richtlijn 2014/35/EU (LVD) en Richtlijn 2011/65/EU (RoHS).

Richtlijn 2012/19/EU (WEEE-richtlijn): Producten die met dit symbool zijn gemarkeerd mogen binnen de Europese Unie niet worden weggegooid als ongesorteerd huishoudelijk afval. Lever dit product voor een juiste recycling in bij uw plaatselijke leverancier bij aankoop van soortgelijke nieuwe apparatuur, of breng het naar daarvoor aangewezen inzamelpunten. Raadpleeg www.recyclethis.info voor meer informatie

VOORZICHTIG

1. Dit apparaat kan alleen veilig worden gebruikt onder 2000 meter boven de zeespiegel.
2. U moet zich bij het gebruik van het product strikt houden aan de elektrische veiligheidsvoorschriften van het land en de regio.
3. Het stopcontact moet in de buurt van de apparatuur worden geïnstalleerd en eenvoudig toegankelijk zijn.
4. Er moet buiten de apparatuur een goed toegankelijk apparaat voor het ontkoppelen worden opgenomen, zoals een luchtschakelaar.
5. Er moet buiten het apparaat een overstroombeveiliging worden aangebracht, zoals een luchtschakelaar, die de bouwspecificaties niet overschrijdt.
6. In de elektrische installatie van het gebouw moet een meerpolige netschakelaar worden ingebouwd.
7. Zorg voor de juiste bekabeling van de klemmen voor aansluiting op een wisselstroomnet.
8. ϟ geeft gevaarlijke spanning aan en de externe bedrading die op de terminals is aangesloten, moet worden geïnstalleerd door een persoon die hiervoor is opgeleid.
9. Plaats geen bronnen met open vuur, zoals brandende kaarsen, op het apparaat.
10. Deze apparatuur is geschikt voor montage op beton of andere onbrandbare oppervlakken.
11. De seriële poort van de apparatuur wordt alleen gebruikt voor foutopsporing.
12. Deze apparatuur is niet geschikt voor gebruik op locaties waar waarschijnlijk kinderen aanwezig zijn.
13. Houd de apparatuur omhoog gericht tijdens het gebruik van de apparatuur.

INSTALLATIEWAARSCHUWING

1. Installeer de apparatuur volgens de instructies in deze handleiding.
2. Om letsel te voorkomen moet deze apparatuur in overeenstemming met de installatie-instructies stevig aan de grond of muur worden bevestigd.
3. De extra kracht moet gelijk zijn aan drie keer het gewicht van de apparatuur, maar niet minder dan 50N. De apparatuur en de bijbehorende bevestigingsmiddelen moeten tijdens de installatie stevig vast blijven zitten.

De apparatuur, inclusief enige bijbehorende montageplaat, mag na de installatie niet worden beschadigd.

Türkçe

1 Görünüm

1 Gösterge

- Yavaşça yanıp sönen açık yeşil: Kayıt için bekliyor
- Yeşil ve turuncu sırayla hızlı yanıp sönüyor: Kaydediliyor
- Sürekli yeşil: Kaydedildi
- Sürekli turuncu: Kayıt başarısız/Arıza (Bağlantı kesildi)
- Hızlı yanıp sönen turuncu: Alarm
- Yanıp sönen yeşil: Beni bul modu

2 Montaj

3 Kablolama

4 Adres Ayarları

Sistemi açmadan önce, genişleticinin DIP anahtarı ile adresi yapılandırın. Adres, aralık içinde olmalıdır (0 ila 63). Her bir genişletici adresi benzersiz olmalıdır.

Şemada gösterilen ikili değer 000011'dir, bu da ondalık değerin 3 ve genişletici adresinin 3 olduğu anlamına gelir.

Özellikler

Seri port	1 TTL seri port
Kurcalama Korumalı	Destek (ön ve arka)
Veri yolu	2×Speed-X veri yolu, kontrol paneli bağlantısı için 1 yer-uydu bağlantısı ve sonraki genişletici için 1 uydu-yer bağlantısı
Güç kaynağı	9 ila 24 VDC, 1 A
Güç tüketimi	Maksimum akım 210 mA, 12 VDC Sessiz akım 65 mA, 12 VDC
LED Göstergesi	Güç için 1, arıza için 1
Boyut (G x Y x D)	110 mm x 155 mm x 32,5 mm
Gövde malzemesi	Plastik
Ağırlık	333,1 g
Çalışma sıcaklığı	–10°C ila 40°C
Çalışma nemi	%10 ila %90

©2022 Hangzhou Hikvision Digital Technology Co., Ltd. Tüm hakları saklıdır.

Bu Kılavuz hakkında

Kılavuz, Ürünün kullanımı ve yönetimi ile ilgili talimatları içerir. Resimler, çizelgeler, görüntüler ve buradaki diğer tüm bilgiler, yalnızca tanımlama ve açıklama amaçlıdır. Kılavuzda bulunan bilgiler, yazılım güncellemeleri veya başka nedenlerden dolayı önceden haber verilmeksizin değiştirilebilir. Bu Kılavuzun en son sürümünü Hikvision web sitesinde (https://www.hikvision.com/) bulabilirsiniz.

Lütfen bu Kılavuzu, Ürünü destekleme konusunda eğitilmiş profesyonellerin rehberliği ve yardımı ile kullanın.

HIKVISION ve diğer Hikvision'un ticari markaları ve logoları Hikvision'un çeşitli yargı mercilerindeki mülkleridir. Bahsedilen diğer ticari markalar ve logolar ilgili sahiplerinin mülkiyetindedir.

Yasal Uyarı

YÜRÜRLÜKTEKİ YASALARIN İZİN VERDİĞİ AZAMİ ÖLÇÜDE, BU KILAVUZ VE AÇIKLANAN ÜRÜN, DONANIMI, YAZILIMI VE ÜRÜN YAZILIMI İLE "OLDUĞU GİBİ" VE "TÜM ARIZALAR VE HATALAR İLE " SAĞLANIR. HIKVISION, SINIRLANDIRMA, TİCARİ OLABİLİRLİK, MEMNUNİYET KALİTESİ VEYA BELİRLİ BİR AMACA UYGUN OLMAKSIZIN AÇIK VEYA ZIMNİ HİÇBİR GARANTİ VERMEZ. ÜRÜNÜN SİZİN TARAFINIZDAN KULLANIMI KENDİ SORUMLULUĞUNUZDADIR. HIKVISION HİÇBİR DURUMDA, BU ÜRÜNÜN KULLANIMI İLE BAĞLANTILI OLARAK, HIKVISION BU TÜR HASARLARIN OLASILIĞI HAKKINDA BİLGİLENDİRİLMİŞ OLSA BİLE, İŞ KARLARININ KAYBI, İŞ KESİNTİSİ, VERİ KAYBI, SİSTEM KESİNTİSİ, BELGE KAYBI, SÖZLEŞMENİN İHLALİ (İHMAL DAHİL), ÜRÜN SORUMLULUĞU GİBİ ZARARLAR DA DAHİL OLMAK ÜZERE, ÖZEL, SONUÇSAL, TESADÜFİ VEYA DOLAYLI ZARARLAR İÇİN SİZE KARŞI SORUMLU OLMAYACAKTIR.

İNTERNETİN DOĞASININ DOĞAL GÜVENLİK RİSKLERİ BARINDIRDIĞINI KABUL EDİYORSUNUZ VE HIKVISION, SİBER SALDIRI, HACKER SALDIRISI, VİRÜS BULAŞMASI VEYA DİĞER İNTERNET GÜVENLİK RİSKLERİNDEN KAYNAKLANAN ANORMAL KULLANIM, GİZLİLİK SIZINTISI VEYA DİĞER ZARARLAR İÇİN HERHANGİ BİR SORUMLULUK KABUL ETMEZ; ANCAK, HIKVISION GEREKİRSE ZAMANINDA TEKNİK DESTEK SAĞLAYACAKTIR.

BU ÜRÜNÜ GEÇERLİ TÜM YASALARA UYGUN OLARAK KULLANMAYI KABUL EDİYORSUNUZ VE KULLANIMINIZIN GEÇERLİ YASALARA UYGUN OLMASINI SAĞLAMAKTAN YALNIZCA SİZ SORUMLUSUNUZ. ÖZELLİKLE, BU ÜRÜNÜ, SINIRLAMA OLMAKSIZIN, TANITIM HAKLARI, FİKRİ MÜLKİYET HAKLARI VEYA VERİ KORUMA VE DİĞER GİZLİLİK HAKLARI DA DAHİL OLMAK ÜZERE ÜÇÜNCÜ TARAFLARIN HAKLARINI İHLAL ETMEYECEK ŞEKİLDE KULLANMAKTAN SİZ SORUMLUSUNUZ. BU ÜRÜNÜ, KİTLE İMHA SİLAHLARININ GELİŞTİRİLMESİ VEYA ÜRETİMİ, KİMYASAL VEYA BİYOLOJİK SİLAHLARIN GELİŞTİRİLMESİ VEYA ÜRETİMİ, HERHANGİ BİR NÜKLEER PATLAYICI VEYA GÜVENLİ OLMAYAN NÜKLEER YAKIT DÖNGÜSÜ İLE İLGİLİ HERHANGİ BİR FAALİYETTE VEYA İNSAN HAKLARI İHLALLERİNİ DESTEKLEMEK DE DAHİL YASAKLANMIŞ SON KULLANIMLAR İÇİN KULLANAMAZSINIZ.

BU KILAVUZ İLE İLGİLİ YASA ARASINDA HERHANGİ BİR ÇELİŞKİ OLMASI DURUMUNDA, İKİNCİSİ GEÇERLİDİR.

Bu ürün ve (varsa) birlikte verilen aksesuarlar ayrıca "CE" ile işaretlenmiştir ve bu nedenle 2014/30/EU (EMCD) Direktifi, 2014/35/EU (LVD) Direktifi ve 2011/65/EU (RoHS) Direktifi altında listelenen geçerli uyumlaştırılmış Avrupa standartlarına uygundur.

2012/19/EU Direktifi (WEEE Direktifi): Bu simgeyle işaretlenen ürünler, Avrupa Birliği'nde ayrıştırılmamış belediye atığı olarak yok edilemez. Doğru geri dönüşüm için, eşdeğer yeni ekipman satın aldıktan sonra bu ürünü yerel tedarikçinize iade edin veya belirtilen toplama noktalarında imha edin. Daha fazla bilgi için bkz: www.recyclethis.info

DİKKAT

1. Bu cihaz sadece deniz seviyesinden 2000 metre yüksekliğin altındaki bölgede güvenle kullanılabilir.
2. Ürünün kullanımında ülkenin ve bölgenin elektrik güvenliği düzenlemelerine kesinlikle uymanız gerekir.
3. Priz, ekipmanın yakınına kurulmalı ve kolayca erişilebilir olmalıdır.
4. Ekipmanın dışında, hava şalteri gibi erişime hazır bağlantı kesme cihazı yer almalıdır.
5. Binanın teknik özelliklerini aşmayan hava şalteri gibi bir aşırı akım koruyucu cihaz, ekipmanın dışına eklenmelidir.
6. Binanın elektrik tesisatına tümü kutuplu bir şebeke anahtarı dâhil edilmelidir.
7. AC şebeke kaynağına bağlantı için terminallerin doğru kablo tesisatına sahip olduğundan emin olun.
8. ⚡ tehlikeli bir akım olduğunu gösterir ve terminallere bağlanan harici kablolamanın eğitimli bir kişi tarafından yapılması gerekir.
9. Ekipmanın üzerine yanan mum gibi açık alev kaynakları konulmamalıdır.
10. Bu ekipmanın montajı sadece beton veya diğer yanıcı olmayan yüzeyler üzerine yapılabilir.
11. Ekipmanın seri portu sadece hata ayıklama için kullanılır.
12. Bu ekipman çocukların olma ihtimalinin bulunduğu yerlerde kullanım için uygun değildir.
13. Ekipmanı kullanırken dik tutun.

MONTAJ DİKKAT

1. Ekipmanı bu kılavuzdaki talimatlara göre kurun.
2. Yaralanmaları önlemek için bu ekipman kurulum talimatlarına göre zemine/duvara güvenli bir şekilde takılmalıdır.
3. Ek kuvvet, ekipmanın ağırlığının üç katına eşit olmalı, ancak 50 N'dan az olmamalıdır. Ekipman ve bağlı montaj araçları kurulum sırasında güvenli kalmalıdır.

Kurulumdan sonra, ilgili montaj plakası da dahil, ekipman hasar görmemelidir.

Čeština

1 Vzhled

1 Indikátor

- Pomalu blikající světle zelená: Čekání na registraci
- Rychle střídavě blikající zelená a oranžová: Probíhá registrace
- Nepřerušovaná zelená: Registrováno
- Svítí oranžová: Registrace se nezdařila/chyba registrace (odpojeno)
- Rychle blikající oranžová: Alarm
- Blikající zelená: Režim Najdi mě

2 Montáž

3 Zapojení

4 Nastavení adresy

Před zapnutím systému nakonfigurujte adresu pomocí spínače DIP expandéru. Adresa by měla být v rozsahu (0 až 63). Adresa jednotlivých expandérů by měla být jedinečná.

Binární hodnota zobrazená v diagramu je 000011, což znamená, že desetinná hodnota je 3, takže adresa expandéru je 3.

Technické údaje

Sériový port	1 sériový port TTL
Odolné vůči neoprávněné manipulaci	Podpora (vpředu a vzadu)
Sběrnice	2× sběrnice Speed-X, 1 odchozí připojení pro připojení ústředny a 1 příchozí připojení pro další expandér
Napájení	9 až 24 V DC, 1 A
Příkon	Maximální proud 210 mA při 12 V DC Klidový proud 65 mA při 12 V DC
Indikátor LED	1 pro napájení, 1 pro závady
Rozměry (Š x V x H)	110 × 155 × 32,5 mm
Materiál krytu	Plast
Hmotnost	333,1 g
Provozní teplota	−10 °C až 40 °C
Provozní vlhkost	10 % až 90 %

©2022 Hangzhou Hikvision Digital Technology Co., Ltd. Všechna práva vyhrazena.

Informace o tomto návodu

V návodu jsou obsaženy pokyny k používání a obsluze výrobku. Obrázky, schémata, snímky a veškeré ostatní zde uvedené informace slouží pouze jako popis a vysvětlení. Informace obsažené v tomto návodu podléhají vzhledem k aktualizacím firmwaru nebo z jiných důvodů změnám bez upozornění. Nejnovější verzi tohoto návodu naleznete na webových stránkách společnosti Hikvision (https://www.hikvision.com/).

Tento návod používejte s vedením a pomocí odborníků vyškolených v oblasti podpory výrobku.

HIKVISION a ostatní ochranné známky a loga společnosti Hikvision jsou vlastnictvím společnosti Hikvision v různých jurisdikcích. Ostatní ochranné známky a loga uvedené v této příručce jsou majetkem příslušných vlastníků.

Prohlášení o vyloučení odpovědnosti

TATO PŘÍRUČKA A POPISOVANÉ PRODUKTY VČETNĚ PŘÍSLUŠNÉHO HARDWARU, SOFTWARU A FIRMWARU JSOU V MAXIMÁLNÍM ROZSAHU PŘÍPUSTNÉM PODLE ZÁKONA POSKYTOVÁNY, „JAK STOJÍ A LEŽÍ“, A „SE VŠEMI VADAMI A CHYBAMI“. SPOLEČNOST HIKVISION NEPOSKYTUJE ŽÁDNÉ VÝSLOVNÉ ANI PŘEDPOKLÁDANÉ ZÁRUKY ZAHRNUJÍCÍ MIMO JINÉ PRODEJNOST, USPOKOJIVOU KVALITU NEBO VHODNOST KE KONKRÉTNÍM ÚČELŮM. POUŽÍVÁNÍ TOHOTO PRODUKTU JE NA VAŠE VLASTNÍ RIZIKO. SPOLEČNOST HIKVISION V ŽÁDNÉM PŘÍPADĚ NENESE ODPOVĚDNOST ZA JAKÉKOLI ZVLÁŠTNÍ, NÁSLEDNÉ, NÁHODNÉ NEBO NEPŘÍMÉ ŠKODY ZAHRNUJÍCÍ MIMO JINÉ ŠKODY ZE ZTRÁTY OBCHODNÍHO ZISKU, PŘERUŠENÍ OBCHODNÍ ČINNOSTI NEBO ZTRÁTY DAT, POŠKOZENÍ SYSTÉMŮ NEBO ZTRÁTY DOKUMENTACE V SOUVISLOSTI S POUŽÍVÁNÍM TOHOTO VÝROBKU BEZ OHLEDU NA TO, ZDA TAKOVÉ ŠKODY VZNIKLY Z DŮVODU PORUŠENÍ SMLOUVY, OBČANSKOPRÁVNÍHO PŘEČINU (VČETNĚ NEDBALOSTI) ČI ODPOVĚDNOSTI ZA PRODUKT, A TO ANI V PŘÍPADĚ, ŽE SPOLEČNOST HIKVISION BYLA NA MOŽNOST TAKOVÝCHTO ŠKOD NEBO ZTRÁTY UPOZORNĚNA.

BERETE NA VĚDOMÍ, ŽE INTERNET SVOU PODSTATOU PŘEDSTAVUJE SKRYTÁ BEZPEČNOSTNÍ RIZIKA A SPOLEČNOST HIKVISION PROTO NEPŘEBÍRÁ ŽÁDNOU ODPOVĚDNOST ZA NESTANDARDNÍ PROVOZNÍ CHOVÁNÍ, ÚNIK OSOBNÍCH ÚDAJŮ NEBO JINÉ ŠKODY VYPLÝVAJÍCÍ Z KYBERNETICKÉHO ČI HACKERSKÉHO ÚTOKU, NAPADENÍ VIREM NEBO ŠKODY ZPŮSOBENÉ JINÝMI INTERNETOVÝMI BEZPEČNOSTNÍMI RIZIKY; SPOLEČNOST HIKVISION VŠAK V PŘÍPADĚ POTŘEBY POSKYTNE VČASNOU TECHNICKOU PODPORU.

SOUHLASÍTE S TÍM, ŽE TENTO PRODUKT BUDE POUŽÍVÁN V SOULADU SE VŠEMI PLATNÝMI ZÁKONY A VÝHRADNĚ ODPOVÍDÁTE ZA ZAJIŠTĚNÍ, ŽE VAŠE UŽÍVÁNÍ BUDE V SOULADU S PLATNOU LEGISLATIVOU. ODPOVÍDÁTE ZEJMÉNA ZA POUŽÍVÁNÍ PRODUKTU ZPŮSOBEM, KTERÝ NEPORUŠUJE PRÁVA TŘETÍCH STRAN, COŽ ZAHRNUJE MIMO JINÉ PRÁVO NA OCHRANU OSOBNOSTI, PRÁVO DUŠEVNÍHO VLASTNICTVÍ NEBO PRÁVO NA OCHRANU OSOBNÍCH ÚDAJŮ A DALŠÍ PRÁVA NA OCHRANU SOUKROMÍ. TENTO PRODUKT NESMÍTE POUŽÍVAT K JAKÝMKOLI NEDOVOLENÝM KONCOVÝM ÚČELŮM VČETNĚ VÝVOJE ČI VÝROBY ZBRANÍ HROMADNÉHO NIČENÍ, VÝVOJE NEBO VÝROBY CHEMICKÝCH ČI BIOLOGICKÝCH ZBRANÍ NEBO JAKÝCHKOLI ČINNOSTÍ SOUVISEJÍCÍCH S JADERNÝMI VÝBUŠNINAMI NEBO NEBEZPEČNÝM JADERNÝM PALIVOVÝM CYKLEM ČI K PODPOŘE PORUŠOVÁNÍ LIDSKÝCH PRÁV.

V PŘÍPADĚ JAKÉHOKOLI ROZPORU MEZI TÍMTO NÁVODEM A PŘÍSLUŠNÝMI ZÁKONY PLATÍ DRUHÉ ZMÍNĚNÉ.

Tento výrobek, a případně i dodané příslušenství, jsou označeny štítkem „CE“, což znamená, že vyhovují příslušným harmonizovaným evropským normám uvedeným ve směrnici 2014/30/EU (EMCD), směrnici 2014/35/EU (LVD) a směrnici 2011/65/EU (RoHS).

Směrnice 2012/19/EU (směrnice WEEE): Výrobky označené tímto symbolem nelze v Evropské unii likvidovat společně s netříděným domovním odpadem. Při zakoupení nového ekvivalentního výrobku tento výrobek řádně zrecyklujte vrácením svému místnímu dodavateli, nebo jej zlikvidujte odevzdáním v určených sběrných místech. Další informace naleznete na adrese: www.recyclethis.info

UPOZORNĚNÍ

1. Toto zařízení lze bezpečně používat výhradně v oblasti do 2 000 metrů nadmořské výšky.
2. Při používání výrobku je nutné přísně dodržovat všechny národní a místní předpisy týkající se elektrické bezpečnosti.
3. Síťová zásuvka musí být namontována v blízkosti zařízení a musí být snadno přístupná.
4. Vně zařízení musí být k dispozici snadno přístupné odpojovací zařízení, jako vzduchový spínač.
5. Vně zařízení musí být k dispozici zařízení pro ochranu před nadproudem, jako je vzduchový spínač, které nesmí překročit specifikaci budovy.
6. Elektroinstalace budovy musí zahrnovat vypínač všech pólů.
7. Při připojení ke zdroji střídavého proudu zajistěte správné zapojení svorek.
8. ⚡ označuje nebezpečné kabely pod napětím nebo pod proudem. Připojení externí kabeláže ke svorkám proto musí provádět vyškolená osoba.
9. Na zařízení se nesmí pokládat zdroje otevřeného ohně jako například hořící svíčky.
10. Toto zařízení je vhodné k připevnění pouze na betonový nebo jiný nehořlavý povrch.
11. Sériový port zařízení se používá pouze k ladění.
12. Toto zařízení není vhodné pro použití v místech, na kterých se mohou vyskytovat děti.
13. Při používání zachovávejte svislou polohu.

UPOZORNĚNÍ K MONTÁŽI

1. Namontujte zařízení podle pokynů v tomto návodu.
2. Zařízení je třeba v souladu s montážními pokyny bezpečně připevnit na podlahu nebo na zeď, aby nedošlo ke zranění.
3. Dodatečná síla by měla být rovna trojnásobku hmotnosti zařízení, avšak nejméně 50 N. Zařízení a související montážní prostředky musejí zůstat během montáže zabezpečeny.

Po montáži se zařízení včetně přidružené montážní desky nesmí poškodit.

Magyar

1 Külső megjelenés

1 Működésjelző

- Lassan villogó világoszöld: Várakozás a regisztrációra
- Váltakozva gyorsan villogó zöld és narancssárga: Regisztráció folyamatban
- Folyamatos zöld: Regisztrálva
- Folyamatos narancssárga: Sikertelen regisztráció/hiba (leválasztva)
- Gyorsan villogó narancssárga: Riasztó
- Villogó zöld: Keresés mód

2 Telepítés

3 Bekötés

4 Címbeállítások

A rendszer bekapcsolása előtt konfigurálja a címet bővítő DIP-kapcsolójával. A címnek a következő tartományban kell lennie: (0 - 63). Minden egyes bővítő címének egyedinek kell lennie.
Az ábrán látható bináris érték 000011, ami azt jelenti, hogy a tizedes érték 3, így a bővítő címe 3.

Specifikáció

Soros port	1 TTL soros port
Szabotázsbiztos	Tartó (első és hátsó)
Busz	2 db Speed-X busz, 1 db uplink a vezérlőpanel kapcsolódásához és 1 db downlink a következő bővítőhöz
Tápellátás	9 – 24 V DC, 1 A
Teljesítményfelvétel	Maximális áramerősség 210 mA, 12 V DC mellett Nyugalmi áramerősség 65 mA, 12 V DC mellett
LED jelzőfény	1 a tápellátáshoz, 1 a hibához
Méretek (szél. x mag. x mély.)	110 mm × 155 mm × 32,5 mm
Burkolat anyaga	Műanyag
Súly	333,1 g
Üzemi hőmérséklet	-10°C - 40°C
Üzemi páratartalom	10% – 90%

©2022 Hangzhou Hikvision Digital Technology Co., Ltd. Minden jog fenntartva.

A Kézikönyvvel kapcsolatos tudnivalók

Az útmutató a termék használatára és kezelésére vonatkozó utasításokat tartalmaz. Az itt szereplő képek, diagramok, ábrák és minden további információ csupán leírásként és magyarázatként szolgál. A Kézikönyvben szereplő információk a firmware-frissítések és egyéb okok miatt előzetes értesítés nélkül változhatnak. Az Útmutató legfrissebb változatáért keresse fel a Hikvision weboldalát (https://www.hikvision.com/).

Az Útmutatót a termékkel kapcsolatos támogatáshoz megfelelő képesítéssel rendelkező szakemberek támogatásával és útmutatásával együtt használja.

A(z) HIKVISION, valamint a Hikvision egyéb védjegyei és logói a Hikvision tulajdonát képezik különböző joghatóságokban. Az említett egyéb védjegyek és logók a megfelelő tulajdonosok tulajdonát képezik.

Felelősségkizárás

EZT A KÉZIKÖNYVET, VALAMINT A BENNE SZEREPLŐ TERMÉKET ANNAK HARDVER-, SZOFTVER-ÖSSZETEVŐIVEL ÉS FIRMWARE-ÉVEL EGYÜTT „EREDETI FORMÁBAN” BIZTOSÍTJUK, „BELEÉRTVE AZOK ÖSSZES ESETLEGES HIBÁJÁT”. A HIKVISION NEM VÁLLAL SEM KIFEJEZETT, SEM TÖRVÉNY ÁLTAL VÉLELMEZETT JÓTÁLLÁST, TÖBBEK KÖZÖTT – DE NEM KORLÁTOZVA – A TERMÉK ÉRTÉKESÍTHETŐSÉGÉRE, MEGFELELŐ MINŐSÉGÉRE, VALAMINT ADOTT CÉLRA VALÓ ALKALMASSÁGÁRA. A TERMÉKET KIZÁRÓLAG SAJÁT FELELŐSSÉGÉRE HASZNÁLHATJA. A HIKVISION SEMMILYEN ESETBEN SEM VÁLLAL FELELŐSSÉGET ÖN FELÉ SEMMILYEN KÜLÖNLEGES, KÖVETKEZMÉNYES, JÁRULÉKOS VAGY KÖZVETETT KÁRÉRT, BELEÉRTVE TÖBBEK KÖZÖTT A TERMÉK HASZNÁLATÁVAL ÖSSZEFÜGGÉSBEN AZ ÜZLETI HASZON ELVESZTÉSÉBŐL, AZ ÜZLETMENET MEGSZAKADÁSÁBÓL, VALAMINT AZ ADATOK VAGY DOKUMENTUMOK ELVESZTÉSÉBŐL EREDŐ KÁROKAT, TÖRTÉNJEN EZ SZERZŐDÉSSZEGÉS VAGY KÁROKOZÁS (BELEÉRTVE A GONDATLANSÁGOT) EREDMÉNYEKÉNT, MÉG AKKOR SEM, HA A HIKVISION VÁLLALATOT TÁJÉKOZTATTÁK AZ ILYEN KÁROK BEKÖVETKEZÉSÉNEK LEHETŐSÉGÉRŐL.

ÖN TUDOMÁSUL VESZI, HOGY AZ INTERNET TERMÉSZETÉBŐL FAKADÓAN REJT KOCKÁZATOKAT, ÉS A HIKVISION SEMMILYEN FELELŐSSÉGET NEM VÁLLAL A RENDELLENES MŰKÖDÉSÉRT, A SZEMÉLYES ADATOK KISZIVÁRGÁSÁÉRT VAGY MÁS OLYAN KÁROKÉRT, AMELYEKET KIBERTÁMADÁSOK, HACKERTÁMADÁSOK, VÍRUSFERTŐZÉSEK VAGY MÁS INTERNETES BIZTONSÁGI VESZÉLYEK OKOZTAK; A HIKVISION AZONBAN KÉRÉSRE IDŐBEN MŰSZAKI TÁMOGATÁST NYÚJT. ÖN ELFOGADJA, HOGY EZT A TERMÉKET KIZÁRÓLAG A VONATKOZÓ TÖRVÉNYI ELŐÍRÁSOK BETARTÁSÁVAL HASZNÁLJA, ÉS HOGY A VONATKOZÓ TÖRVÉNYEKNEK MEGFELELŐ HASZNÁLAT KIZÁRÓLAG AZ ÖN FELELŐSSÉGE. KÜLÖNÖSKÉPPEN AZ ÖN FELELŐSSÉGE, HOGY A TERMÉK HASZNÁLATA SORÁN NE SÉRTSE HARMADIK FÉL JOGAIT, BELEÉRTVE, DE NEM KORLÁTOZVA A NYILVÁNOSSÁGRA, SZELLEMI TULAJDONRA, ADATOK VÉDELMÉRE ÉS EGYÉB SZEMÉLYES ADATOKRA VONATKOZÓ JOGOKAT. A TERMÉKET NEM HASZNÁLHATJA TILTOTT CÉLRA, BELEÉRTVE A TÖMEGPUSZTÍTÓ FEGYVEREK FEJLESZTÉSÉT VAGY GYÁRTÁSÁT, A VEGYI VAGY BIOLÓGIAI FEGYVEREK FEJLESZTÉSÉT VAGY GYÁRTÁSÁT, VALAMINT BÁRMILYEN, ROBBANÁSVESZÉLYES VAGY NEM BIZTONSÁGOS NUKLEÁRIS HASADÓANYAG-CIKLUSSAL KAPCSOLATOS TEVÉKENYSÉGET, ILLETVE EMBERI JOGI VISSZAÉLÉSEKET TÁMOGATÓ MÓDON TÖRTÉNŐ FELHASZNÁLÁST.

HA A JELEN KÉZIKÖNYV ÉS A HATÁLYOS TÖRVÉNY KÖZÖTT ELLENTMONDÁS TAPASZTALHATÓ, AKKOR AZ UTÓBBI A MÉRVADÓ.

Ez a termék és a mellékelt tartozékai (ha vannak) a „CE” jelzést viselik, így megfelelnek a 2014/30/EU (EMCD), a 2014/35/EU (LVD) és a 2011/65/EU (RoHS) irányelvben felsorolt harmonizált európai szabványoknak.

2012/19/EU irányelv (WEEE irányelv): Az ezzel a jelzéssel ellátott termékeket nem lehet szelektálatlan kommunális hulladékként elhelyezni az Európai Unióban. A megfelelő újrahasznosítás érdekében vigye vissza ezt a terméket helyi beszállítójához, amikor új, egyenértékű berendezést vásárol, vagy adja le a kijelölt gyűjtőhelyeken. További információért keresse fel az alábbi honlapot: www.recyclethis.info

VIGYÁZAT

1. A készülék csak a tengerszint feletti 2000 m-nél alacsonyabb térségekben használható biztonságosan.
2. A termék használata során az ország és a régió elektromos biztonsági előírásait szigorúan be kell tartani.
3. A hálózati aljzatot a készülék közelében kell felszerelni, könnyen hozzáférhető helyre.
4. Egy könnyen hozzáférhető leválasztó eszköz legyen kívülről beépítve a berendezésbe, mint például egy légkapcsoló.
5. Egy túláramvédő berendezés legyen kívülről beépítve a berendezésbe, mint például egy légkapcsoló, amely nem haladja meg az épület műszaki előírásait.
6. Az épület elektromos hálózatának tartalmaznia kell egy minden pólust megszakító főkapcsolót.
7. Ügyeljen a váltakozóáramú hálózati feszültségforráshoz csatlakozó érintkezők megfelelő bekötésére.
8. ⚡ jel veszélyes feszültség jelenlétére utal, ezért a kapcsokhoz csatlakozó külső vezetékek bekötését csak megfelelően képzett személy végezheti.
9. Tilos a készüléken nyílt lángforrást, pl. gyertyát elhelyezni.
10. A készülék csak beton vagy más, nem éghető anyagból készült felületre szerelhető.
11. A készülék soros portja kizárólag hibakeresésre szolgál.
12. Ez a készülék nem használható olyan helyen, ahol gyermekek lehetnek jelen.
13. A készüléket használat közben mindig tartsa függőlegesen.

TELEPÍTÉSI FIGYELMEZTETÉS

1. A készülék telepítését az ebben az útmutatóban leírtak szerint végezze.
2. A balesetveszély elkerülése érdekében a készüléket az üzembe helyezési utasításoknak megfelelően szilárdan a padlóhoz/falhoz kell erősíteni.
3. A tartóerőtöbblet legyen egyenlő a berendezés súlyának háromszorosával, de legalább 50 N legyen. Telepítés során a berendezésnek és a szerelőanyagoknak biztonságosnak kell lenniük.

A telepítés befejeztével a berendezés és a rögzítőlemez nem lehet sérült.

Polski

1 Elementy urządzenia

1 Wskaźnik

- Miga powoli (jasnozielony): oczekiwanie na rejestrację
- Miga szybko (na przemian zielony i pomarańczowy): rejestrowanie
- Włączony (zielony): zarejestrowano
- Włączony (pomarańczowy): rejestrowanie nie powiodło się / usterka (rozłączono)
- Miga szybko (pomarańczowy): Alarm
- Miga (zielony): tryb wyszukiwania

2 Instalacja

3 Połączenia

4 Ustawienia adresu

Przed włączeniem zasilania systemu skonfiguruj adres przy użyciu przełącznika DIP ekspandera. Adres powinien należeć do zakresu 0 – 63. Adres każdego ekspandera powinien być unikalny.
Podana na diagramie wartość binarna 000011 odpowiada wartości dziesiętnej 3, dlatego adres ekspandera to 3.

Specyfikacje

Złącze szeregowe	Jedno złącze szeregowe TTL
Zabezpieczenie antysabotażowe	Obsługiwane (przednie i tylne)
Magistrala	Dwie magistrale Speed-X (uplink do podłączania centrali alarmowej i downlink dla następnego ekspandera)
Zasilanie	9 – 24 V DC / 1 A
Pobór mocy	Prąd maksymalny 210 mA / 12 V DC Prąd spoczynkowy 65 mA / 12 V DC
Wskaźnik	sygnalizacja zasilania i usterek
Wymiary (szer. x wys. x głęb.)	110 mm × 155 mm × 32,5 mm
Materiał obudowy	Tworzywo sztuczne
Waga	333,1 g
Temperatura (użytkowanie)	Od –10°C do +40°C
Wilgotność (użytkowanie)	Od 10% do 90%

© 2022 Hangzhou Hikvision Digital Technology Co., Ltd. Wszelkie prawa zastrzeżone.

Opis podręcznika

Podręcznik zawiera instrukcje dotyczące korzystania z produktu i obchodzenia się z nim. Zdjęcia, rysunki, wykresy i pozostałe informacje zamieszczono w tym dokumencie wyłącznie dla celów informacyjnych i opisowych. Informacje zamieszczone w podręczniku mogą ulec zmianie bez powiadomienia w związku z aktualizacjami oprogramowania układowego lub w innych okolicznościach. Najnowsza wersja tego podręcznika jest dostępna w witrynie internetowej firmy Hikvision (https://www.hikvision.com/).

Oprócz tego podręcznika należy korzystać z porad specjalistów z działu pomocy technicznej związanej z produktem.

HIKVISION oraz inne znaki towarowe i logo Hikvision są własnością firmy Hikvision w różnych jurysdykcjach. Inne znaki towarowe i logo użyte w podręczniku należą do odpowiednich właścicieli.

Zastrzeżenia prawne

W PEŁNYM ZAKRESIE DOZWOLONYM PRZEZ OBOWIĄZUJĄCE PRAWO TEN PODRĘCZNIK, OPISANY PRODUKT I ZWIĄZANE Z NIM WYPOSAŻENIE ORAZ OPROGRAMOWANIE APLIKACYJNE I UKŁADOWE SĄ UDOSTĘPNIANE BEZ GWARANCJI. FIRMA HIKVISION NIE UDZIELA ŻADNYCH WYRAŹNYCH ANI DOROZUMIANYCH GWARANCJI, TAKICH JAK GWARANCJE DOTYCZĄCE PRZYDATNOŚCI HANDLOWEJ, JAKOŚCI LUB PRZYDATNOŚCI DO OKREŚLONEGO CELU. UŻYTKOWNIK KORZYSTA Z PRODUKTU NA WŁASNE RYZYKO. NIEZALEŻNIE OD OKOLICZNOŚCI FIRMA HIKVISION NIE PONOSI ODPOWIEDZIALNOŚCI ZA STRATY SPECJALNE, NASTĘPCZE, UBOCZNE LUB POŚREDNIE, TAKIE JAK STRATA OCZEKIWANYCH ZYSKÓW Z DZIAŁALNOŚCI BIZNESOWEJ, PRZERWY W DZIAŁALNOŚCI BIZNESOWEJ, USZKODZENIE SYSTEMÓW ALBO STRATA DANYCH LUB DOKUMENTACJI, WYNIKAJĄCE Z NARUSZENIA UMOWY, PRZEWINIENIA (ŁĄCZNIE Z ZANIEDBANIEM), ODPOWIEDZIALNOŚCI ZA PRODUKT LUB INNYCH OKOLICZNOŚCI, ZWIĄZANE Z UŻYCIEM TEGO PRODUKTU, NAWET JEŻELI FIRMA HIKVISION ZOSTAŁA POINFORMOWANA O MOŻLIWOŚCI WYSTĄPIENIA TAKICH SZKÓD LUB STRAT.

UŻYTKOWNIK PRZYJMUJE DO WIADOMOŚCI, ŻE KORZYSTANIE Z INTERNETU JEST ZWIĄZANE Z ZAGROŻENIAMI DLA BEZPIECZEŃSTWA, A FIRMA HIKVISION NIE PONOSI ODPOWIEDZIALNOŚCI ZA NIEPRAWIDŁOWE FUNKCJONOWANIE, NIEAUTORYZOWANE UJAWNIENIE POUFNYCH INFORMACJI LUB INNE SZKODY WYNIKAJĄCE Z ATAKU CYBERNETYCZNEGO, ATAKU HAKERA, DZIAŁANIA WIRUSÓW LUB INNYCH ZAGROŻEŃ DLA BEZPIECZEŃSTWA W INTERNECIE. FIRMA HIKVISION ZAPEWNI JEDNAK TERMINOWĄ POMOC TECHNICZNĄ, JEŻELI BĘDZIE TO WYMAGANE. UŻYTKOWNIK ZOBOWIĄZUJE SIĘ DO KORZYSTANIA Z PRODUKTU ZGODNIE Z PRZEPISAMI I PRZYJMUJE DO WIADOMOŚCI, ŻE JEST ZOBOWIĄZANY DO ZAPEWNIENIA ZGODNOŚCI UŻYCIA PRODUKTU Z PRZEPISAMI. W SZCZEGÓLNOŚCI UŻYTKOWNIK JEST ZOBOWIĄZANY DO KORZYSTANIA Z PRODUKTU W SPOSÓB, KTÓRY NIE NARUSZA PRAW STRON TRZECICH, DOTYCZĄCYCH NA PRZYKŁAD WIZERUNKU KOMERCYJNEGO, WŁASNOŚCI INTELEKTUALNEJ LUB OCHRONY DANYCH I PRYWATNOŚCI. UŻYTKOWNIK NIE BĘDZIE UŻYWAĆ PRODUKTU DO CELÓW ZABRONIONYCH, TAKICH JAK OPRACOWANIE LUB PRODUKCJA BRONI MASOWEGO RAŻENIA ALBO BRONI CHEMICZNEJ LUB BIOLOGICZNEJ ORAZ DZIAŁANIA ZWIĄZANE Z WYBUCHOWYMI MATERIAŁAMI NUKLEARNYMI, NIEBEZPIECZNYM CYKLEM PALIWOWYM LUB ŁAMANIEM PRAW CZŁOWIEKA.

W PRZYPADKU NIEZGODNOŚCI NINIEJSZEGO PODRĘCZNIKA Z OBOWIĄZUJĄCYM PRAWEM, WYŻSZY PRIORYTET BĘDZIE MIAŁO OBOWIĄZUJĄCE PRAWO.

Ten produkt i ewentualnie dostarczone razem z nim akcesoria oznaczono symbolem „CE” potwierdzającym zgodność z odpowiednimi ujednoliconymi normami europejskimi, uwzględnionymi w dyrektywie 2014/30/EU dotyczącej kompatybilności elektromagnetycznej (EMCD), dyrektywie 2014/35/EU dotyczącej sprzętu elektrycznego przewidzianego do stosowania w określonych granicach napięcia (LVD) i dyrektywie 2011/65/EU w sprawie ograniczenia stosowania niektórych niebezpiecznych substancji w sprzęcie elektrycznym (RoHS).

Dyrektywa 2012/19/EU w sprawie zużytego sprzętu elektrycznego i elektronicznego (WEEE): Produktów oznaczonych tym symbolem nie wolno utylizować na obszarze Unii Europejskiej jako niesegregowane odpady komunalne. Aby zapewnić prawidłowy recykling tego produktu, należy zwrócić go do lokalnego dostawcy przy zakupie równoważnego nowego urządzenia lub utylizować go w wyznaczonym punkcie selektywnej zbiórki odpadów. Aby uzyskać więcej informacji, skorzystaj z witryny internetowej www.recyclethis.info.

PRZESTROGA

1. To urządzenie może być bezpiecznie użytkowane tylko na wysokości poniżej 2000 metrów nad poziomem morza.
2. Produkt powinien być użytkowany zgodnie z rozporządzeniami dotyczącymi bezpiecznego korzystania z urządzeń elektrycznych, obowiązującymi w danym kraju lub regionie.
3. Gniazdo sieci elektrycznej powinno być zainstalowane w łatwo dostępnym miejscu w pobliżu urządzenia.
4. Na linii zasilającej urządzenie należy zainstalować łatwo dostępne wyposażenie odłączające takie jak wyłącznik prądowy.
5. Na linii zasilającej urządzenie należy zainstalować wyposażenie odłączające takie jak wyłącznik prądowy, zgodne ze specyfikacjami instalacji budynku.
6. Przełącznik umożliwiający odłączenie wszystkich przewodów linii zasilającej powinien być używany w instalacji elektrycznej budynku.
7. Należy upewnić się, że przewody są prawidłowo podłączone do złączy sieci elektrycznej.
8. ⚡ Oznacza niebezpieczne napięcie i konieczność podłączania przewodów zewnętrznych do złączy przez wykwalifikowaną osobę.
9. Nie wolno umieszczać na urządzeniu źródeł nieosłoniętego płomienia, takich jak zapalone świece.
10. Urządzenie powinno być instalowane wyłącznie na betonie lub innych podłożach niepalnych.
11. Złącze szeregowe urządzenia jest używane wyłącznie do debugowania.
12. Urządzenie nie powinno być używane w lokalizacjach, w których mogą przebywać dzieci.
13. Podczas korzystania z urządzenia powinno być ono ustawione pionowo.

PRZESTROGA DOTYCZĄCA INSTALACJI

1. Urządzenie należy zainstalować zgodnie z instrukcjami podanymi w tym podręczniku.
2. Aby zapobiec zranieniu, należy przymocować urządzenie do podłogi/ściany zgodnie z instrukcjami instalacyjnymi.
3. Należy uwzględnić obciążenie trzykrotnie większe niż ciężar urządzenia, ale nie mniejsze niż 50 N. Urządzenie i elementy montażowe powinny być zabezpieczone podczas instalacji.

Podczas instalacji należy chronić wyposażenie, takie jak płyta montażowa, przed uszkodzeniem.

Română

1 Aspect

1 Indicator

- Clipire lentă în verde deschis: Se aşteaptă activarea
- Iluminare continuă în verde: Activat
- Clipire rapidă în portocaliu: Alarmă
- Clipire rapidă alternativă în verde şi portocaliu: Se activează
- Portocaliu continuu: Activare nereuşită/Avarie (deconectat)
- Verde intermitent: Modul Găseşte-mă

2 Instalare

3 Cablarea

4 Setări adresă

Configuraţi adresa prin comutatorul DIP al expanderului înainte de a porni sistemul. Adresa trebuie să fie în intervalul (de la 0 la 63). Adresa fiecărui expander ar trebui să fie unică.
Valoarea binară afişată în diagramă este 000011, ceea ce înseamnă că valoarea zecimală este 3, iar adresa expanderului este 3.

Specificaţii

Port serial	1 port serial TTL
Protecţie împotriva accesului ilegal	Suport (faţă şi spate)
Autobuz	2 x magistrale Speed-X, 1 uplink pentru conexiune la panoul de control şi 1 downlink pentru următorul expander
Alimentare electrică	9-24 V c.c., 1 A
Consum de energie	Curent maxim 210 mA@12 V c.c. Curent de repaus 65 mA@12 V c.c.
Indicator LED	1 pentru alimentare, 1 pentru defecţiune
Dimensiune (L x Î x D)	110 mm × 155 mm × 32,5 mm
Material carcasă	Plastic
Greutate	333,1 g
Temperatura de funcţionare	De la -10°C până la 40°C
Umiditatea de funcţionare	De la 10% până la 90%

© 2022 Hangzhou Hikvision Digital Technology Co., Ltd. Toate drepturile rezervate.

Despre acest Manual
Manualul include instrucţiuni pentru utilizarea şi gestionarea Produsului. Fotografiile, diagramele, imaginile şi toate celelalte informaţii de mai jos sunt doar pentru descriere şi explicaţii. Informaţiile conţinute în Manualul pot fi modificate, fără notificare prealabilă, din cauza actualizărilor firmware-ului sau din alte motive. Vă rugăm să găsiţi cea mai recentă versiune a acestui manual pe site-ul web Hikvision (https://www.hikvision.com/).
Vă rugăm să folosiţi acest Manual sub îndrumarea şi cu asistenţa unor profesionişti instruiţi în domeniul asistenţei pentru produs.
HIKVISION şi alte mărci comerciale şi logo-uri ale Hikvision sunt proprietăţile Hikvision în diferite jurisdicţii. Alte mărci comerciale şi logo-uri menţionate sunt proprietăţile proprietarilor respectivi.
Disclaimer
ÎN MĂSURA MAXIMĂ PERMISĂ DE LEGISLAŢIA APLICABILĂ, ACEST MANUAL ŞI PRODUSUL DESCRIS, ÎMPREUNĂ CU HARDWARE-UL, SOFTWARE-UL ŞI FIRMWARE-UL SĂU, SUNT FURNIZATE „CA ATARE" ŞI „CU TOATE DEFECTELE ŞI ERORILE". HIKVISION NU OFERĂ NICIO GARANŢIE, EXPRESĂ SAU IMPLICITĂ, INCLUSIV, DAR FĂRĂ A SE LIMITA LA, COMERCIALIZAREA, CALITATEA SATISFĂCĂTOARE SAU ADECVAREA LA UN ANUMIT SCOP. UTILIZAREA PRODUSULUI DE CĂTRE DVS. ESTE PE PROPRIU RISC. ÎN NICI UN CAZ HIKVISION NU VA FI RESPONSABIL FAŢĂ DE DVS. PENTRU ORICE DAUNE SPECIALE, CONSECVENTE, ACCIDENTALE SAU INDIRECTE, INCLUSIV, PRINTRE ALTELE, DAUNE PENTRU PIERDEREA PROFITURILOR DIN AFACERI, ÎNTRERUPEREA ACTIVITĂŢII SAU PIERDEREA DATELOR, CORUPŢIA SISTEMELOR SAU PIERDEREA DOCUMENTAŢIEI, FIE CĂ SE BAZEAZĂ PE ÎNCĂLCAREA CONTRACTULUI, DELICT (INCLUSIV NEGLIJENŢĂ), RĂSPUNDEREA PRODUSULUI SAU ÎN ALT MOD, ÎN LEGĂTURĂ CU UTILIZAREA PRODUSULUI, CHIAR DACĂ HIKVISION A FOST INFORMAT CU PRIVIRE LA POSIBILITATEA UNOR ASTFEL DE DAUNE SAU PIERDERI.
RECUNOAŞTEŢI CĂ NATURA INTERNETULUI IMPLICĂ RISCURI DE SECURITATE INERENTE, IAR HIKVISION NU ÎŞI ASUMĂ NICIO RESPONSABILITATE PENTRU FUNCŢIONAREA ANORMALĂ, SCURGEREA DE INFORMAŢII PRIVATE SAU ALTE DAUNE REZULTATE DIN ATACURI CIBERNETICE, ATACURI ALE HACKERILOR, INFECŢII CU VIRUŞI ŞAU ALTE RISCURI DE SECURITATE PE INTERNET; CU TOATE ACESTEA, HIKVISION VA OFERI ASISTENŢĂ TEHNICĂ ÎN TIMP UTIL, DACĂ ESTE NECESAR. SUNTEŢI DE ACORD SĂ UTILIZAŢI ACEST PRODUS ÎN CONFORMITATE CU TOATE LEGILE APLICABILE ŞI SUNTEŢI SINGURUL RESPONSABIL PENTRU A VĂ ASIGURA CĂ UTILIZAREA DVS. ESTE ÎN CONFORMITATE CU LEGISLAŢIA APLICABILĂ. ÎN SPECIAL, SUNTEŢI RESPONSABIL, PENTRU UTILIZAREA ACESTUI PRODUS ÎNTR-UN MOD CARE NU ÎNCALCĂ DREPTURILE TERŢILOR, INCLUSIV, FĂRĂ LIMITARE, DREPTURILE DE PUBLICITATE, DREPTURILE DE PROPRIETATE INTELECTUALĂ SAU PROTECŢIA DATELOR ŞI ALTE DREPTURI DE CONFIDENŢIALITATE. NU VEŢI UTILIZA ACEST PRODUS PENTRU UTILIZĂRI FINALE INTERZISE, INCLUSIV PENTRU DEZVOLTAREA SAU PRODUCEREA DE ARME DE DISTRUGERE ÎN MASĂ, DEZVOLTAREA SAU PRODUCEREA DE ARME CHIMICE SAU BIOLOGICE, ORICE ACTIVITĂŢI ÎN CONTEXTUL ORICĂRUI CICLU NUCLEAR EXPLOZIV SAU NESIGUR AL COMBUSTIBILULUI NUCLEAR SAU ÎN SPRIJINUL OAMENILOR ABUZURI DE DREPTURI.
ÎN CAZUL UNOR CONFLICTE ÎNTRE ACEST MANUAL ŞI LEGEA APLICABILĂ, ACESTA DIN URMĂ PREVALEAZĂ.

Acest produs şi, dacă este cazul, şi accesoriile furnizate sunt însemnate cu marcajul „CE" şi, drept urmare, sunt conforme cu standardele europene armonizate aplicabile, enumerate în Directiva 2014/30/UE (EMCD), Directiva 2014/35/UE (LVD) şi Directiva 2011/65/UE (RoHS).

Directiva 2012/19/UE (Directiva DEEE): Produsele marcate cu acest simbol nu pot fi aruncate ca deşeuri municipale nesortate în Uniunea Europeană. Pentru o reciclare adecvată, returnaţi acest produs furnizorului local la achiziţionarea unui echipament nou echivalent sau aruncaţi-l la punctele de colectare desemnate. Pentru mai multe informaţii, consultaţi: www.recyclethis.info

PRECAUŢIE

1. Acest dispozitiv poate fi utilizat în siguranţă numai în regiunea sub 2000 de metri deasupra nivelului mării.
2. În utilizarea produsului, trebuie să respectaţi cu stricteţe reglementările de siguranţă electrică naţionale şi regionale.
3. Priza de curent trebuie să fie instalată în apropierea echipamentului şi trebuie să fie uşor accesibilă.
4. Un dispozitiv de deconectare uşor accesibil trebuie încorporat în exteriorul echipamentului, cum ar fi un comutator pneumatic.
5. Un dispozitiv de protecţie împotriva supracurentului trebuie încorporat în exteriorul echipamentului, cum ar fi un comutator pneumatic, fără a depăşi specificaţiile clădirii.
6. În instalaţia electrică a clădirii se va încorpora un întrerupator de alimentare multipolar.
7. Asiguraţi-vă că terminalele sunt cablate corect pentru conectarea la o reţea de alimentare cu curent alternativ.
8. ϟ indică pericol real, iar cablajul extern conectat la terminale necesită instalarea de către o persoană instruită.
9. Nu trebuie plasate pe echipament surse de flacără goală, cum ar fi lumânările aprinse.
10. Acest echipament este potrivit numai pentru montare pe suprafeţe de beton sau pe alte suprafeţe incombustibile.
11. Portul serial al echipamentului este utilizat doar pentru depanare.
12. Acest echipament nu este adecvat pentru utilizarea în locaţii în care este posibil să fie prezenţi copii.
13. Păstraţi o poziţie verticală atunci când utilizaţi echipamentul.

PRECAUŢIE CU PRIVIRE LA MONTARE

1. Instalaţi echipamentul conform instrucţiunilor din acest manual.
2. Pentru a preveni rănirea, acest echipament trebuie să fie fixat ferm pe podea/perete, în conformitate cu instrucţiunile de instalare.
3. Forţa suplimentară trebuie să fie egală cu de trei ori greutatea echipamentului, dar nu mai puţin de 50 N. Echipamentul şi mijloacele de montaj asociate trebuie să rămână sigure în timpul instalării.

După instalare, echipamentul, inclusiv orice placă de montaj asociată, nu trebuie deteriorate.

Slovenčina

1 Vzhľad

1 Indikátor

- Pomaly blikajúca svetlozelená: Čakanie na záznam
- Neprerušovaná zelená: Zaznamenané
- Rýchlo blikajúca oranžová: Alarm
- Striedavo rýchlo blikajúca zelená a oranžová: Záznam
- Neprerušovaná oranžová: Záznam zlyhal/porucha (odpojené)
- Blikajúca zelená: Režim Nájdi ma

2 Inštalácia

3 Zapojenie

4 Nastavenie adresy

Adresu nakonfigurujte pomocou prepínača DIP na expandéri skôr ako zapnete napájanie systému. Adresa musí byť v rozsahu (0 až 63). Adresa každého expandéra musí byť jedinečná.

Binárna hodnota znázornená na obrázku je 000011, čo znamená, že desiatková hodnota je 3, takže adresa expandéra 3.

Špecifikácie

Sériový port	1 sériový port TTL
Zabezpečenie proti neoprávnenej manipulácii	Podporované (vpredu a vzadu)
Zbernica	2 × zbernica Speed-X, 1 rozhranie Uplink na pripojenie ovládacieho panela a 1 rozhranie Downlink pre ďalší expandér
Zdroj napájania	9 až 24 V DC, 1 A
Spotreba energie	Maximálny prúd 210 mA pri 12 V DC Pokojový prúd 65 mA pri 12 V DC
Indikátor LED	1 pre napájanie, 1 pre poruchy
Rozmer (Š x V x H)	110 mm × 155 mm × 32,5 mm
Materiál puzdra	Plast
Hmotnosť	333,1 g
Prevádzková teplota	-10 °C až 40 °C
Prevádzková vlhkosť	10 % až 90 %

©2022 Hangzhou Hikvision Digital Technology Co., Ltd. Všetky práva vyhradené.

Informácie o tomto návode
Táto príručka obsahuje pokyny na používanie a správu produktu. Obrázky, grafy, nákresy a všetky ďalšie informácie, ktoré sú v ňom uvedené, slúžia len na opis a vysvetlenie. Informácie uvedené v návode sa môžu zmeniť bez predchádzajúceho upozornenia v dôsledku aktualizácií firmvéru alebo iných príčin. Najnovšiu verziu tohto návodu nájdete na webovej stránke spoločnosti Hikvision (https://www.hikvision.com/).
Používajte tento návod v súlade s pokynmi a radami odborníkov, ktorí sú vyškolení na obsluhu produktu.
HIKVISION a iné ochranné známky a logá spoločnosti Hikvision sú vlastníctvom spoločnosti Hikvision v rôznych jurisdikciách. Iné ochranné známky a logá sú vlastníctvom príslušných majiteľov.
Odmietnutie zodpovednosti
V MAXIMÁLNOM MOŽNOM ROZSAHU, KTORÝ POVOĽUJÚ PRÍSLUŠNÉ PRÁVNE PREDPISY, SA TÁTO PRÍRUČKA A OPÍSANÝ PRODUKT SPOLU S JEHO HARDVÉROM, SOFTVÉROM A FIRMVÉROM, DODÁVAJÚ V STAVE „AKO SÚ" A „SO VŠETKÝMI PORUCHAMI A CHYBAMI". SPOLOČNOSŤ HIKVISION NEPOSKYTUJE ŽIADNE VÝSLOVNÉ ANI PREDPOKLADANÉ ZÁRUKY, OKREM INÉHO VRÁTANE ZÁRUKY PREDAJNOSTI, USPOKOJIVEJ KVALITY ALEBO VHODNOSTI NA KONKRÉTNY ÚČEL. POUŽÍVANIE PRODUKTU JE NA VAŠE VLASTNÉ RIZIKO. SPOLOČNOSŤ HIKVISION V ŽIADNOM PRÍPADE NENESIE ZODPOVEDNOSŤ ZA ŽIADNE OSOBITNÉ, NÁSLEDNÉ, NÁHODNÉ ALEBO NEPRIAME ŠKODY, OKREM INÉHO VRÁTANE ŠKÔD Z UŠLÉHO PODNIKATEĽSKÉHO ZISKU, PRERUŠENIA PODNIKANIA, STRATY ÚDAJOV, POŠKODENIA SYSTÉMOV ALEBO STRATY DOKUMENTÁCIE, ČI UŽ NA ZÁKLADE PORUŠENIA ZMLUVY, PREČINU (VRÁTANE NEDBALOSTI), ZODPOVEDNOSTI ZA PRODUKT ALEBO INAK V SÚVISLOSTI S POUŽÍVANÍM PRODUKTU, A TO ANI V PRÍPADE, AK BOLA SPOLOČNOSŤ HIKVISION UPOZORNENÁ NA MOŽNOSŤ TAKÝCHTO ŠKÔD.
UZNÁVATE, ŽE POVAHA INTERNETU UMOŽŇUJE INHERENTNÉ BEZPEČNOSTNÉ RIZIKÁ A SPOLOČNOSŤ HIKVISION NENESIE ŽIADNU ZODPOVEDNOSŤ ZA NEŠTANDARDNÚ PREVÁDZKU, ÚNIK OSOBNÝCH ÚDAJOV ANI ZA INÉ ŠKODY V DÔSLEDKU KYBERNETICKÉHO ÚTOKU, HAKERSKÉHO ÚTOKU, VÍRUSOVEJ INFEKCIE ALEBO INÝCH BEZPEČNOSTNÝCH RIZÍK SIETE INTERNET; V PRÍPADE POTREBY VŠAK SPOLOČNOSŤ HIKVISION POSKYTNE VČASNÚ TECHNICKÚ PODPORU. SÚHLASÍTE S POUŽÍVANÍM TOHTO PRODUKTU V SÚLADE SO VŠETKÝMI PRÍSLUŠNÝMI ZÁKONMI A NESIETE VÝHRADNÚ ZODPOVEDNOSŤ ZA ZABEZPEČENIE, ABY VAŠE POUŽÍVANIE BOLO V SÚLADE S PRÍSLUŠNÝMI ZÁKONMI. STE OBZVLÁŠŤ ZODPOVEDNÍ ZA POUŽÍVANIE TOHTO PRODUKTU SPÔSOBOM, KTORÝ NEPORUŠUJE PRÁVA TRETÍCH STRÁN, OKREM INÉHO PRÁVA PUBLICITY, PRÁVA DUŠEVNÉHO VLASTNÍCTVA, PRÁVA NA OCHRANU ÚDAJOV A INÉ PRÁVA NA OCHRANU SÚKROMIA. TENTO PRODUKT NESMIETE POUŽÍVAŤ NA ŽIADNE ZAKÁZANÉ ÚČELY VRÁTANE VÝVOJA ALEBO VÝROBY ZBRANÍ HROMADNÉHO NIČENIA, VÝVOJA ALEBO VÝROBY CHEMICKÝCH ALEBO BIOLOGICKÝCH ZBRANÍ, AKÝCHKOĽVEK AKTIVÍT V SÚVISLOSTI S AKOUKOĽVEK JADROVOU VÝBUŠNINOU ALEBO NEBEZPEČNÝM CYKLOM JADROVÉHO PALIVA, ALEBO NA PODPORU ZNEUŽÍVANIA ĽUDSKÝCH PRÁV.
V PRÍPADE AKÉHOKOĽVEK NESÚLADU MEDZI TOUTO PRÍRUČKOU A PRÍSLUŠNÝMI PRÁVNYMI PREDPISMI MAJÚ PREDNOSŤ PRÍSLUŠNÉ PRÁVNE PREDPISY.

Tento produkt a dodané príslušenstvo, ak je to relevantné, sú takisto označené značkou „CE", takže sú v súlade s príslušnými harmonizovanými európskymi normami uvedenými v smernici 2014/30/EÚ (EMCD), smernici 2014/35/EÚ (LVD) a smernici 2011/65/EÚ (RoHS).

Smernica 2012/19/EÚ (smernica o odpade z elektrických a elektronických zariadení): Produkty označené týmto symbolom sa v rámci Európskej únie nesmú likvidovať spolu s netriedeným komunálnym odpadom. Po zakúpení ekvivalentného nového zariadenia zrecyklujte produkt tým, že ho odovzdáte miestnemu dodávateľovi alebo ho zlikvidujete na určených zberných miestach. Ďalšie informácie nájdete na: www.recyclethis.info

POZOR

1. Toto zariadenie sa môže bezpečne používať iba v oblastiach s nadmorskou výškou nižšou ako 2000 metrov.
2. Pri používaní produktu je potrebné, aby ste dôsledne dodržiavali elektroinštalačné bezpečnostné predpisy platné na celoštátnej a regionálnej úrovni.
3. Zásuvka sa musí nainštalovať v blízkosti zariadenia a musí byť ľahko dostupná.
4. Súčasťou výbavy musí byť ľahko dostupné externé zariadenie na odpojenie, ako je vzduchový spínač.
5. Externé zariadenie musí byť vybavené nadprúdovým ochranným zariadením, ako je vzduchový spínač, ktoré nepresahuje technické parametre budovy.
6. Do elektrickej inštalácie budovy musí byť zabudovaný sieťový vypínač všetkých pólov.
7. Zaistite správne zapojenie koncoviek pri pripojení k prívodu striedavého sieťového napájania.
8. ϟ označuje nebezpečnú kabeláž pod napätím a pri pripájaní externej kabeláže ku koncovkám musí inštaláciu vykonať kvalifikovaná osoba.
9. Na zariadenie sa nesmú umiestňovať žiadne zdroje otvoreného ohňa, napríklad zapálené sviečky.
10. Zariadenie je určené na inštaláciu len na betónový alebo iný nehorľavý povrch.
11. Sériový port na zariadení slúži len na servisné účely.
12. Toto zariadenie nie je vhodné na používanie na miestach, na ktorých sa môžu vyskytovať deti.
13. Pri používaní zariadenia ho udržiavajte smerom nahor.

VÝSTRAHA PRI INŠTALÁCII

1. Zariadenie nainštalujte podľa pokynov v tejto príručke.
2. Aby sa predišlo zraneniu, musí byť zariadenie bezpečne pripevnené k podlahe/stene podľa inštalačných pokynov.
3. Dodatočná sila pôsobiaca na zariadenie má dosahovať trojnásobok hmotnosti zariadenia, no nesmie byť menšia ako 50 N. Zariadenie a príslušné montážne prvky musia byť namontované pevne.

Po montáži nesmie dôjsť k poškodeniu zariadenia ani príslušnej montážnej dosky.

Ελληνικά

1 Εμφάνιση

1 Ενδεικτική λυχνία

- Αναβοσβήνει αργά ανοιχτό πράσινο: Αναμονή καταχώρισης
- Σταθερό πράσινο: Έγινε καταχώριση
- Αναβοσβήνει γρήγορα πορτοκαλί: Συναγερμός
- Αναβοσβήνει γρήγορα πράσινο και πορτοκαλί εναλλάξ: Γίνεται καταχώριση
- Σταθερό πορτοκαλί: Αποτυχία/σφάλμα καταχώρισης (αποσυνδέθηκε)
- Αναβοσβήνει πράσινο: Λειτουργία εύρεσης

2 Εγκατάσταση

3 Καλωδίωση

4 Ρυθμίσεις διεύθυνσης

Διαμορφώστε τη διεύθυνση μέσω του διακόπτη DIP στη συσκευή επέκτασης προτού ενεργοποιήσετε το σύστημα. Η διεύθυνση θα πρέπει να είναι εντός του εύρους (0 έως 63). Η διεύθυνση κάθε συσκευής επέκτασης θα πρέπει να είναι μοναδική.
Η δυαδική τιμή που εμφανίζεται στο διάγραμμα είναι 000011, που σημαίνει ότι η δεκαδική τιμή είναι 3, επομένως η διεύθυνση της συσκευής επέκτασης είναι 3.

Προδιαγραφές

Σειριακή θύρα	1 σειριακή θύρα TTL
Προστασία από παραποίηση	Υποστηρίζεται (μπροστά και πίσω)
Δίαυλος	2×Speed-X bus, 1 uplink για σύνδεση με τον πίνακα ελέγχου και 1 downlink για την εγγύτερη συσκευή επέκτασης
Τροφοδοσία	9 έως 24 VDC, 1 A
Κατανάλωση ρεύματος	Μέγιστο ρεύμα 210 mA@12 VDC Ρεύμα ηρεμίας 65 mA@12 VDC
Ενδεικτική λυχνία LED	1 για ρεύμα, 1 για βλάβη
Διάσταση (Π x Υ x Μ)	110 mm × 155 mm × 32,5 mm
Υλικό κελύφους	Πλαστικό
Βάρος	333,1 g
Θερμοκρασία λειτουργίας	-10°C έως 40°C
Υγρασία λειτουργίας	10% έως 90%

©2022 Hangzhou Hikvision Digital Technology Co., Ltd. Με την επιφύλαξη παντός δικαιώματος.

Πληροφορίες για το παρόν εγχειρίδιο
Το Εγχειρίδιο περιλαμβάνει οδηγίες για τη χρήση και τη διαχείριση του Προϊόντος. Οι φωτογραφίες, τα διαγράμματα, οι εικόνες και όλες οι άλλες πληροφορίες που ακολουθούν προορίζονται μόνο για περιγραφή και επεξήγηση. Οι πληροφορίες που περιέχονται στο Εγχειρίδιο υπόκεινται σε αλλαγές, χωρίς προειδοποίηση, λόγω ενημερώσεων υλικολογισμικού ή για άλλους λόγους. Βρείτε την τελευταία έκδοση αυτού του Εγχειριδίου στον ιστότοπο της Hikvision (https://www.hikvision.com/).
Συνιστάται να χρησιμοποιήσετε το παρόν Εγχειρίδιο υπό την καθοδήγηση και τη βοήθεια επαγγελματιών εκπαιδευμένων στην υποστήριξη του Προϊόντος.
HIKVISION και άλλα εμπορικά σήματα και λογότυπα της Hikvision αποτελούν ιδιοκτησία της Hikvision σε διάφορες δικαιοδοσίες. Λοιπά εμπορικά σήματα και λογότυπα που αναφέρονται αποτελούν ιδιοκτησία των αντίστοιχων ιδιοκτητών.
Αποποίηση ευθυνών
ΣΤΟΝ ΜΕΓΙΣΤΟ ΒΑΘΜΟ ΠΟΥ ΕΠΙΤΡΕΠΕΤΑΙ ΑΠΟ ΤΟ ΙΣΧΥΟΝ ΔΙΚΑΙΟ, ΤΟ ΠΑΡΟΝ ΕΓΧΕΙΡΙΔΙΟ ΚΑΙ ΤΟ ΠΡΟΪΟΝ ΠΟΥ ΠΕΡΙΓΡΑΦΕΤΑΙ, ΜΑΖΙ ΜΕ ΤΟΝ ΥΛΙΚΟ ΕΞΟΠΛΙΣΜΟ, ΤΟ ΛΟΓΙΣΜΙΚΟ ΚΑΙ ΤΟ ΥΛΙΚΟΛΟΓΙΣΜΙΚΟ, ΠΑΡΕΧΟΝΤΑΙ «ΩΣ ΕΧΟΥΝ» ΚΑΙ «ΜΕ ΟΛΑ ΤΑ ΣΦΑΛΜΑΤΑ ΚΑΙ ΒΛΑΒΕΣ». Η HIKVISION ΔΕΝ ΠΑΡΕΧΕΙ ΕΓΓΥΗΣΕΙΣ, ΡΗΤΕΣ Ή ΣΙΩΠΗΡΕΣ, ΣΥΜΠΕΡΙΛΑΜΒΑΝΟΜΕΝΩΝ ΕΝΔΕΙΚΤΙΚΑ, ΕΜΠΟΡΕΥΣΙΜΟΤΗΤΑΣ, ΙΚΑΝΟΠΟΙΗΤΙΚΗΣ ΠΟΙΟΤΗΤΑΣ, Ή ΚΑΤΑΛΛΗΛΟΤΗΤΑΣ ΓΙΑ ΣΥΓΚΕΚΡΙΜΕΝΟ ΣΚΟΠΟ. Η ΧΡΗΣΗ ΤΟΥ ΠΡΟΪΟΝΤΟΣ ΑΠΟ ΕΣΑΣ ΓΙΝΕΤΑΙ ΜΕ ΔΙΚΟ ΣΑΣ ΚΙΝΔΥΝΟ. ΣΕ ΚΑΜΙΑ ΠΕΡΙΠΤΩΣΗ Η HIKVISION ΔΕΝ ΕΙΝΑΙ ΥΠΕΥΘΥΝΗ ΑΠΕΝΑΝΤΙ ΣΑΣ ΓΙΑ ΓΙΑ ΟΠΟΙΑΔΗΠΟΤΕ ΕΙΔΙΚΗ, ΑΠΟΘΕΤΙΚΗ, ΣΥΜΠΤΩΜΑΤΙΚΗ Ή ΕΜΜΕΣΗ ΖΗΜΙΑ, ΣΥΜΠΕΡΙΛΑΜΒΑΝΟΜΕΝΩΝ ΜΕΤΑΞΥ ΑΛΛΩΝ, ΖΗΜΙΩΝ ΓΙΑ ΑΠΩΛΕΙΑ ΕΠΙΧΕΙΡΗΜΑΤΙΚΩΝ ΚΕΡΔΩΝ, ΔΙΑΚΟΠΗ ΕΠΙΧΕΙΡΗΜΑΤΙΚΗΣ ΛΕΙΤΟΥΡΓΙΑΣ Ή ΑΠΩΛΕΙΑ ΔΕΔΟΜΕΝΩΝ, ΚΑΤΑΣΤΡΟΦΗ ΣΥΣΤΗΜΑΤΩΝ, Ή ΑΠΩΛΕΙΑ ΤΕΚΜΗΡΙΩΣΗΣ, ΒΑΣΕΙ ΑΘΕΤΗΣΗΣ ΣΥΜΒΑΣΗΣ, ΑΔΙΚΟΠΡΑΞΙΑΣ (ΣΥΜΠΕΡΙΛΑΜΒΑΝΟΜΕΝΗΣ ΤΗΣ ΑΜΕΛΕΙΑΣ), ΕΥΘΥΝΗΣ ΑΠΟΖΗΜΙΩΣΗΣ ΠΡΟΪΟΝΤΟΣ, Ή ΑΛΛΩΣ ΠΩΣ, ΑΚΟΜΗ ΚΑΙ ΕΑΝ Η HIKVISION ΕΧΕΙ ΕΝΗΜΕΡΩΘΕΙ ΓΙΑ ΤΗΝ ΠΙΘΑΝΟΤΗΤΑ ΤΕΤΟΙΩΝ ΖΗΜΙΩΝ Ή ΑΠΩΛΕΙΩΝ.
ΑΝΑΓΝΩΡΙΖΕΤΕ ΟΤΙ Η ΦΥΣΗ ΤΟΥ ΔΙΑΔΙΚΤΥΟΥ ΕΝΕΧΕΙ ΕΓΓΕΝΕΙΣ ΚΙΝΔΥΝΟΥΣ ΑΣΦΑΛΕΙΑΣ, ΚΑΙ Η HIKVISION ΔΕΝ ΑΝΑΛΑΜΒΑΝΕΙ ΟΥΔΕΜΙΑ ΕΥΘΥΝΗ ΓΙΑ ΜΗ ΚΑΝΟΝΙΚΗ ΛΕΙΤΟΥΡΓΙΑ, ΔΙΑΡΡΟΗ ΑΠΟΡΡΗΤΩΝ ΔΕΔΟΜΕΝΩΝ Ή ΑΛΛΕΣ ΖΗΜΙΕΣ ΠΟΥ ΠΡΟΚΥΠΤΟΥΝ ΛΟΓΩ ΚΥΒΕΡΝΟ-ΕΠΙΘΕΣΗΣ, ΕΠΙΘΕΣΗΣ ΧΑΚΕΡ, ΜΟΛΥΝΣΗΣ ΑΠΟ ΙΟ Ή ΑΛΛΟΥΣ ΔΙΑΔΙΚΤΥΑΚΟΥΣ ΚΙΝΔΥΝΟΥΣ ΑΣΦΑΛΕΙΑΣ. ΩΣΤΟΣΟ, Η HIKVISION ΘΑ ΠΑΡΕΧΕΙ ΕΓΚΑΙΡΗ ΤΕΧΝΙΚΗ ΥΠΟΣΤΗΡΙΞΗ, ΕΦ' ΟΣΟΝ ΑΠΑΙΤΗΘΕΙ. ΣΥΜΦΩΝΕΙΤΕ ΝΑ ΧΡΗΣΙΜΟΠΟΙΗΣΕΤΕ ΑΥΤΟ ΤΟ ΠΡΟΪΟΝ ΣΕ ΣΥΜΜΟΡΦΩΣΗ ΜΕ ΟΛΟΥΣ ΤΟΥΣ ΙΣΧΥΟΝΤΕΣ ΝΟΜΟΥΣ, ΚΑΙ ΘΑ ΕΧΕΤΕ ΤΗΝ ΑΠΟΚΛΕΙΣΤΙΚΗ ΕΥΘΥΝΗ ΝΑ ΔΙΑΣΦΑΛΙΖΕΤΕ ΟΤΙ Η ΧΡΗΣΗ ΣΑΣ ΣΥΜΦΩΝΕΙ ΜΕ ΤΟ ΙΣΧΥΟΝ ΔΙΚΑΙΟ. ΕΙΔΙΚΑ, ΕΙΣΤΕ ΥΠΕΥΘΥΝΟΙ ΓΙΑ ΤΗ ΧΡΗΣΗ ΑΥΤΟΥ ΤΟΥ ΠΡΟΪΟΝΤΟΣ ΜΕ ΤΡΟΠΟ ΠΟΥ ΔΕΝ ΠΑΡΑΒΙΑΖΕΙ ΤΑ ΔΙΚΑΙΩΜΑΤΑ ΤΡΙΤΩΝ ΜΕΡΩΝ, ΣΥΜΠΕΡΙΛΑΜΒΑΝΟΜΕΝΩΝ ΕΝΔΕΙΚΤΙΚΑ, ΔΙΚΑΙΩΜΑΤΩΝ ΔΗΜΟΣΙΟΤΗΤΑΣ, ΔΙΚΑΙΩΜΑΤΩΝ ΠΝΕΥΜΑΤΙΚΗΣ ΙΔΙΟΚΤΗΣΙΑΣ, Ή ΠΡΟΣΤΑΣΙΑΣ ΔΕΔΟΜΕΝΩΝ ΚΑΙ ΑΛΛΩΝ ΔΙΚΑΙΩΜΑΤΩΝ ΑΠΟΡΡΗΤΟΥ. ΔΕΝ ΘΑ ΧΡΗΣΙΜΟΠΟΙΗΣΕΤΕ ΑΥΤΟ ΤΟ ΠΡΟΪΟΝ ΓΙΑ ΟΠΟΙΑΔΗΠΟΤΕ ΑΠΑΓΟΡΕΥΜΕΝΗ ΤΕΛΙΚΗ ΧΡΗΣΗ, ΣΥΜΠΕΡΙΛΑΜΒΑΝΟΜΕΝΗΣ ΤΗΣ ΑΝΑΠΤΥΞΗΣ Ή ΠΑΡΑΓΩΓΗΣ ΜΑΖΙΚΗΣ ΚΑΤΑΣΤΡΟΦΗΣ, ΤΗΣ ΑΝΑΠΤΥΞΗΣ Ή ΠΑΡΑΓΩΓΗΣ ΧΗΜΙΚΩΝ Ή ΒΙΟΛΟΓΙΚΩΝ ΟΠΛΩΝ, ΤΥΧΟΝ ΔΡΑΣΤΗΡΙΟΤΗΤΩΝ ΣΕ ΠΛΑΙΣΙΟ ΠΟΥ ΣΧΕΤΙΖΕΤΑΙ ΜΕ ΟΠΟΙΑΔΗΠΟΤΕ ΕΚΡΗΚΤΙΚΑ ΠΥΡΗΝΙΚΗΣ ΕΝΕΡΓΕΙΑΣ Ή ΜΗ ΑΣΦΑΛΟΥΣ ΚΥΚΟΛΟΥ ΠΥΡΗΝΙΚΩΝ ΚΑΥΣΙΜΩΝ, Ή ΠΡΟΣ ΥΠΟΣΤΗΡΙΞΗ ΠΑΡΑΒΙΑΣΕΩΝ ΤΩΝ ΑΝΘΡΩΠΙΝΩΝ ΔΙΚΑΙΩΜΑΤΩΝ.
ΣΕ ΠΕΡΙΠΤΩΣΗ ΤΥΧΟΝ ΔΙΕΝΕΞΕΩΝ ΜΕΤΑΞΥ ΤΟΥ ΠΑΡΟΝΤΟΣ ΕΓΧΕΙΡΙΔΙΟΥ ΚΑΙ ΤΗΣ ΙΣΧΥΟΥΣΑΣ ΝΟΜΟΘΕΣΙΑΣ, ΠΡΟΤΕΡΑΙΟΤΗΤΑ ΕΧΕΙ Η ΔΕΥΤΕΡΗ.

Αυτό το προϊόν και - όπου ισχύει - τα παρεχόμενα εξαρτήματα φέρουν τη σήμανση «CE» και, κατά συνέπεια, είναι σύμφωνα με τα ισχύοντα εναρμονισμένα ευρωπαϊκά πρότυπα που αναφέρονται στην Οδηγία 2014/30/ΕΕ (EMCD), την Οδηγία 2014/35/ΕΕ (LVD) και την Οδηγία 2011/65/ΕΕ (RoHS).

Οδηγία 2012/19/ΕΕ (οδηγία ΑΗΗΕ): Τα προϊόντα που φέρουν το συγκεκριμένο σύμβολο δεν επιτρέπεται να απορρίπτονται με τα μη ταξινομημένα δημοτικά απόβλητα στην Ευρωπαϊκή Ένωση. Για σωστή ανακύκλωση, επιστρέψτε το προϊόν στον τοπικό προμηθευτή, κατά την αγορά αντίστοιχου νέου εξοπλισμού ή απορρίψτε το σε εγκεκριμένα σημεία συλλογής. Για περισσότερες πληροφορίες: www.recyclethis.info.

ΠΡΟΣΟΧΗ

1. Αυτή η συσκευή μπορεί να χρησιμοποιηθεί με ασφάλεια μόνο στην περιοχή κάτω από 2.000 μέτρα πάνω από το επίπεδο της θάλασσας.
2. Κατά τη χρήση του προϊόντος, οφείλετε να τηρείτε αυστηρά τους κανονισμούς ηλεκτρικής ασφάλειας του κράτους και της περιοχής σας.
3. Η πρίζα πρέπει να είναι εγκατεστημένη κοντά στον εξοπλισμό και να είναι εύκολα προσβάσιμη.
4. Μια εύκολα προσβάσιμη συσκευή αποσύνδεσης πρέπει να ενσωματώνεται εξωτερικά στον εξοπλισμό, όπως έναν διακόπτη air switch.
5. Μια διάταξη προστασίας από υπερένταση πρέπει να ενσωματωθεί εξωτερικά στον εξοπλισμό, όπως ένας air switch που δεν υπερβαίνει τις προδιαγραφές του κτιρίου.
6. Ο κεντρικός διακόπτης ελέγχου όλων των πόλων πρέπει να ενσωματωθεί στην ηλεκτρολογική εγκατάσταση του κτιρίου.
7. Διασφαλίστε τη σωστή καλωδίωση των τερματικών για σύνδεση με κεντρική παροχή ρεύματος AC.
8. ϟ υποδηλώνει επικίνδυνη τάση και η εξωτερική καλωδίωση που είναι συνδεδεμένη στα τερματικά απαιτεί εγκατάσταση από εξουσιοδοτημένο άτομο.
9. Καμία γυμνή φλόγα, όπως αναμμένα κεριά, δεν πρέπει να τοποθετείται πάνω στον εξοπλισμό.
10. Αυτός ο εξοπλισμός είναι κατάλληλος μόνο για εγκατάσταση σε τσιμέντο ή άλλη μη εύφλεκτη επιφάνεια.
11. Η σειριακή θύρα του εξοπλισμού χρησιμοποιείται μόνο για εντοπισμό σφαλμάτων.
12. Αυτός ο εξοπλισμός δεν είναι κατάλληλος για χρήση σε τοποθεσίες όπου είναι πιθανό να παρευρίσκονται παιδιά.
13. Κρατήστε προς τα πάνω κατά τη χρήση του εξοπλισμού.

ΠΡΟΦΥΛΑΞΗ ΓΙΑ ΤΗΝ ΕΓΚΑΤΑΣΤΑΣΗ

1. Εγκαταστήστε τον εξοπλισμό σύμφωνα με τις οδηγίες σε αυτό το εγχειρίδιο.
2. Για την αποφυγή τραυματισμών, αυτός ο εξοπλισμός πρέπει να είναι στερεωμένος καλά στο δάπεδο/τοίχο σύμφωνα με τις οδηγίες εγκατάστασης.
3. Η πρόσθετη δύναμη πρέπει να είναι ίση με τρεις φορές το βάρος του εξοπλισμού, αλλά όχι χαμηλότερη από 50N. Ο εξοπλισμός και τα σχετικά μέσα τοποθέτησής του θα παραμένουν ασφαλή στη διάρκεια της εγκατάστασης.

Μετά την εγκατάσταση, ο εξοπλισμός, συμπεριλαμβανομένης τυχόν σχετικής πλακέτας τοποθέτησης, δεν θα υποστεί φθορές.

Hrvatski

1 Izgled

1 Indikator

- Sporo bljeskajuće zeleno svjetlo: Čekanje na upis
- Jarko zelena: Upisano
- Brzo bljeskajuće narančasto: Alarm
- Zeleno i narančasto svjetlo brzo će izmjenično treptati: Upisivanje
- Stalno narančasto: Upis neuspio/Greška (Odspojeno)
- Treperi zeleno: Način Pronađi me

2 Postavljanje

3 Ožičenje

4 Postavke adrese

Konfigurirajte adresu putem DIP prekidača proširivača prije uključivanja sustava. Adresa bi trebala biti u rasponu (0 do 63). Adresa svakog proširivača bi trebala biti jedinstvena.
Binarna vrijednost prikazana na dijagramu je 000011, što znači da je decimalna vrijednost 3, pa je adresa proširivača 3.

Specifikacija

Serijski ulaz	1 TTL serijski ulaz
Otporno na neovlaštene izmjene	Potpora (prednja i stražnja)
Sabirnica	2×Speed-X sabirnica, 1 uzlazna veza na upravljačku ploču i 1 silazna veza na sljedeći proširivač
Napajanje	Od 9 do 24 VDC, 1 A
Potrošnja energije	Maksimalna struja 210 mA@12 VDC Neaktivna struja 65 mA@12 VDC
LED indikator	1 za snagu, 1 za grešku
Dimenzije (Š x V x D)	110 mm × 155 mm × 32,5 mm
Materijal školjke	Plastika
Težina	333,1 g
Ograničenje temperature	-10°C do 40°C
Ograničenje vlage	10% do 90%

©2022 Hangzhou Hikvision Digital Technology Co., Ltd. Sva prava pridržana.

O Priručniku
Priručnik uključuje upute za uporabu i upravljanje proizvodom. Slike, dijagrami i sve ostale informacije u daljnjem tekstu služe samo u svrhu opisa i objašnjenja. Informacije sadržane u ovom Priručniku podložne su izmjeni, bez upozorenja, zbog ažuriranja ugrađenog softvera ili drugih razloga. Molimo potražite najnoviju verziju ovog priručnika na web stranici Hikvision (https://www.hikvision.com/).
Molimo koristite ovaj priručnik uz smjernice i pomoć stručnjaka obučenih za podršku proizvodu.
HIKVISION i drugi zaštitni znaci i logotipi tvrtke Hikvision vlasništvo su tvrtke Hikvision u raznim državama. Drugi navedeni znaci i logotipi u pojedinačnom su vlasništvu.
Odricanje
DO MAKSIMALNOG OBUJMA DOZVOLJENOG PRIMJENJIVIM ZAKONOM, OVAJ PRIRUČNIK I OPISANI PROIZVOD, SA SVOJIM HARDVEROM, SOFTVEROM I FIRMVEROM DAJU SE „KAKVI JESU" I „SA SVIM GREŠKAMA I POGREŠKAMA". HIKVISION NE DAJE JAMSTVA, IZRIČITA ILI PODRAZUMIJEVANA, UKLJUČUJUĆI BEZ OGRANIČENJA, PRODAJNOST, ZADOVOLJAVAJUĆU KVALITETU ILI PRILAGODLJIVOST ZA ODREĐENU SVRHU. KORIŠTENJE PROIZVODA NA VLASTITI RIZIK. TVRTKA HIKVISION NI U KOJEM SLUČAJU NIJE ODGOVORNA ZA BILO KOJU POSEBNU, POSLJEDIČNU, SPOREDNU ILI NEIZRAVNU ŠTETU, UKLJUČUJUĆI, IZMEĐU OSTALIH, ŠTETU ZA GUBITAK POSLOVNE DOBITI, PREKID POSLOVANJA, ILI GUBITKA PODATAKA, KORUPCIJE SUSTAVA, ILI GUBITKA DOKUMENTACIJE, BILO TEMELJENO NA POVREDI UGOVORA, DELIKTU (UKLJUČUJUĆI NEHAJ), ODGOVORNOSTI ZA PROIZVOD, ILI INAČE U VEZI S KORIŠTENJEM PROIZVODA, ČAK I AKO JE HIKVISION BIO UPOZOREN O MOGUĆNOSTI TAKVIH ŠTETA ILI GUBITKA.
PRIZNAJETE DA PRIRODA INTERNETA PREDSTAVLJA NEPOSREDNE SIGURNOSNE RIZIKE, I HIKVISION NE PREUZIMA NIKAKVU ODGOVORNOST ZA NEUOBIČAJEN RAD, POVREDU PRIVATNOSTI ILI DRUGE ŠTETE PROIZAŠLE IZ CYBER NAPADA, NAPADA HAKERA, ZARAZE VIRUSOM, ILI DRUGIH SIGURNOSNIH INTERNETSKIH RIZIKA; MEĐUTIM, HIKVISION ĆE OSIGURATI PRAVOVREMENU TEHNIČKU PODRŠKU AKO JE POTREBNO. PRIHVAĆATE KORISTITI OVAJ PROIZVOD U SKLADU SA SVIM PRIMJENJIVIM ZAKONIMA, I VI STE ISKLJUČIVO ODGOVORNI ZA OSIGURAVANJE DA JE VAŠE KORIŠTENJE U SKLADU SA PRIMJENJIVIM ZAKONOM. POSEBNO STE ODGOVORNI ZA KORIŠTENJE OVOG PROIZVODA NA NAČIN KOJI NE KRŠI PRAVA TREĆIH STRANA, UKLJUČUJUĆI BEZ OGRANIČENJA, PRAVA JAVNOSTI, PRAVA INTELEKTUALNOG VLASNIŠTVA, ILI ZAŠTITE PODATAKA I DRUGIH PRAVA PRIVATNOSTI. NE SMIJETE KORISTITI OVAJ PROIZVOD U BILO KOJE ZABRANJENE KRAJNJE SVRHE, UKLJUČUJUĆI RAZVOJ ILI PROIZVODNJU ORUŽJA ZA MASOVNO UNIŠTENJE, RAZVOJ ILI PROIZVODNJU KEMIJSKOG ILI BIOLOŠKOG ORUŽJA, BILO KOJE AKTIVNOSTI U KONTEKSTU POVEZANOM S BILO KAKVIM NUKLEARNIM EKSPLOZIVOM ILI NESIGURNIM NUKLEARNIM GORIVNIM CIKLUSOM, ILI U PODRŠCI ZLOUPORABI LJUDSKIH PRAVA.
U SLUČAJU BILO KAKVIH SUKOBA IZMEĐU OVOG PRIRUČNIKA I VAŽEĆEG ZAKONA, ZAKON ĆE PREVLADATI.

Ovaj proizvod i – ako je primjenjivo – priloženi dodaci označeni su oznakom „CE" te su stoga u skladu s primjenjivim usklađenim europskim normama navedenim u Direktivi 2014/30/EU o elektromagnetskoj kompatibilnosti (EMCD), Direktivi 2014/35/EU o niskom naponu (LVD) i Direktivi 2011/65/EU o ograničenju uporabe određenih opasnih tvari u električnoj i elektroničkoj opremi (RoHS).

Direktiva 2012/19/EU o otpadnoj električnoj i elektroničkoj opremi (WEEE Direktiva): Proizvodi označeni ovim simbolom ne mogu se odlagati kao nerazvrstani komunalni otpad u Europskoj uniji. Za pravilnu reciklažu, vratite ovaj proizvod lokalnom dobavljaču pri kupnji istovjetne nove opreme, ili ga odložite na mjestima predviđenim za prikupljanje. Za više informacija posjetite: www.recyclethis.info.

OPREZ

1. Ovaj se uređaj može sigurno koristiti u regijama ispod 2000 metara nadmorske visine.
2. Pri korištenju proizvoda, morate se strogo pridržavati električnih sigurnosnih propisa u zemlji i regiji.
3. Utičnica mora biti ugrađena u blizini opreme i mora biti lako dostupna.
4. Odmah dostupan uređaj za iskapčanje, poput prekidača zraka, bit će integriran izvan opreme.
5. Uređaj za zaštitu od prejake struje, poput prekidača zraka, bit će integriran izvan opreme tako da ne prelazi specifikacije zgrade.
6. Svepolna sklopka treba biti uključena u električne instalacije građevine.
7. Osigurajte ispravno ožičenje terminala za spajanje na mrežni napon.
8. ϟ označava opasno ožičenje pod naponom i vanjsko ožičenje spojeno na terminale zahtijeva ugradnju od strane obučene osobe.
9. Na opremu se ne smiju stavljati izvori otvorenog plamena, poput upaljenih svijeća.
10. Ova je oprema prikladna samo za montažu na beton ili na druge nezapaljive površine.
11. Serijski priključak opreme se koristi samo za ispravljanje grešaka.
12. Ova oprema nije prikladna za upotrebu na mjestima gdje će djeca vjerojatno biti prisutna.
13. Držite uspravno kad koristite opremu.

UPOZORENJA O POSTAVLJANJU

1. Instalirajte opremu prema uputama u ovom priručniku.
2. Ova oprema mora biti čvrsto pričvršćena na pod/zid u skladu s uputama za ugradnju kako biste spriječili ozljede.
3. Dodatna sila treba biti jednaka trostrukoj težini opreme, ali ne manja od 50 N. Tijekom postavljanja oprema i povezana sredstva za postavljanje trebaju ostati sigurni.

Nakon postavljanja oprema i sve povezane priključne ploče ne smiju biti oštećeni.

Українська

1 Зовнішній вигляд

1 Індикатор

- Миготливий світло-зелений, повільне миготіння: Очікування реєстрації
- Немиготливий зелений: Реєстрацію завершено
- Миготливий оранжевий, швидке миготіння: Тривога
- Зелений і оранжевий швидко миготять почергово: Триває реєстрація
- Немиготливий оранжевий: Помилка реєстрації/несправність (роз'єднано)
- Миготливий зелений: режим «Знайди мене»

2 Установлення

3 Під'єднання кабелів

4 Налаштування адреси

Перед увімкненням системи здійсніть налаштування адреси розширювача за допомогою DIP-перемикача. Адреса повинна мати значення у діапазоні 0–63. Адреса кожного розширювача повинна бути унікальною.
Двійкове значення, показане на рисунку, дорівнює 000011; це означає, що десяткове значення дорівнює 3, тож адреса розширювача – 3.

Технічні характеристики

Послідовний порт	1 послідовний порт TTL
Захист від пошкодження	Підтримується (спереду і ззаду)
Шина	2 шини Speed-X, 1 вхід для підключення панелі управління й 1 вихід для підключення наступного розширювача
Живлення	Від 9 до 24 В постійного струму, 1 А
Споживання електроенергії	Максимальний струм 210 мА за 12 В постійного струму Струм у стані спокою 65 мА за 12 В постійного струму
Світлодіодний індикатор	1 для живлення, 1 для індикації про помилку
Розміри (Ш x В x Г)	110 мм x 155 мм x 32,5 мм
Матеріал кожуху	Пластик
Вага	333,1 г
Робоча температура	Від -10°С до 40°С
Робоча вологість повітря	Від 10% до 90%

© 2022 Hangzhou Hikvision Digital Technology Co., Ltd. Усі права застережено.
Про цю Інструкцію
Ця Інструкція містить вказівки з використання Виробу та керування ним. Рисунки, діаграми, зображення та вся інша інформація в цьому документі надається лише для опису та пояснення. Інформація, що міститься в Інструкції, може змінюватися без попередження внаслідок оновлення прошивки чи з інших причин. З останньою версією цієї інструкції можна ознайомитися на вебсайті Hikvision (https://www.hikvision.com/).
Використовуйте Інструкцію під наглядом фахівців, які навчені обслуговувати Виріб.
HIKVISION та інші торгові марки й логотипи компанії Hikvision є власністю компанії Hikvision у різних юрисдикціях. Інші наведені торгові марки та логотипи є власністю їх відповідних власників.
Обмеження відповідальності
В МАКСИМАЛЬНИХ МЕЖАХ, ДОЗВОЛЕНИХ ЗАСТОСОВУВАНИМ ЗАКОНОМ, ЦЕ КЕРІВНИЦТВО ТА ОПИСАНИЙ ВИРІБ, З ЙОГО АПАРАТНИМ, ПРОГРАМНИМ ТА МІКРОПРОГРАМНИМ ЗАБЕЗПЕЧЕННЯМ, НАДАЮТЬСЯ «ЯК Є» ТА «ЗІ ВСІМА НЕДОЛІКАМИ ТА ПОМИЛКАМИ». HIKVISION НЕ НАДАЄ ЖОДНИХ ГАРАНТІЙ, ЯВНИХ АБО ОЧІКУВАНИХ, ВКЛЮЧАЮЧИ, БЕЗ ОБМЕЖЕНЬ, КОМЕРЦІЙНІ ЯКОСТІ, ЗАДОВІЛЬНУ ЯКІСТЬ АБО ПРИДАТНІСТЬ ДЛЯ ХАРАКТЕРНОЇ МЕТИ. ВИКОРИСТАННЯ ВИРОБУ ВІДБУВАЄТЬСЯ НА ВАШ ВЛАСНИЙ РИЗИК. КОМПАНІЯ HIKVISION НІ В ЯКОМУ РАЗІ НЕ НЕСЕ ВІДПОВІДАЛЬНОСТІ ПЕРЕД ВАМИ ЗА БУДЬ-ЯКІ СПЕЦІАЛЬНІ, ЛОГІЧНО ВИТІКАЮЧІ, ВИПАДКОВІ АБО НЕПРЯМІ ЗБИТКИ, ВКЛЮЧАЮЧИ, КРІМ ІНШОГО, ПОШКОДЖЕННЯ, ЩО ВЕДУТЬ ДО ВТРАТИ КОМЕРЦІЙНОГО ПРИБУТКУ, ПЕРЕРИВАННЯ ДІЛОВОЇ АКТИВНОСТІ АБО ВТРАТИ ДАНИХ, ПСУВАННЯ СИСТЕМ АБО ВТРАТИ ДОКУМЕНТАЦІЇ, НЕВАЖЛИВО, ЧИ ВНАСЛІДОК ПОРУШЕННЯ КОНТРАКТУ, ЦИВІЛЬНОГО ПРАВОПОРУШЕННЯ (ВКЛЮЧАЮЧИ НЕДБАЛІСТЬ), ВІДПОВІДАЛЬНОСТІ ЗА ВИРІБ, АБО ІНШИМ ЧИНОМ, ПОВ'ЯЗАНИХ З ВИКОРИСТАННЯМ ВИРОБУ, НАВІТЬ ЯКЩО КОМПАНІЯ HIKVISION ПОВІДОМЛЯЛА ПРО МОЖЛИВІСТЬ ТАКИХ ЗБИТКІВ АБО ВТРАТ.
ВИ УСВІДОМЛЮЄТЕ, ЩО ПРИРОДА ІНТЕРНЕТУ НЕСЕ ПРИТАМАННІ РИЗИКИ ДЛЯ БЕЗПЕКИ, І КОМПАНІЯ HIKVISION НЕ БЕРЕ НА СЕБЕ НІЯКОЇ ВІДПОВІДАЛЬНОСТІ ЗА НЕНОРМАЛЬНУ РОБОТУ, ВТРАТУ КОНФІДЕНЦІЙНОСТІ АБО ІНШІ ЗБИТКИ В РЕЗУЛЬТАТІ КІБЕР-АТАК, ХАКЕРСЬКИХ АТАК, ЗАРАЖЕНЬ ВІРУСАМИ АБО ІНШИХ РИЗИКІВ ДЛЯ БЕЗПЕКИ В ІНТЕРНЕТІ, ОДНАК, КОМПАНІЯ HIKVISION В РАЗІ НЕОБХІДНОСТІ НАДАСТЬ СВОЄЧАСНУ ТЕХНІЧНУ ПІДТРИМКУ. ВИ ПОГОДЖУЄТЕСЬ ВИКОРИСТОВУВАТИ ЦЕЙ ВИРІБ У ВІДПОВІДНОСТІ ДО ВСІХ ЗАСТОСОВУВАНИХ ЗАКОНІВ, І ВИ НЕСЕТЕ ОДНООСІБНУ ВІДПОВІДАЛЬНІСТЬ ЗА ЗАБЕЗПЕЧЕННЯ ВИКОРИСТАННЯ ВИРОБУ ВІДПОВІДНО ДО ЗАСТОСОВУВАНОГО ЗАКОНУ. ЗОКРЕМА, ВИ НЕСЕТЕ ВІДПОВІДАЛЬНІСТЬ ЗА ВИКОРИСТАННЯ ЦЬОГО ВИРОБУ СПОСОБОМ, ЯКИЙ НЕ ПОРУШУЄ ПРАВА ТРЕТІХ СТОРІН, ВКЛЮЧАЮЧИ, БЕЗ ОБМЕЖЕНЬ, ПРАВА РОЗГОЛОШЕННЯ, ПРАВА ІНТЕЛЕКТУАЛЬНОЇ ВЛАСНОСТІ ТА ІНШІ ПРАВА ЩОДО КОНФІДЕНЦІЙНОСТІ. ВИ НЕ ПОВИННІ ВИКОРИСТОВУВАТИ ЦЕЙ ВИРІБ ДЛЯ БУДЬ-ЯКОГО ЗАБОРОНЕНОГО КІНЦЕВОГО ПРИЗНАЧЕННЯ, ВКЛЮЧАЮЧИ РОЗРОБКУ ВИРОБНИЦТВА ЗБРОЇ МАСОВОГО ЗНИЩЕННЯ, РОЗРОБКУ ВИРОБНИЦТВА ХІМІЧНОЇ АБО БІОЛОГІЧНОЇ ЗБРОЇ, БУДЬ-ЯКІ ДІЇ В КОНТЕКСТІ, ПОВ'ЯЗАНОМУ З ЯДЕРНОЮ ВИБУХОВОЮ РЕЧОВИНОЮ АБО НЕБЕЗПЕЧНИМ ЯДЕРНИМ ПАЛИВНИМ ЦИКЛОМ, АБО НА ПІДТРИМКУ ПОРУШЕНЬ ПРАВ ЛЮДИНИ.
У РАЗІ БУДЬ-ЯКИХ ПРОТИРІЧ МІЖ ЦИМ КЕРІВНИЦТВОМ ТА ЗАСТОСОВУВАНИМ ЗАКОНОМ, ОСТАННІЙ МАЄ ПЕРЕВАГУ.

Цей виріб і аксесуари до нього (якщо є в комплекті) мають маркування «CE», а тому відповідають чинним гармонізованим європейським стандартам, переліченим у Директиві з електромагнітної сумісності (EMCD) 2014/30/ЄС, Директиві з низьковольтного електрообладнання (LVD) 2014/35/ЄС і Директиві щодо обмеження використання шкідливих речовин (RoHS) 2011/65/ЄС.

Директива з утилізації електричного й електронного обладнання (WEEE) 2012/19/ЄС: Вироби, помічені цим символом, не можна утилізувати у Європейському Союзі як несортовані побутові відходи. Щоб забезпечити правильну переробку цього виробу, поверніть його місцевому постачальнику під час придбання аналогічного нового обладнання, або здайте його до спеціально призначеного пункту збирання відходів. Більше інформації див. на сайті: www.recyclethis.info.

ОБЕРЕЖНО

1. Безпечне використання цього пристрою можливе лише в регіонах, де висота над рівнем моря не перевищує 2000 м.
2. Під час експлуатації виробу мають суворо дотримуватися державні та місцеві правила електричної безпеки.
3. Розетка має бути встановлена біля обладнання і до неї повинен бути вільний доступ.
4. Від'єднувальний пристрій, як-от повітряний автоматичний вимикач, повинен підключатися до обладнання ззовні, і до нього повинен бути вільний доступ.
5. Захисний пристрій від перенапруги, як-от повітряний автоматичний вимикач, повинен підключатися до обладнання ззовні й без перевищення технічних характеристик будівлі.
6. Електромережа будівлі має бути обладнана вимикачем живлення з вимиканням усіх полюсів.
7. Виконайте правильне підключення дротів від клем пристрою до розетки живлення змінним струмом.
8. ϟ указує на наявність небезпечної напруги. Зовнішні дроти повинні підключатися до клем особою, яка пройшла відповідне навчання.
9. Забороняється розміщувати на обладнанні джерела відкритого вогню, як-от свічки, які горять.
10. Це обладнання можна встановлювати лише на бетоні або іншій незаймистій поверхні.
11. Послідовний порт обладнання використовується лише для налагодження.
12. Це обладнання не підходить для використання у місцях, де можуть перебувати діти.
13. Під час використання обладнання тримайте його вертикально.

ЗАСТЕРЕЖЕННЯ ЩОДО ВСТАНОВЛЕННЯ

1. Установлюйте обладнання відповідно до вказівок у цій інструкції.
2. Щоб уникнути травм, це обладнання слід надійно закріпити на підлозі/стіні відповідно до вказівок щодо встановлення.
3. Додаткова сила повинна втричі перевищувати вагу обладнання й становити не менше 50 Н. Обладнання та пов'язані з ним елементи кріплення повинні залишатися в безпеці під час установлення.

Після встановлення уникайте пошкодження обладнання, включаючи будь-які пов'язані з ним монтажні пластини.

Srpski

1 Izgled

1 Indikator

- Sporo trepti svetlozeleno: Čeka se registracija
- Sija zeleno: Registrovano
- Brzo trepti narandžasto: Alarm
- Zeleno i narandžasto brzo trepte naizmenično: Registruje se
- Sija narandžasto: Registracija nije uspela/greška (nije povezano)
- Treperi zeleno: Režim pretrage

2 Instalacija

3 Povezivanje instalacija

4 Podešavanja adrese

Konfigurišite adresu preko DIP prekidača na proširivaču pre podizanja sistema. Adresa mora biti u opsegu (od 0 do 63). Adresa svakog proširivača mora biti jedinstvena.
Binarna vrednost prikazana u dijagramu je 000111, što znači da je decimalna 3, dakle adresa proširivača je 3.

Specifikacija

Serijski priključak	1 TTL serijski priključak
Otpornost na neovlašćene izmene	Podrška (napred i pozadi)
Magistrala	2 × Speed-X magistrala, 1 ulaz za povezivanje kontrolnog panela i 1 izlaz za sledeći proširivač
Napajanje	Od 9 do 24 V DC, 1 A
Potrošnja struje	Maksimalna jačina struje 210 mA pri 12 V DC Jačina struje mirovanja 65 mA pri 12 V DC
LED indikator	1 za napajanje, 1 za grešku
Dimenzije (Š x V x D)	110 mm × 155 mm × 32,5 mm
Materijal kućišta	Plastika
Težina	333,1 g
Radna temperatura	Od -10°C do 40°C
Radna vlažnost	Od 10% do 90%

©2022. Hangzhou Hikvision Digital Technology Co., Ltd. Sva prava zadržana.
O ovom Priručniku
Ovaj Priručnik sadrži uputstva za korišćenje ovog proizvoda i upravljanje njime. Slike, grafikoni fotografije i sve ostale informacije sadržane u ovom dokumentu imaju isključivo ulogu opisa i objašnjenja. Informacije sadržane u Priručniku mogu da se menjaju, bez najave, u skladu sa ažuriranjem firmvera i iz drugih razloga. Najnoviju verziju ovog Priručnika možete naći na Hikvision-ovom veb-sajtu (https://www.hikvision.com/).
Ovaj Priručnik koristite uz savete i pomoć od strane profesionalaca obučenih za podršku proizvodu.
HIKVISION i drugi žigovi i logotipi kompanije Hikvision vlasništvo su kompanije Hikvision na raznim teritorijama. Drugi žigovi i logotipi pomenuti u nastavku vlasništvo su svojih odgovarajućih vlasnika.
Odricanje odgovornosti
U MERI U KOJOJ JE TO DOZVOLJENO VAŽEĆIM ZAKONOM, OVAJ PRIRUČNIK I OPISANI PROIZVOD, SA PRIPADAJUĆIM HARDVEROM, SOFTVEROM I FIRMVEROM, ISPORUČUJU SE „KAKVI JESU" I „SA SVIM KVAROVIMA I MANAMA". HIKVISION NE DAJE NIKAKVE GARANCIJE, IZRIČITE ILI PODRAZUMEVANE, UKLJUČUJUĆI, ALI NE OGRANIČAVAJUĆI SE NA TRŽIŠNI POTENCIJAL, ZADOVOLJAVAJUĆI KVALITET, ILI PODESNOST ZA ODGOVARAJUĆE SVRHE. OVAJ PROIZVOD KORISTITE NA SOPSTVENI RIZIK. KOMPANIJA HIKVISION NI U KOM SLUČAJU NEĆE IMATI ODGOVORNOST PREMA VAMA U SLUČAJU BILO KAKVE POSEBNE, POSLEDIČNE, SLUČAJNO NANETE ILI INDIREKTNE ŠTETE, UKLJUČUJUĆI, IZMEĐU OSTALOG, GUBITAK POSLOVNOG PROFITA, PREKID POSLOVANJA, GUBITAK PODATAKA ILI DOKUMENTACIJE, SISTEMSKIH KVAROVA, BILO DA SE ZASNIVAJU NA KRŠENJU UGOVORA, DELIKTU (UKLJUČUJUĆI NEMAR), ODGOVORNOSTI ZA KVALITET PROIZVODA, ILI SU NA DRUGI NAČIN VEZANI ZA KORIŠĆENJE OVOG PROIZVODA, ČAK I AKO JE KOMPANIJA HIKVISION BILA OBAVEŠTENA O MOGUĆNOSTI TAKVE ŠTETE ILI GUBITKA.
POTVRĐUJETE DA STE SVESNI ČINJENICE DA UPOTREBA INTERNETA PO PRIRODI PODRAZUMEVA ODREĐENE BEZBEDNOSNE RIZIKE, STOGA HIKVISION NEĆE SNOSITI NIKAKVU ODGOVORNOST ZA NEPRAVILAN RAD, NARUŠAVANJE PRIVATNOSTI, NITI ZA DRUGU ŠTETU KOJA NASTANE USLED VISOKOTEHNOLOŠKOG NAPADA, HAKERSKOG NAPADA, ZARAZE VIRUSOM ILI DRUGOG VIDA NARUŠAVANJA BEZBEDNOSTI NA INTERNETU; S DRUGE STRANE, HIKVISION ĆE PO POTREBI PRUŽITI PRAVOVREMENU TEHNIČKU PODRŠKU. SLAŽETE SE SA UPOTREBOM OVOG PROIZVODA U SKLADU SA SVIM VAŽEĆIM ZAKONIMA, I ISKLJUČIVO VI STE ODGOVORNI ZA UPOTREBU PROIZVODA U SKLADU SA VAŽEĆIM ZAKONOM. NAROČITO STE ODGOVORNI DA OVAJ PROIZVOD KORISTITE TAKO DA TO NE NARUŠAVA PRAVA TREĆIH STRANA, UKLJUČUJUĆI, ALI NE OGRANIČAVAJUĆI SE NA PRAVA PUBLICITETA, INTELEKTUALNE SVOJINE ILI ZAŠTITE PODATAKA, I DRUGA PRAVA VEZANA ZA PRIVATNOST. OVAJ PROIZVOD NE SMETE KORISTITI NI U KAKVE ZABRANJENE KRAJNJE SVRHE, UKLJUČUJUĆI RAZVOJ ILI PROIZVODNJU ORUŽJA ZA MASOVNO UNIŠTENJE, RAZVOJ ILI PROIZVODNJU HEMIJSKOG ILI BIOLOŠKOG ORUŽJA, BILO KAKVE AKTIVNOSTI U VEZI SA NUKLEARNIM EKSPLOZIVIMA ILI RIZIČNIM CIKLUSOM NUKLEARNOG GORIVA, ILI U VEZI SA POVREDOM LJUDSKIH PRAVA.
U SLUČAJU SUKOBA IZMEĐU OVOG PRIRUČNIKA I VAŽEĆEG ZAKONA, POTONJI IMA PREDNOST.

Ovaj proizvod i – ako je primenjivo – isporučena dodatna oprema obeleženi su oznakom CE, što označava da su usaglašeni sa važećim harmonizovanim Evropskim standardima navedenim u Direktivi 2014/30/EU (EMCD), Direktivi 2014/35/EU (LVD) i Direktivi 2011/65/EU (RoHS).

Direktiva 2012/19/EU (Direktiva o otpadnoj električnoj i elektronskoj opremi): Proizvodi koji poseduju ovaj simbol ne smeju da se odlažu kao neklasirani komunalni otpad u Evropskoj uniji. Da bi bio pravilno recikliran, vratite ovaj proizvod lokalnom distributeru kada kupite ekvivalentni novi ili ga odnesite na zvanično reciklažno prikupljalište. Za više informacija posetite: www.recyclethis.info

OPREZ

1. Ovaj uređaj se može bezbedno koristiti samo u područjima na nadmorskim visinama manjim od 2000 metara.
2. Tokom korišćenja proizvoda morate strogo da poštujete zakone i propise koji se odnose na električnu bezbednost, a koji važe u vašoj državi i području.
3. Utičnica mora biti instalirana blizu opreme i mora biti lako dostupna.
4. Uz opremu mora se nalaziti i lako dostupan eksterni uređaj za prekid napajanja, na primer vazdušni prekidač.
5. Uz opremu mora se nalaziti i uređaj za zaštitu od prevelike jačine struje, na primer vazdušni prekidač, koji ne prevazilazi specifikacije objekta.
6. Svepolna mrežna sklopka mora da bude ugrađena u električne instalacije objekta.
7. Terminali moraju biti ispravno ožičeni za priključenje na izvor naizmenične struje.
8. ϟ označava opasnost po život, a eksterno ožičenje povezano sa terminalima mora instalirati za to obučena osoba.
9. Na opremu se ne smeju stavljati izvori otvorenog plamena, poput upaljenih sveća.
10. Ova oprema je namenjena za montažu na betonske ili druge nezapaljive površine.
11. Serijski port opreme koristi se samo za otklanjanje grešaka.
12. Ova oprema nije pogodna za upotrebu na mestima na kojima borave deca.
13. Držati uspravno dok se oprema koristi.

UPOZORENJA O INSTALACIJI

1. Instalirajte opremu u skladu sa uputstvima u ovom priručniku.
2. Da ne bi došlo do fizičkih povreda, ova oprema mora biti propisno pričvršćena za pod/zid u skladu sa uputstvima za instalaciju.
3. Dodatna sila treba da bude jednaka trostrukoj težini opreme, ali ne manja od 50 N. Oprema i odgovarajući pribor za postavljanje treba da budu pričvršćeni tokom postavljanja.

Posle postavljanja, oprema i ploča za postavljanje koju ste možda koristili ne smeju da budu oštećene.

עברית

1 תרשים רכיבים

1 מחוון

- ירוק בהיר מהבהב באיטיות: ממתין להרשמה
- ירוק קבוע: נרשם
- כתום מהבהב במהירות: אזעקה
- ירוק וכתום מהבהבים במהירות: בהרשמה
- כתום קבוע: אירע כשל/ תקלה בהרשמה (מצב נתק)
- ירוק מהבהב: מצב "מצא אותי"

2 התקנה

3 חיווט

4 הגדרות כתובת

לפני הפעלת המערכת, יש להגדיר כתובת באמצעות מתג ה-DIP של המרחיב. הכתובת חייבת להיות במסגרת התחום (0 עד 63). הכתובת של כל מרחיב צריכה להיות ייחודית.
הערך הבינארי המוצג בתרשים הוא 000011. כלומר, הערך העשרוני הוא 3, כך שכתובת המרחיב היא 3.

מפרט טכני

יציאה טורית	יציאה טורית TTL אחת
מוגן מפני חבלה	נתמך (קדמי ואחורי)
ערוץ	2×עבור ערוץ Speed-X, 1 עבור uplink לחיבור לוח בקרה ו-1 עבור downlink עבור המרחיב הבא
ספק כוח	9 עד 24 VDC, 1 אמפר
צריכת חשמל	זרם מרבי 153 mA@12 VDC זרם שקט 70mA@12 VDC
מחוון לד	1 עבור הפעלה, 1 עבור תקלה
מידות (רוחב * גובה * עומק)	110 מ"מ × 155 מ"מ × 32.5 מ"מ
חומר המעטפת	פלסטיק
משקל	333.1 ג'
טמפרטורת עבודה	10- °C עד 40 °C
לחות הפעלה	10% עד 90%

Hangzhou Hikvision Digital Technology Co., Ltd 2022©. כל הזכויות שמורות.
מידע על אודות מדריך זה
המדריך כולל הוראות לשימוש במוצר ולניהולו. תמונות, תרשימים, תדמיות וכל המידע הנוסף שלהלן נועדו למטרות תיאור והסבר בלבד. המידע הנכלל במדריך זה עשוי להשתנות, ללא הודעה, עקב עדכוני קושחה או סיבות אחרות. אנו ממליצים בפניך לאתר ולמצוא את הגרסה האחרונה של המדריך באתר האינטרנט של Hikvision בכתובת (https://www.hikvision.com/).
השתמש במדריך בהנחיה ובסיוע של מקצוענים המאומנים במיוחד לתמיכה במוצר.
HIKVISION וסימנים מסחריים וסמלילים (לוגואים) אחרים הנם רכושה של חברת Hikvision בתחומי שיפוט שונים. סימנים מסחריים וסמלילים אחרים המוזכרים הם רכושם של בעליהם המתאימים.
כתב מיאון
במידה המרבית המותרת על פי החוק הישים, מדריך זה והמוצר המתואר, לרבות החומרה, התוכנה והקושחה שלו, מסופקים על בסיס "כמו שהוא" ו"עם כל התקלות והשגיאות". HIKVISION אינה מקבלת אחריות, מפורשת או משתמעת, לרבות, אך ללא הגבלה סחירות, איכות משביעת רצון או התאמה למטרה מוגדרת. השימוש שאתה עושה במוצר הוא באחריותך בלבד. בשום מקרה לא תחול על HIKVISION חבות כלשהי כלפיך בגין נזקים מיוחדים, תוצאתיים, מקריים או בלתי ישירים, לרבות, בין השאר, נזקים בגין אבדן רווחים עסקיים, הפרעה לניהול העסק או אבדן נתונים, קריסת מערכות או אבדן תיעוד, בין אם הם תוצאה של הפרת הסכם, עוולה (לרבות רשלנות), מחויבות של מוצר או אירוע אחר הקשורים לשימוש במוצר, גם אם HIKVISION קיבלה הודעה מראש על האפשרות של נזקים או אבדן מעין אלה.
אתה מקבל ומסכים שמרשתת האינטרנט מטבעה חשופה לסיכוני אבטחה מובנים ושחברת HIKVISION לא תקבל על עצמה אחריות כלשהי לפעולה לא תקינה, דליפת מידע אישי או נזקים אחרים הנובעים מהתקפות סייבר, התקפות פצחנים, ניגוע בווירוסים או סיכוני אבטחת אינטרנט אחרים; למרות האמור, HIKVISION תספק תמיכה טכנית בעיתוי הנכון על פי דרישה. אתה מסכים להשתמש במוצר תוך ציות לכל החוקים הישימים ושאתה תהיה האחראי הבלעדי לוודא שהשימוש שלך מתיישב עם החוק הישים. במיוחד, אתה אחראי להשתמש במוצר באופן שאינו מפר זכויות של צד שלישי, לרבות, אך ללא הגבלה, זכויות פרסום, זכויות קנייניות או הגנה על נתונים וזכויות פרטיות אחרות. נאסר עליך להשתמש במוצר זה למטרות סופיות אסורות כלשהן, לרבות פיתוח או ייצור של כלי נשק להשמדה המונית, פיתוח או ייצור של כלי נשק כימיים או ביולוגיים ופעילויות כלשהן בהקשר של חומרי נפץ גרעיניים או מעגל דלק גרעיני שאינו בטוח או לתמיכה בפגיעה בזכויות אדם.
במקרה של התנגשות בין המדריך הזה וביו החוק הישים, האחרון גובר.

מוצר זה, ואם רלוונטי גם האביזרים המסופקים, מסומן בסימול CE ולפיכך תואם לתקנים האירופיים המתאימים הישימים שמפורטים תחת דירקטיבה EMCD (2014/30/EU), דירקטיבה LVD (2014/35/EU) ודירקטיבה RoHS (2011/65/EU).

דירקטיבה 2012/19/EU (דירקטיבה WEEE): באיחוד האירופי, אין להשליך מוצרים הנושאים סמל זה לאשפה עירונית בלתי ממוינת. למחזור נאות, החזר את המוצר לספק המקומי עם הרכישה של מוצר חליפי חדש או השלך אותו לאשפה בנקודת איסוף מיועדת. למידע נוסף, ראה: www.recyclethis.info.

זהירות

1. ניתן להשתמש בהתקן זה בבטחה באזור הנמצא בגובה שאינו עולה על 2000 מטר מעל פני הים בלבד.
2. השימוש במוצר חייב להיות תוך ציות קפדני לתקנות הבטיחות לשימוש בחשמל של המדינה והאזור.
3. שקע החשמל אמור להיות קרוב לציוד ונגיש בקלות.
4. יש לשלב התקן ניתוק נגיש בצד החיצוני של הציוד, כגון מפסק אוויר.
5. יש לשלב התקן מיגון כנגד זרם יתר בצד החיצוני של הציוד, כדוגמת מפסק אוויר. אין לחרוג ממגבלות המבנה.
6. יש לשלב מתג ניתוק רב-קוטבי במערכת החשמל של הבניין.
7. בדוק כדי לוודא חיווט נכון של המהדקים לחיבור ההזנה הראשית בזרם חליפין.
8. ϟ מציין סיכון בזרם חי ושאת החיווט החיצוני למהדקים חייב לעשות חשמלאי מורשה.
9. אין להציב על המוצר מקורות אש חשופים, כגון נרות דולקים.
10. אין להתקין את הציוד אלא על גבי משטח בטון או משטחים נוספים שאינם דליקים.
11. היציאה הטורית של הציוד מיועדת לניפוי שגיאות בלבד.
12. הציוד אינו מתאים לשימוש במקומות שפויה בהם נוכחות של ילדים.
13. יש להקפיד כי הציוד יימצא במצב זקוף בעת השימוש.

אזהרות התקנה

1. התקן את הציוד על פי ההוראות במדריך זה.
2. כדי למנוע פגיעות, יש להרכיב את הציוד בצורה מאובטחת על הרצפה או על קיר לפי הוראות ההתקנה.
3. הכוח הנוסף חייב להיות שווה לפי שלושה ממשקל הציוד ולא פחות מ- 50N. הציוד והאביזרים הנלווים יוחזקו בצורה מאובטחת במהלך ההתקנה.

לאחר ההתקנה, אין לגרום נזק לציוד, כולל למשטח ההרכבה.

မြန်မာ

1 ပုံသဏ္ဍာန်

1 အချက်ပြမီး

- အနေး ဖလက်ရှ်မီး အစိမ်းရောင်- စာရင်းသွင်းရန် စောင့်နေသည်
- အစိမ်းရောင် အပြည့်- စာရင်းသွင်းပြီးပြီ
- အမြန် ဖလက်ရှ်မီး လိမ္မော်ရောင်- အချက်ပေးစနစ်
- အစိမ်းရောင်နှင့် လိမ္မော်ရောင် ဖလက်ရှ်မီးသည် တစ်လှည့်စီ အမြန်လင်းသည်- စာရင်းသွင်းခြင်း
- လိမ္မော်ရောင် အပြည့်- စာရင်းသွင်းခြင်း မအောင်မြင်ပါ/အမှားယွင်း (ချိတ်ဆက်မှုပြတ်နေသည်)
- အစိမ်းရောင် ဖလက်ရှ်မီး- ကျွန်ုပ်ကိုရှာရန်မုဒ်-

2 တပ်ဆင်ခြင်း

3 ဝါယာတပ်ခြင်း

4 လိပ်စာ ဆက်တင်များ

စနစ်အားမဖွင့်မီ တိုးချဲ့စက်၏ DIP ခလုတ်မှတစ်ဆင့် လိပ်စာကို ပြင်ဆင်သတ်မှတ်ပါ။ လိပ်စာအတွက် ပမာဏသည် (0 မှ 63) ဖြစ်သင့်သည်။ တိုးချဲ့စက်၏ လိပ်စာသည် ထပ်တူမရှိရပါ။
ပုံတွင်ပြသထားသော အခြေနှစ် တန်ဖိုးသည် 000011 ဖြစ်သည်၊ ဆိုလိုသည်မှာ ဒသမကိန်းတန်ဖိုးသည် 3 ဖြစ်သည်၊ ထို့ကြောင့် တိုးချဲ့စက်၏ လိပ်စာသည် 3 ဖြစ်သည်။

အသေးစိတ် အချက်အလက်

စီရီယယ်လိုင်းပေါက်	TTL စီရီယယ်လိုင်းပေါက် 1 ခု
မတော်တဆထိမှု အကာအကွယ်	ထောက်ပံ့မှု (ရှေ့နှင့်နောက်)
ဘတ်စ်	Speed-X ဘတ်စ် 2 ခု၊ ထိန်းချုပ်ပန်နယ်အတွက် အပ်လင့်ခ် 1 ခုနှင့် နောက်ထပ် တိုးချဲ့စက်အတွက် ဒေါင်းလင့်ခ်အတွက် 1 ခု
ပါဝါ ပေးသွင်းမှု	9 မှ 24 VDC၊ 1 A
ပါဝါ သုံးစွဲမှု	အများဆုံး လျှပ်စီး 210 mA@12 VDC ငြိမ်သက်သော လျှပ်စီး 65 mA@12 VDC
LED အချက်ပြမီး	ပါဝါအတွက် 1 ခု၊ အမှားအတွက် 1 ခု
အတိုင်းအတာ (W x H x D)	110 mm × 155 mm × 32.5 mm
ကိုယ်ထည်ခွံ	ပလပ်စတစ်
အလေးချိန်	333.1 g
လုပ်ဆောင်ရန် အပူချိန်	-10°C မှ 40°C
လုပ်ဆောင်ရန် စိုထိုင်းဆ	10% မှ 90%

©2022 Hangzhou Hikvision Digital Technology Co., Ltd. မူပိုင်ခွင့်ရယူထားသည်။
ဤလမ်းညွှန်အကြောင်း
ဤလမ်းညွှန်တွင် ထုတ်ကုန်ပစ္စည်းအား အသုံးပြုခြင်းနှင့် စီမံခြင်းဆိုင်ရာ ညွှန်ကြားချက်များ ပါရှိသည်။ ဤလမ်းညွှန်ပါ ရုပ်ပုံများ၊ ပုံပြကားချပ်များ၊ ဓာတ်ပုံများနှင့် အခြားသတင်းအချက်အလက် အားလုံးသည် ဖော်ပြရန်၊ ရှင်းပြရန်အတွက်သာ ထည့်သွင်းထားခြင်း ဖြစ်ပါသည်။ ဤလမ်းညွှန်ပါ သတင်းအချက်အလက်များကို ဖမ်းဝဲ အပ်ဒိတ်လုပ်ခြင်းကြောင့်ဖြစ်စေ၊ အခြားအကြောင်းရင်းများကြောင့်ဖြစ်စေ ကြိုတင်အသိပေးခြင်း မရှိဘဲ ပြောင်းလဲနိုင်သည်။ ဤလမ်းညွှန်၏ နောက်ဆုံးရဗားရှင်းကို (https://www.hikvision.com/) Hikvision အင်တာနက်စာမျက်နှာတွင် ရနိုင်ပါသည်။
ယခုထုတ်ကုန်ပစ္စည်းအားကူညီထောက်မရာတွင် လေ့ကျင့်မှုရရှိထားသော ကျွမ်းကျင်သူများ၏ လမ်းညွှန်မှုနှင့် အထောက်အပံ့တို့နှင့်အညီ ဤလမ်းညွှန်ကို အသုံးပြုပါ။
HIKVISIONနှင့် အခြား Hikvision ၏ကုန်ပစ္စည်းအမှတ်တံဆိပ်များနှင့် လိုဂိုများသည် တရားစီရင်ပိုင်ခွင့်နယ်မြေ အမျိုးမျိုးရှိ Hikvision ၏ပိုင်ဆိုင်ပစ္စည်းများဖြစ်ကြပါသည်။ ဖော်ပြထားသည့် အခြား ကုန်ပစ္စည်း အမှတ်တံဆိပ်များနှင့် လိုဂိုများသည် ၎င်းတို့၏ သက်ဆိုင်ရာ ပိုင်ရှင်များ၏ ပိုင်ဆိုင်မှုများ ဖြစ်ကြပါသည်။
ငြင်းဆိုချက်
အကျုံးဝင်သည့် သက်ဆိုင်သောဥပဒေက ခွင့်ပြုထားသည့် အမြင့်ဆုံး အတိုင်းအတာဖြင့် ဤလက်စွဲစာအုပ်နှင့် ဖော်ပြထားသော ထုတ်ကုန်ကို ၎င်း၏ စက်ပစ္စည်းများ၊ ဆော့ဖ်ဝဲနှင့် ဖမ်းဝဲများနှင့်အတူ "ယင်းအတိုင်း" နှင့် "အမှားအယွင်းများအားလုံးနှင့်အတူ" ဖော်ပြထားသည်။ HIKVISION သည် ကုန်သွယ်မှု၊ ကုန်သွယ်နိုင်စွမ်း၊ ကျေနပ်လောက်ဖွယ် အရည်အသွေး၊ သို့မဟုတ် သီးခြားရည်ရွယ်ချက် တစ်စုံတစ်ခုအတွက် ကြံ့ခိုင်မှုများ မရှိခြင်း အပါအဝင် မည်သည့် အာမခံချက်များကို အတိအလင်း ဖြစ်စေ သွယ်ဝိုက်၍ ဖြစ်စေ ပေးထားခြင်း မရှိပါ။ ကုန်ပစ္စည်းအား အသုံးပြုပါက သင့်ဘာသာသင် တာဝန်ယူ ရမည်။ မည်သည့်အခြေအနေတွင်မဆို စာချုပ်ချိုးဖောက်မှုကြောင့်ဖြစ်စေ၊ အကျိုးပျက်စီး၍ဖြစ်စေ (ပေါ့လျော့မှု အပါအဝင်)၊ ထုတ်ကုန်ပစ္စည်း ပြဿနာ ကြောင့်ဖြစ်စေ၊ သို့မဟုတ်ပါက ဤထုတ်ကုန်ပစ္စည်းအား အသုံးပြုမှုကြောင့် ဖြစ်စေ စီးပွားရေးလုပ်ငန်း အကျိုးအမြတ် ဆုံးရှုံးမှု သို့မဟုတ် အချက်အလက် ဆုံးရှုံးမှု၊ စနစ်များ ယိုယွင်းပျက်စီးမှု သို့မဟုတ် စာရွက်စာတမ်း ပျက်စီး ပျောက်ဆုံးမှုကြောင့် ထိခိုက်မှုများ အပါအဝင် အထူးတလည်၊ အကျိုးဆက်စပ်၍၊ မတော်တဆ သို့မဟုတ် တိုက်ရိုက် ထိခိုက်မှုများအတွက် ထိုထိခိုက်မှု သို့မဟုတ် ဆုံးရှုံးမှုများအကြောင်း HIKVISION အား အကြံပြု အသိပေးပြီး ဖြစ်စေကာမူ HIKVISION မှ တာဝန်ယူမည် မဟုတ်ပါ။
အင်တာနက် သဘောသဘာဝအရ တည်ရှိဆဲ လုံခြုံရေး ဘေးအန္တရာယ်များ ပေးနိုင်သည်ကို သင် အသိအမှတ်ပြုပြီး ပုံမှန်မဟုတ်သော လုပ်ငန်းလည်ပတ်မှု၊ ပုဂ္ဂိုလ်ရေးဆိုင်ရာ အချက်အလက် ပေါက်ကြားမှု သို့မဟုတ် ဆိုင်ဘာ တိုက်ခိုက်မှုများ၊ ဟက်ကာ တိုက်ခိုက်မှုများ၊ ဗိုင်းရပ်စ် ကူးစက်မှု သို့မဟုတ် အခြား အင်တာနက် လုံခြုံရေး အန္တရာယ်များ၏ ရလဒ်အဖြစ် ဖြစ်ပေါ်လာသော အခြားပျက်စီးမှုများ၊ အပေါ် HIKVISION သည် တာဝန်ယူလိမ့်မည်မဟုတ်ပါ။ သို့ရာတွင် HIKVISION သည် လိုအပ်ပါက နည်းပညာပံ့ပိုးမှုကို အချိန်နှင့် တစ်ပြေးညီပေးသွားမည်။ သင်သည် အကျုံးဝင်သော ဥပဒေများနှင့် အညီ ဤကုန်ပစ္စည်းကို အသုံးပြုရန် သဘောတူညီပြီး သင်၏ အသုံးပြုမှုသည် အကျုံးဝင်သော ဥပဒေနှင့် ကိုက်ညီစေရန် သင်က လုံးဝ တာဝန်ခံရမည် ဖြစ်သည်။ အထူးသဖြင့် သင်သည် ဤကုန်ပစ္စည်းကို အသုံးပြုရာတွင် အများပြည်သူ၏ အခွင့်အရေးများ၊ အသိပညာ ပိုင်ဆိုင်မှု အခွင့်အရေးများ သို့မဟုတ် အချက်အလက် ကာကွယ်ရေး နှင့် အခြား ပုဂ္ဂိုလ်ရေး ဆိုင်ရာ အချက်အလက် လုံခြုံမှု အခွင့်အရေးများ အပါအဝင် ဖြစ်သော်လည်း ယင်းတို့သာ အကန့်အသတ်မဟုတ်ဘဲ အပြင်အပ လူပုဂ္ဂိုလ် များ၏ အခွင့်အရေးများကို ချိုးဖောက်သော ပုံစံဖြင့် အသုံးပြုခြင်း မပြုရန် သင့်တွင် တာဝန်ရှိသည်။ လူအစုအပြုံလိုက် သေကြေပျက်စီးစေနိုင်သော လက်နက်များ တီထွင် ဖန်တီးခြင်း သို့မဟုတ် ထုတ်လုပ်ခြင်း၊ ဓာတု သို့မဟုတ် ဇီဝ လက်နက်များ တီထွင်ဖန်တီးခြင်း သို့မဟုတ် ထုတ်လုပ်ခြင်း၊ မည်သည့် ပေါက်ကွဲစေတတ်သော နျူကလီးယား လက်နက် သို့မဟုတ် ဘေးကင်းလုံခြုံမှု မရှိသော နျူကလီးယား လောင်စာ သံသရာတို့နှင့် သက်ဆိုင်သော အခြေအနေတွင် သို့မဟုတ် လူ့အခွင့်အရေး ချိုးဖောက်မှုကို ပံ့ပိုးသော လုပ်ဆောင်မှု တစ်စုံတရာ တို့ အပါအဝင် မည်သည့် အဆုံးသတ် အသုံးပြုမှု အတွက်ကိုမဆို သင်သည် ဤကုန်ပစ္စည်းကို အသုံးပြုခြင်း မပြုရပါ။
ဤလမ်းညွှန်နှင့် သက်ဆိုင်ရာ ဥပဒေတို့အကြား ကွဲလွဲမှုများ ရှိခဲ့ပါက ဥပဒေပါ ပြဋ္ဌာန်းချက်ကိုသာ အတည်ယူရမည်။

ဤထုတ်ကုန်နှင့် - ကိုက်ညီပါက - ပံ့ပိုးပေးထားသော ဆက်စပ်ပစ္စည်းများကိုလည်း "CE" ဖြင့် အမှတ်အသားပြုထားပြီး 2014/30/EU (EMCD) ညွှန်ကြားချက်၊ 2014/35/EU (LVD) ညွှန်ကြားချက်နှင့် 2011/65/EU (RoHS) ညွှန်ကြားချက် အောက်တွင် ဖော်ပြထားသော သက်ဆိုင်ရာ သဟဇာတဖြစ်သော ဥရောပစံနှုန်းများနှင့် ကိုက်ညီပါသည်။

2012/19/EU ညွှန်ကြားချက် (WEEE ညွှန်ကြားချက်)- ဤသင်္ကေတ ကပ်ထားသည့် ထုတ်ကုန်များကို ဥရောပသမဂ္ဂအတွင်း ရောနှောစည်ပင်အမှိုက်အနေဖြင့် စွန့်ပစ်နိုင်ခြင်း မရှိပါ။ သေချာစွာ ရီဆိုင်ကယ်လုပ်ရန်အတွက် ဤထုတ်ကုန်ပစ္စည်းကို အလားတူ ပစ္စည်းအသစ်တစ်ခု ဝယ်ယူချိန်တွင် သင့်နယ်ခံ ပစ္စည်းရောင်းချသူထံ ပြန်ပေးပါ သို့မဟုတ် သတ်မှတ်ထားသည့် ပစ္စည်းစုဆောင်းသော နေရာများ၌ စွန့်ပစ်ပါ။ ပိုမိုသိရှိလိုပါက www.recyclethis.info တွင်ကြည့်ပါ။

သတိပေးချက်

1. ဤစက်ကို ပင်လယ်ရေမျက်နှာပြင်အထက် မီတာ 2000 အောက်ရှိဒေသတွင်သာ အန္တရာယ်ကင်းစွာ သုံးစွဲနိုင်သည်။
2. ဤထုတ်ကုန်ပစ္စည်းအား အသုံးပြုရာတွင် နိုင်ငံနှင့် ဒေသတွင်းရှိ လျှပ်စစ်ဆိုင်ရာ ဘေးကင်းလုံခြုံရေး စည်းမျဉ်းအများကို အပြည့်အဝ လိုက်နာဆောင်ရွက်ရမည် ဖြစ်သည်။
3. ပလပ်ပေါက်ကို ကိရိယာအနီးတွင် တပ်ဆင်ထားရမည်ဖြစ်ပြီး အလွယ်တကူ ထိုးချိတ်နိုင်ရမည် ဖြစ်သည်။
4. အလွယ်တကူ ဝင်ရောက်နိုင်သော အချိတ်အဆက်ဖြုတ်သည့် ကိရိယာအား လေခလုတ်ကဲ့သို့ စက်ပစ္စည်း၏ အပြင်ဘက်တွင် ထည့်သွင်းထားရမည်။
5. လျှပ်စီးလွန်ကဲမှု အကာအကွယ် ကိရိယာကို အဆောက်အဦ၏ သတ်မှတ်ချက်ထက် မကျော်လွန်စေဘဲ လေခလုတ်ကဲ့သို့ စက်ပစ္စည်းများ၏ ပြင်ပတွင် ထည့်သွင်းထားရမည်။
6. အဆောက်အဦး၏ လျှပ်စစ်ဆက်သွယ်မှု စနစ်အတွင်း၌ ဝင်္ကပ်အားလုံးပါသော မိန်းခလုတ် တစ်ခုကို တပ်ဆင်ထားရမည်။
7. AC မိန်းဓာတ်အားသို့ ချိတ်ဆက်သည့် ငုတ်များ ချိတ်ဆက်ပုံ မှန်ကန်စေရန် လုပ်ဆောင်ပါ။
8. ϟ အန္တရာယ်ရှိသည့် ဓာတ်အားရှိကြိုးများနှင့် ငုတ်နှင့်ချိတ်ဆက်ထားသော ပြင်ပဝါယာ ချိတ်ဆက်မှုများကို လမ်းညွှန်သင်ကြားထားသည့် ပုဂ္ဂိုလ်မှသာ တပ်ဆင်ပေးရမည်။
9. မီးထွန်းထားသည့် ဖယောင်းတိုင်များ ကဲ့သို့သော အကာအကွယ်မရှိသည့် မီးအရင်းအမြစ်များကို ကိရိယာအပေါ်တွင် မထားရပါ။
10. ဤကိရိယာသည် ကွန်ကရစ်နှင့် အခြား ပေါက်ကွဲနိုင်ခြင်း မရှိသည့် မျက်နှာပြင်များပေါ်တွင်သာ တပ်ဆင်ရန် သင့်လျော်ပါသည်။
11. ကိရိယာ၏ စီရီယယ် ဆက်သွယ်မှု သည် အမှားပြင်ရန်အတွက်သာ အသုံးပြုသည်။
12. ဤကိရိယာကို ကလေးများရှိနိုင်သည့် နေရာမျိုးတွင် အသုံးပြုရန် မသင့်လျော်ပါ။
13. ပစ္စည်းကို အသုံးပြုသည့်အခါ ထောင်လျက်ထားပါ။

တပ်ဆင်ခြင်း သတိပြုရန်

1. ဤကိရိယာကို ဤလမ်းညွှန်ပါ လမ်းညွှန်ချက်များနှင့်အညီ တပ်ဆင်ပါ။
2. ဒဏ်ရာအနာတရ မဖြစ်စေရန်အတွက် ဤကိရိယာကို ကြမ်းပြင်/နံရံတွင် တပ်ဆင်ရန် လမ်းညွှန်ချက်များနှင့်အညီ ခိုင်မြဲစွာ တပ်ဆင်ထားရမည်။
3. အပိုဆောင်း အင်အားသည် ကိရိယာအလေးချိန်၏ သုံးဆ နှင့် ညီမျှသော်လည်း 50N ထက် မနည်းပါ။ ဤကိရိယာနှင့် ၎င်းနှင့်အတူပါ ချိတ်ဆက်ပစ္စည်းများကို တပ်ဆင်ချိန်တွင် ခိုင်မြဲစွာ ချိတ်ထားရမည်။

တပ်ဆင်ပြီးချိန်တွင် ကိရိယာနှင့် သက်ဆိုင်ရာ ချိတ်ဆက်ပစ္စည်း အပြားများ ပျက်စီးမှု လုံးဝမရှိစေရပါ။

Bahasa Indonesia

1 *Tampilan*

1 Indikator

- Hijau muda berkedip perlahan: Menunggu pendaftaran
- Hijau dan jingga berkedip cepat secara bergantian: Mendaftarkan
- Hijau pekat: Didaftarkan
- Jingga pekat: Gagal mendaftarkan/Kesalahan saat mendaftarkan (Terputus)
- Jingga berkedip cepat: Alarm
- Hijau berkedip: Mode temukan saya

2 *Pemasangan*

3 *Pemasangan Kabel*

4 *Pengaturan Alamat*

Konfigurasikan alamat melalui switch DIP pada ekspander sebelum menyalakan sistem. Alamat harus berada dalam rentang (0 hingga 63). Alamat pada setiap ekspander harus unik.

Nilai biner yang ditunjukkan dalam diagram adalah 000011, yang berarti nilai desimalnya adalah 3 sehingga alamat ekspander adalah 3.

Spesifikasi

Port seri	1 port seri TTL
Tahan Tamper	Dukungan (depan dan belakang)
Bus	2 ×Speed-X bus, 1 uplink untuk koneksi kontrol panel, dan 1 downlink untuk ekspander berikutnya
Catu daya	9 hingga 24 VDC, 1 A
Konsumsi daya	Arus maksimum 210 mA@12 VDC Arus saat diam 65 mA@12 VDC
Indikator LED	1 untuk daya, 1 untuk kesalahan
Dimensi (P x T x L)	110 mm × 155 mm × 32.5 mm
Bahan cangkang	Plastik
Berat	333,1 g
Suhu pengoperasian	-10°C hingga 40°C
Kelembapan pengoperasian	10% hingga 90%

©2022 Hangzhou Hikvision Digital Technology Co., Ltd. Hak dilindungi.

Tentang Manual ini

Manual ini berisi petunjuk untuk menggunakan dan mengelola produk. Foto, diagram, gambar, dan semua informasi lain di dalam dokumen ini hanya untuk gambaran dan penjelasan. Informasi yang ada di dalam Manual ini dapat berubah, tanpa pemberitahuan, akibat adanya pembaruan firmware atau sebab lain. Anda dapat menemukan versi terbaru Manual ini di situs web Hikvision (https://www.hikvision.com/).

Harap gunakan Manual ini dengan panduan dan bantuan tenaga profesional yang terlatih dalam mendukung Produk ini.

HIKVISION dan merek dagang serta logo Hikvision lainnya adalah milik Hikvision di berbagai wilayah hukum. Merek dagang dan logo lain yang disebutkan dalam dokumen ini adalah milik pemilik yang bersangkutan.

Penafian

SEPANJANG DIPERBOLEHKAN OLEH PERATURAN YANG BERLAKU, MANUAL INI DAN PRODUK YANG DIJELASKAN, BESERTA PERANGKAT KERAS, PERANGKAT LUNAK, DAN FIRMWARE, DISEDIAKAN "SEPERTI ADANYA" DAN "DENGAN SEMUA CACAT DAN KESALAHAN". HIKVISION TIDAK MEMBERIKAN JAMINAN TERSURAT ATAUPUN TERSIRAT, TERMASUK TIDAK TERBATAS PADA, JAMINAN KOMERSIAL, KUALITAS MEMUASKAN, ATAUPUN KECOCOKAN UNTUK TUJUAN TERTENTU. PENGGUNAAN PRODUK OLEH ANDA ADALAH ATAS RISIKO ANDA SENDIRI. DALAM SEGALA HAL, HIKVISION TIDAK BERTANGGUNG JAWAB KEPADA ANDA ATAS KERUSAKAN KHUSUS, IKUTAN, INSIDENTIL, ATAU TIDAK LANGSUNG, TERMASUK, ANTARA LAIN, KERUGIAN AKIBAT HILANGNYA LABA USAHA, TERGANGGUNYA USAHA, ATAU HILANGNYA DATA, KERUSAKAN SISTEM, ATAU HILANGNYA DOKUMEN, BAIK BERDASARKAN PELANGGARAN ATAS KONTRAK, TINDAKAN MELAWAN HUKUM (TERMASUK KELALAIAN), KEWAJIBAN PRODUK, ATAU LAINNYA, TERKAIT PENGGUNAAN PERANGKAT LUNAK, MESKIPUN HIKVISION SUDAH DIBERITAHU ADANYA POTENSI KERUSAKAN ATAU KERUGIAN SEMACAM ITU.

ANDA MENGAKUI BAHWA SIFAT INTERNET MENGHADIRKAN RISIKO KEAMANAN TIDAK TERLIHAT, DAN HIKVISION TIDAK BERTANGGUNG JAWAB ATAS ABNORMALITAS PENGOPERASIAN, KEBOCORAN PRIVASI, ATAU KERUSAKAN LAIN AKIBAT SERANGAN SIBER, SERANGAN PERETAS, INFEKSI VIRUS, DAN RISIKO KEAMANAN INTERNET LAINNYA; AKAN TETAPI, HIKVISION AKAN MENYEDIAKAN DUKUNGAN TEKNIS SECARA BERKALA JIKA DIBUTUHKAN. ANDA SETUJU UNTUK MENGGUNAKAN PRODUK INI DENGAN MEMATUHI SEMUA PERATURAN YANG BERLAKU DAN ANDA SECARA PRIBADI BERTANGGUNG JAWAB MEMASTIKAN PENGGUNAAN OLEH ANDA MEMATUHI PERATURAN YANG BERLAKU. SECARA KHUSUS, ANDA BERTANGGUNG JAWAB MENGGUNAKAN PRODUK DENGAN CARA YANG TIDAK MELANGGAR HAK-HAK PIHAK KETIGA, TERMASUK TANPA BATASAN PADA, HAK PUBLISITAS, HAK KEKAYAAN INTELEKTUAL, ATAU PERLINDUNGAN DATA DAN HAK PRIVASI LAINNYA. ANDA DILARANG MENGGUNAKAN PRODUK UNTUK PENGGUNAAN AKHIR YANG DILARANG, TERMASUK PENGEMBANGAN ATAU PRODUKSI SENJATA PEMUSNAH MASSAL, PENGEMBANGAN ATAU PRODUKSI SENJATA KIMIA ATAU BIOLOGIS, AKTIVITAS YANG BERHUBUNGAN DENGAN BAHAN PELEDAK NUKLIR ATAU DALIR BAHAN BAKAR NUKLIR SECARA TIDAK AMAN ATAU UNTUK MENDUKUNG PELANGGARAN HAK ASASI MANUSIA.

JIKA TERJADI PERTENTANGAN ANTARA MANUAL INI DAN PERATURAN YANG BERLAKU, YANG DISEBUT TERAKHIR DIPRIORITASKAN.

CE Produk ini dan - jika berlaku - juga aksesori yang disediakan mencantumkan tanda "CE" dan oleh karena itu mematuhi standar harmonisasi Eropa yang berlaku berdasarkan Direktif 2014/30/EU (EMCD), Direktif 2014/35/EU (LVD), dan Direktif 2011/65/EU (RoHS).

Direktif 2012/19/EU (WEEE Directive): Produk yang bertanda simbol ini tidak boleh dibuang sebagai sampah umum yang tidak disortir di wilayah Uni Eropa. Agar dapat didaur ulang sesuai ketentuan, kembalikan produk ini ke toko terdekat saat Anda membeli peralatan pengganti yang baru, atau buang pada titik pengumpulan yang ditentukan. Untuk informasi lebih lengkap, kunjungi: www.recyclethis.info.

PERHATIAN

1. Perangkat ini hanya dapat digunakan secara aman pada kawasan berketinggian kurang dari 2.000 meter di atas permukaan laut.
2. Selama menggunakan produk ini, Anda harus sepenuhnya mematuhi peraturan keselamatan kelistrikan dari pemerintah.
3. Pasang lubang stopkontak di dekat peralatan dan di lokasi yang mudah dijangkau.
4. Lengkapi peralatan dengan perangkat eksternal pemutus arus yang mudah dijangkau, seperti sakelar udara.
5. Perangkat pelindung arus berlebih, seperti sakelar udara, harus dipasang di luar peralatan dengan tidak melebihi spesifikasi bangunan.
6. Gunakan saklar listrik semua kutub dalam instalasi kelistrikan gedung.
7. Pastikan sambungan kabel terminal yang akan dihubungkan ke sumber arus AC sudah benar.
8. ⚠ menunjukkan kabel aktif berbahaya dan sambungan kabel eksternal ke terminal harus dilakukan oleh teknisi yang cakap.
9. Jangan menempatkan sumber nyala terbuka, misalnya lilin, di atas peralatan.
10. Peralatan ini hanya cocok dipasang di atas permukaan dari beton atau permukaan lain yang tidak mudah terbakar.
11. Gunakan port seri peralatan untuk debugging saja.
12. Peralatan ini tidak cocok untuk digunakan di lokasi anak-anak beraktivitas.
13. Pertahankan peralatan tegak lurus saat digunakan.

PERHATIAN DALAM PEMASANGAN

1. Pasang peralatan sesuai petunjuk di dalam manual ini.
2. Untuk mencegah cedera, pasang peralatan ini dengan aman ke lantai/tembok sesuai petunjuk pemasangan.
3. Gaya tambahan harus setara tiga kali lipat berat perangkat tetapi tidak lebih dari 50N. Peralatan dan semua dudukannya harus tetap diamankan selama pemasangan.

Setelah pemasangan, peralatan, termasuk semua pelat dudukannya, tidak boleh rusak.